ISCLSERIES RevE

Series CL100/110
Series CL200/220

Automatic Chlorine Feeders

Owner's Manual

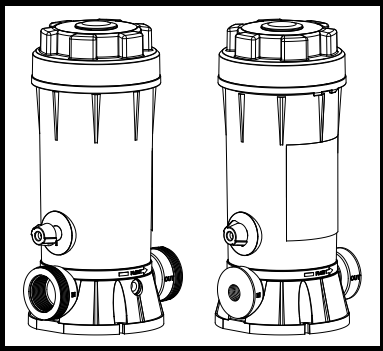

Contents

Safety Instructions.....1
Installation.....5
Operation.....9
Maintenance.....10
Specifications.....11
Replacement Parts.....12
Warranty.....18

CL100
CL110
CL200
CL220

Hayward Industries
1415 Vantage Park Dr., Suite 400
Charlotte, NC 28203
Phone: (908) 355-7995
www.hayward.com

USE ONLY HAYWARD GENUINE REPLACEMENT PARTS

HAYWARD®

IMPORTANT SAFETY INSTRUCTIONS

⚠ This is the safety-alert symbol. When you see this symbol on equipment or in this manual, look for one of the following signal words and be alert to the potential for personal injury:

⚠ **DANGER** – indicates an imminently hazardous situation which, if not avoided, **will** result in death, serious injury, or major property damage.

⚠ **WARNING** – warns about hazards that could cause serious personal injury, death or major property damage and if ignored presents a potential hazard.

⚠ **CAUTION** – warns about hazards that will or can cause minor or moderate personal injury and/or property damage and if ignored presents a potential hazard. It can also make consumers aware of actions that are unpredictable and unsafe.

⚠ **NOTICE** – indicates special instructions that are important but not related to hazards.

READ AND FOLLOW ALL INSTRUCTIONS

⚠ **WARNING** – Read and follow all instructions in this owner's manual and on the equipment. Failure to follow instructions can cause severe injury and/or death.

⚠ **DANGER** – **Mixing chemicals or using fast dissolving chemicals may result in explosion and/or fire. To avoid death, serious injury, or major property damage:**

- Use only slow dissolving Trichlor Chlorine tablets.
- Never use fast dissolving Trichlor Chlorine tablets.
- Never mix chemicals.
- Never mix Trichlor Chlorine tablets with Calcium Hypochlorite, or with any other form of concentrated chlorine or other chemicals. Fire and/or explosion may result.
- Never add any other types of chlorine, pH adjusters, shock treatments or algaecides through the skimmer. If these products must be used, they should be added directly into the pool water.
- Never isolate bromine feeder with valves or other devices.

⚠ **WARNING** – Wear eye and skin protection while maintaining or servicing this unit.

⚠ **WARNING** – Do not inhale fumes from the chlorinator or chemical container.

⚠ **WARNING** – Chlorine feeder may be under pressure. Use caution removing cover.

SAVE THESE INSTRUCTIONS

USE ONLY HAYWARD GENUINE REPLACEMENT PARTS

⚠ WARNING – **Suction Entrapment Hazard.** Suction in suction outlets and/or suction outlet covers which are, damaged, broken, cracked, missing, or unsecured can cause severe injury and/or death due to the following entrapment hazards:

Hair Entrapment: Hair can become entangled in suction outlet cover.

Limb Entrapment: A limb inserted into an opening of a suction outlet sump or suction outlet cover that is damaged, broken, cracked, missing, or not securely attached can result in a mechanical bind or swelling of the limb.

Body Suction Entrapment: A negative pressure applied to a large portion of the body or limbs can result in an entrapment.

Evisceration/ Disembowelment: A negative pressure applied directly to the intestines through an unprotected suction outlet sump or suction outlet cover which is, damaged, broken, cracked, missing, or unsecured can result in evisceration/disembowelment.

Mechanical Entrapment: There is potential for jewelry, swimsuit, hair decorations, finger, toe or knuckle to be caught in an opening of a suction outlet cover resulting in mechanical entrapment.

⚠ WARNING – **To Reduce the risk of Entrapment Hazards:**

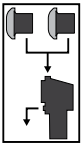

- When outlets are small enough to be blocked by a person, a minimum of two functioning suction outlets per pump must be installed. Suction outlets in the same plane (i.e. floor or wall), must be installed a minimum of three feet (3') [1 meter] apart, as measured from near point to near point.
- Dual suction fittings shall be placed in such locations and distances to avoid "dual blockage" by a user.
- Dual suction fittings shall not be located on seating areas or on the backrest for such seating areas.
- The maximum system flow rate shall not exceed the listed flow rating.
- Never use Pool or Spa if any suction outlet component is damaged, broken, cracked, missing, or not securely attached.
- Replace damaged, broken, cracked, missing, or not securely attached suction outlet components immediately.
- Install suction outlets in accordance with latest ASME, APSP Standards and CPSC guidelines. Follow all applicable National, State, and Local codes.
- Installation of a vacuum release or vent system, which relieves entrapping suction, is recommended.

⚠ WARNING – Failure to remove pressure test plugs and/or plugs used in winterization of the pool/spa from the suction outlets can result in an increase potential for suction entrapment as described above.

⚠ WARNING – Failure to keep suction outlet components clear of debris, such as leaves, dirt, hair, paper and other material can result in an increase potential for suction entrapment as described above.

⚠ **WARNING** – Suction outlet components have a finite life, the cover/grate should be inspected frequently and replaced at least every ten years or if found to be damaged, broken, cracked, missing, or not securely attached.

⚠ **CAUTION** – Components such as the filtration system, pumps and heater must be positioned so as to prevent their being used as means of access to the pool by young children.

⚠ **WARNING** – Never operate or test the circulation system at more than 50 PSI.

⚠ **WARNING** – Never change the filter control valve position while the pump is running.

⚠ **WARNING** – To reduce risk of injury, do not permit children to use or climb on this product. Closely supervise children at all times. Components such as the filtration system, pumps, and heaters must be positioned to prevent children from using them as a means of access to the pool.

⚠ **WARNING** – **Hazardous Pressure.** Pool and spa water circulation systems operate under hazardous pressure during start up, normal operation, and after pump shut off. Stand clear of circulation system equipment during pump start up. Failure to follow safety and operation instructions could result in violent separation of the pump housing and cover, and/or filter housing and clamp due to pressure in the system, which could cause property damage, severe personal injury, or death. Before servicing pool and spa water circulation system, all system and pump controls must be in off position and filter manual air relief valve must be in open position. Before starting system pump, all system valves must be set in a position to allow system water to return back to the pool. Do not change filter control valve position while system pump is running. Before starting system pump, fully open filter manual air relief valve. Do not close filter manual air relief valve until a steady stream of water (not air or air and water) is discharged.

⚠ **WARNING** – **Separation Hazard.** Failure to follow safety and operation instructions could result in violent separation of pump and/or filter components. Strainer cover must be properly secured to pump housing with strainer cover lock ring. Before servicing pool and spa circulation system, filters manual air relief valve must be in open position. Do not operate pool and spa circulation system if a system component is not assembled properly, damaged, or missing. Do not operate pool and spa circulation system unless filter manual air relief valve body is in locked position in filter upper body. **Never operate or test the circulation system at more than 50 PSI. Do not purge the system with compressed air.** Purging the system with compressed air can cause components to explode, with risk of sever injury or death to anyone nearby. Use only a low pressure (below 5 PSI), high volume blower when air purging the pump, filter, or piping.

⚠ **WARNING** – **Risk of Electric Shock.** All electrical wiring MUST be in conformance with applicable local codes, regulations, and the National Electric Code (NEC). Hazardous voltage can shock, burn, and cause death or serious property damage. To reduce the risk of electric shock, do NOT use an extension cord to connect unit to electric supply. Provide

a properly located electrical receptacle. Before working on any electrical equipment, turn off power supply to the equipment.

⚠ **WARNING** – To reduce the risk of electric shock replace damaged wiring immediately. Locate conduit to prevent abuse from lawn mowers, hedge trimmers and other equipment. Do NOT ground to a gas supply line.

⚠ **WARNING** – To avoid dangerous or fatal electrical shock, turn OFF power to all electrical equipment before working on electrical connections.

⚠ **WARNING** – **Risk of Electric Shock.** Failure to ground all electrical equipment can cause serious or fatal electrical shock hazard. Electrical ground all electrical equipment before connecting to electrical power supply.

⚠ **WARNING** – **Risk of Electric Shock.** Failure to bond all electrical equipment to pool structure will increase risk for electrocution and could result in injury or death. To reduce the risk of electric shock, see installation instructions and consult a professional electrician on how to bond all electrical equipment. Also, contact a licensed electrician for information on local electrical codes for bonding requirements.

Notes to electrician: Use a solid copper conductor, size 8 or larger. Run a continuous wire from external bonding lug to reinforcing rod or mesh. Connect a No. 8 AWG [8.4 mm^2] (No. 6 AWG [13.3 mm^2] for Canada) solid copper bonding wire to the pressure wire connector provided on the electrical equipment and to all metal parts of swimming pool, spa, or hot tub, and metal piping (except gas piping), and conduit within 5 ft. [1.5 m] of inside walls of swimming pool, spa, or hot tub. **IMPORTANT** - Reference NEC codes for all wiring standards including, but not limited to, grounding, bonding and other general wiring procedures.

⚠ **WARNING** – **Risk of Electric Shock.** Connect only to a branch circuit protected by a ground-fault circuit-interrupter (GFCI). Contact a qualified electrician if you cannot verify that the circuit is protected by a GFCI.

⚠ **WARNING** – **Risk of Electric Shock.** The electrical equipment must be connected only to a supply circuit that is protected by a ground-fault circuit-interrupter (GFCI). Such a GFCI should be provided by the installer and should be tested on a routine basis. To test the GFCI, push the test button. The GFCI should interrupt power. Push reset button. Power should be restored. If the GFCI fails to operate in this manner, the GFCI is defective. If the GFCI interrupts power to the electrical equipment without the test button being pushed, a ground current is flowing, indicating the possibility of an electrical shock. Do not use this electrical equipment. Disconnect the electrical equipment and have the problem corrected by a qualified service representative before using.

⚠ **CAUTION** – Hayward® pumps are intended for use with permanently-installed pools and may be used with hot tubs and spas if so marked. Do not use with storable pools. A permanently-installed pool is constructed in or on the ground or in a building such that it cannot be readily disassembled for storage. A storable pool is constructed so that it is capable of being readily disassembled for storage and reassembled to its original integrity.

Installation

CL100/200 (Figure 1)

1. Your CL–100/200 automatic chlorine feeder is designed for permanent installation in the pool water return line.
2. Always install the chlorine feeder after the heater. If there is no heater, install after the filter.

   ⚠ **CAUTION** – Damage to the heater or filter may result if concentrated chlorine is allowed to flow through them. An in-line positive seal corrosion resistant check valve should be installed to reduce backflow of chlorine gas when the system is shut off. If the chlorine feeder is located below water level, you may want to install a check valve to prevent water backflow when operating/servicing the unit. The CL100 has this feature built in.

3. Both the CL–100/200 are furnished with 1 1/2” female threads. If PVC socket (solvent weld) connections are desired, order SP1500UNPAK2, socket flush union end connectors package. For threaded male and union connectors, order SP1500UNMPAK1 male union connector package (two required). Thread or socket adapters may also be used. Only use pipe sealants formulated and approved for use with ABS plastic connections (e.g. Teflon Tape, Permatex Form-A-Gasket No. 2, Laco Plasto-Joint stick). Do not over tighten pipe fitting. Proper fitting makeup is hand tight plus 1 to 1 1 /2 turns maximum.

   ⚠ **NOTICE** – After starting up system, re-check all connections for leaks. Re-tighten as required.

   ⚠ **CAUTION** – Never install chlorine feeder directly into copper plumbing as pipe damage may occur. If you have brass or bronze backwash valves, or other sensitive metallic components, consult your dealer for precautions or recommendations for your particular system.

USE ONLY HAYWARD GENUINE REPLACEMENT PARTS

Figure 1: CL100/200 Plumbing Overview

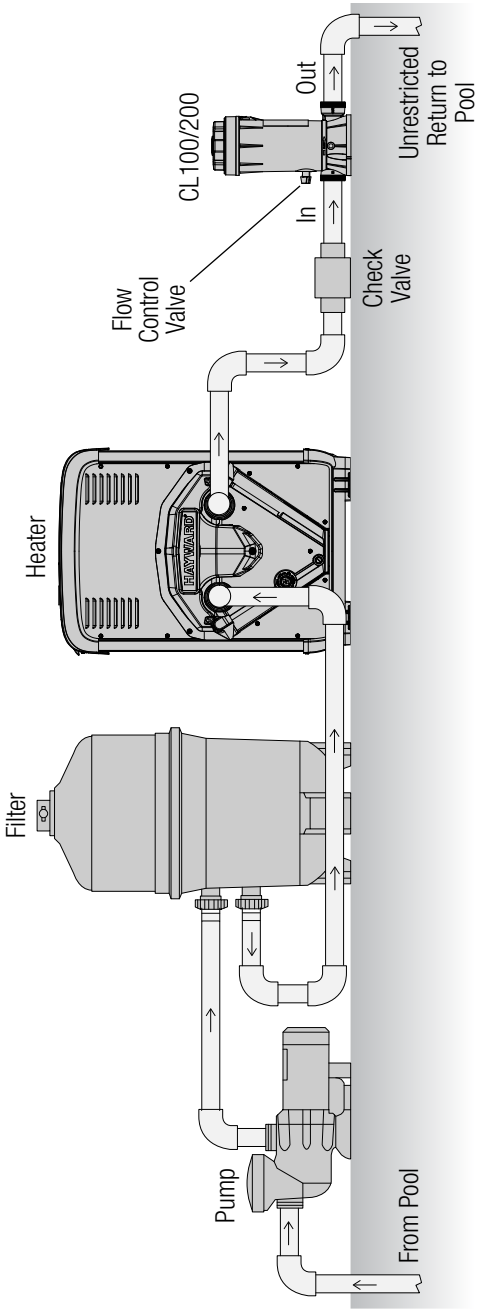

CL110/220 (Figure 2)

1. The inlet connection should be made in the piping after the pump and before the filter. Mark location on pipe.
2. The outlet connection should be made in the piping after the heater. If no heater is being used, connection should be made after the filter. Mark location on pipe.
3. Based on the locations from steps. No. 1 and No. 2, cut tubing to required lengths. Be sure ends are cut evenly and cleanly.
4. Wrap Teflon tape on larger male thread of Check Valve and thread it hand tight plus ½ turn into outlet port of chlorinator. DO NOT OVER TIGHTEN.

   ⚠ **NOTICE** – The Check Valve is marked with a "dot". It also has a ball that "clicks" when you shake it.

5. Wrap Teflon tape on larger male thread of the Inlet Fitting Adapter and thread it hand tight plus ½ turn into the inlet port of chlorinator. DO NOT OVER TIGHTEN.
6. To connect inlet tubing to chlorinator, place Compression Nut over inlet tubing and slide nut up about 2". Insert the tubing all the way into the Inlet Fitting Adapter socket and, holding tubing in place, tighten nut firmly by hand. Do not over tighten.
7. Connect outlet tubing to the Check Valve in the same manner as in Step 6.

   ⚠ **NOTICE** – The saddle fittings and clamps are designed to fit the O.D. of 1 1/2" or 2" pipe.

8. Drill a 3/8" hole at location identified in Step 1. Clean all burrs, shavings etc. Fit Saddle Fitting, with gasket, into oval shaped hole in clamp and insert fitting into the 3/8" hole. Secure clamp around Saddle Fitting, gasket and pipe and tighten securely to achieve a good seal. Do not over tighten clamp.
9. Drill a 3/8" hole at location identified in Step 2. Install Saddle Fitting as in Step 8.
10. Connect inlet and outlet tubing to the Saddle Fittings with Compression Nuts as in Step 6. Do not over tighten.

    ⚠ **CAUTION** – Never install chlorine feeder directly into copper plumbing as pipe damage may occur. If you have brass or bronze backwash valves, or other sensitive metallic components, consult your dealer for precautions or recommendations for your particular system.

    ⚠ **NOTICE** – After starting up system, re-check all connections for leaks. Re-tighten as required.

USE ONLY HAYWARD GENUINE REPLACEMENT PARTS

Figure 2: CL110/220 Plumbing Overview

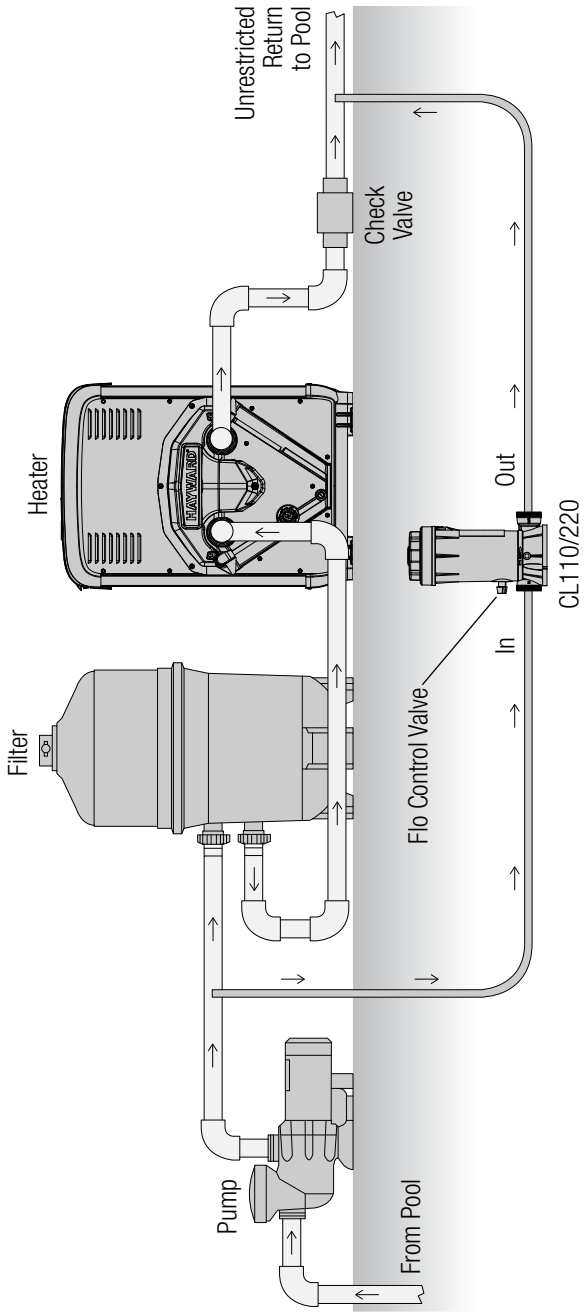

Operation

Before Using Your Chlorinator

Your pool/spa water should be properly balanced and conditioned and should have a chlorine residual of approximately 1.0 to 1.5 ppm. Follow dealer and chemical manufacturer's directions and instructions.

Check chlorine residual daily and adjust the dial valve for more or less chlorine. The chlorine demand for pools and spas varies based on usage, temperature, sunlight, etc. Initially, you'll have to experiment to determine the proper amount of chlorine and the correct valve setting required for your pool and filter time cycle. Follow chemical manufacturer's instructions for proper chlorine level.

> ⚠ **WARNING** – **Elevated chemical concentrations or hazardous gas hazard.** The introduction of potentially hazardous gas or elevated chemical concentrations into the pool or spa during backwash and periods of no flow in the recirculation system can cause serious personal injury, or death. To avoid:
> - Set dosage indicator to zero before stopping flow through the Chlorinator
> - Minimize backwash time
> - Do not shut down pump for extended periods
> - Do not allow bathers into pool or spa area until full flow of system has been reestablished

NSF-50 requires that a flow indication device be installed with all flow through chemical feeders. This flow meter, or flow indicator, should be installed upstream of a CL200. Purchase and install following the instruction provided with the flow indicating device.

NSF qualification testing was conducted utilizing Regal Chemical Company 3" Chlorinated 99% active Trichlor-s triazinetrione Chlorine Tablets, with 90% available Chlorine.

Refilling Chlorinator

1. Shut off all pumps and pump timers.
2. Turn chlorine feeder flow control valve to "OFF".
3. Verify chlorine feeder return line to pool is unrestricted.
4. Wait one minute to relieve system pressure before attempting to remove cover.
5. If installed in a flooded system, shut off valves to isolate chlorinator.
6. Remove cover.
7. Refill chlorine feeder with slow dissolving Trichlor-Chlorine Tablets.
8. Secure cover to chlorine feeder.
9. If installed in a flooded system, open valves to assure flow from pump to pool.
10. Turn flow control valve on chlorinator to desired setting and restart pump.

USE ONLY HAYWARD GENUINE REPLACEMENT PARTS

Maintenance

To Change O-Ring (CL100/110)

1. Read and follow instructions in Steps 1 to 5 in Refilling Chlorinator section.
2. Remove the O-Ring and replace with a Genuine Hayward Part O-Ring (part no. CLX110K).
3. Replace cover. If chlorinator needs to be refilled, read and follow instructions in Steps 6 to 8 in Refilling chlorinator section.

To Change O-Ring (CL200/220)

1. Read and follow instructions in Steps 1 to 5 in Refilling Chlorinator section.
2. Pry off Logo Cap, located on the cover of the chlorinator. Unscrew and remove retainer screw. Cover may now be slipped free of the Cover Cap.
3. Replace O-ring with a Genuine Hayward Part O-ring (part no. CLX200K). Reassemble being sure Slip Washers are in place on stem of Cover (inside), and under head of Retaining Screw.
4. Replace cover. If chlorinator needs to be refilled, read and follow instructions in Steps 6 to 8 in Refilling Chlorinator section.

To Remove Flow Control Valve Handle

Set pointer to FULL. Insert screwdriver in slot opposite pointer, lift up and rotate handle counterclockwise. This allows the handle index lock tab to clear the body ridge.

To Install Flow Control Valve Handle

1. The flow control valve handle, Genuine Hayward Part CLX200PA, is furnished in two pieces.
2. To install push the handle into the stem and fully install stem into body. You may have to remove handle and reposition to assure the stem is fully seated.
3. Remove handle by pulling straight out.
4. Apply a single drop of Super Glue to the end of the stem, push on handle, positioned in the OFF position. Apply pressure for 30 seconds.

Winterizing

Where freezing temperatures can be expected, drain all water and remove all chlorine from chlorinator. For in-line permanently installed unit remove drain plug. Carefully remove all tablets and pieces of tablets. Rinse out chlorinator thoroughly with water. Replace cover and drain plug.

Vacuuming

When vacuuming, close flow control valve to prevent bypass of sediment and possible clogging of control valve.

Lubrication

Never use petroleum type lubricants on Cover O-Ring. To lubricate use Genuine Hayward Part Jack's Lube No. 327 (Part No. SP032712).

Specifications

Maximum Rated Output of CL200	
Control Position	**Chlorine Pounds Per Day**
Pool 100%	2.30
Pool 50%	0.63
Spa 100%	4.60
Spa 50%	0.48

Maximum Head Loss 2.01 PSI @ 50 GPM

Dimensions

CL100

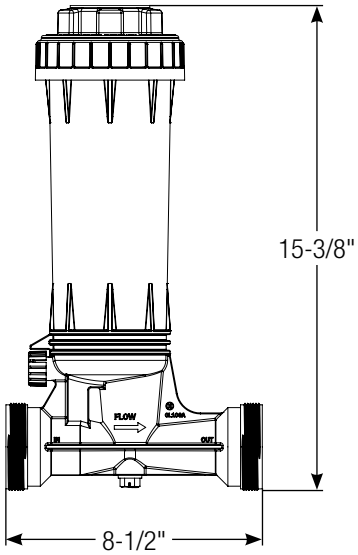

(11-1/4" with Union Connections)

CL200

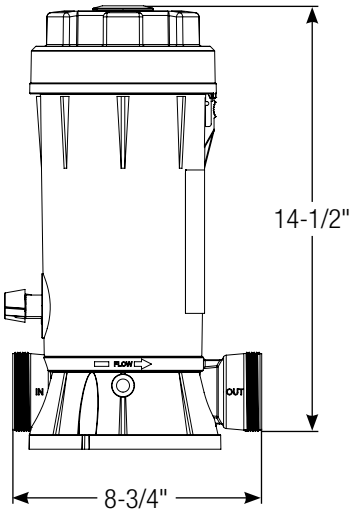

(11-3/4" with Union Connections)

USE ONLY HAYWARD GENUINE REPLACEMENT PARTS

Replacement Parts

CL100 Parts Listing			
Ref No.	**Part No.**	**Description**	**Qty.**
1	CLX110C	Cover	1
2	CLX110K	O-Ring	1
3	CLX110FA	Control Knob Assembly	1
4	CLX220CV	Check Valve Assembly	1
5	SPX1700FGV	Drain Plug with Gasket	1
	SP032712	Hayward Jack's Lube #327	1

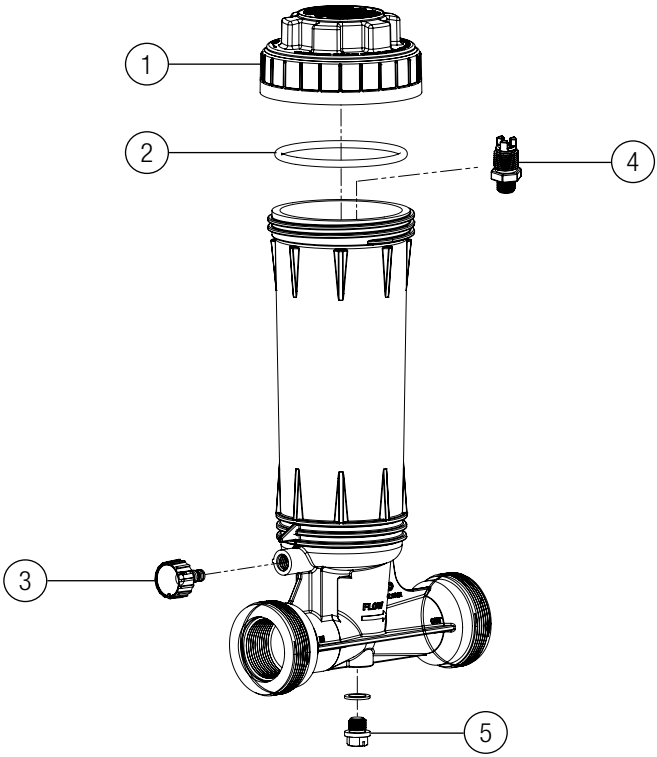

HAYWARD®

CL200 Parts Listing			
Ref No.	**Part No.**	**Description**	**Qty.**
1	CLX200E	Logo Cap	1
2	CLX200G	Cover Retaining Screw	1
3	CLX200W	Slip Washer	2
4	CLX200C	Cover Cap	1
5	CLX200B	Cover	1
6	CLX200K	O-Ring	1
7	CLX200H	Feeder Tube (Some Models)	1
8	CLX200PA	Control Valve Assembly	1
9	SPX1700FA	Drain Plug with Gasket	1
10	SPX1500UNPAK	Union Connectors - Socket (2)	--
11	CLX200BS	Base	1
	SP032712	Hayward Jack's Lube #327	1

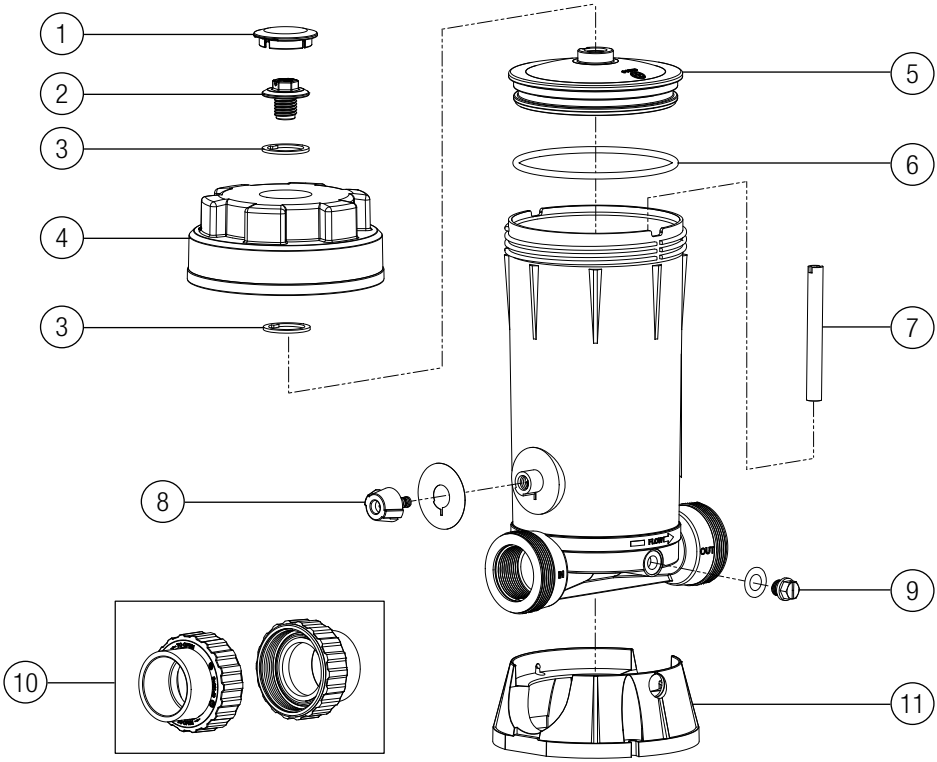

HAYWARD®

CL110 Parts Listing			
Ref No.	Part No.	Description	Qty.
1	CLX100C	Cover	1
2	CLX110K	O-Ring	1
3	CLX110DA	Dial Flow Valve	2
4	CLX110B	Base	1
5	CLX220CV	Check Valve Assembly	1
6	CLX220H	Compression Nuts	4
7	CLX220G	Saddle Fitting	2
8	CLX220K	Saddle Clamp	2
9	CLX220J	Plastic Tubing - 8 ft.	1
	SP032712	Hayward Jack's Lube #327	1

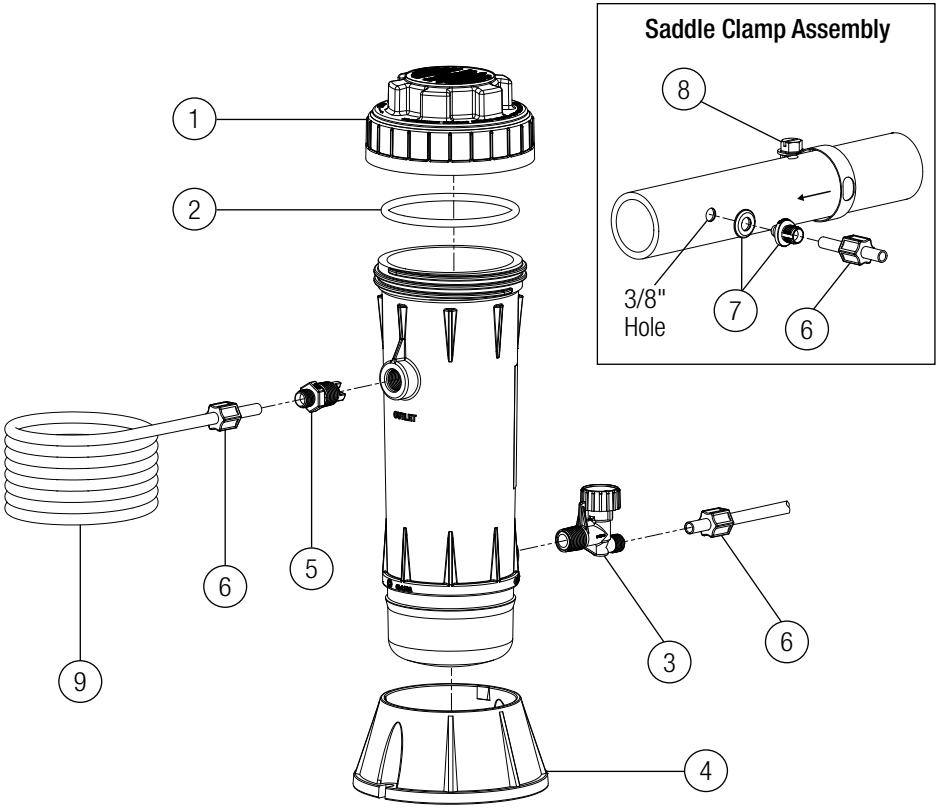

HAYWARD®

CL220 Parts Listing

Ref No.	Part No.	Description	Qty.
1	CLX200E	Logo Cap	1
2	CLX200G	Cover Retaining Screw	1
3	CLX200W	Slip Washer	2
4	CLX200C2	Cover Cap	1
5	CLX200B	Cover	1
6	CLX200K	O-Ring	1
7	CLX200H	Feeder Tube (Some Models)	1
8	CLX200PA	Control Valve Assembly	1

Ref No.	Part No.	Description	Qty.
9	CLX220B	Base	1
10	CLX220CV	Check Valve Assembly	1
11	CLX220D	Inlet Fitting Adapter	1
12	CLX220H	Compression Nuts	4
13	CLX220G	Saddle Fitting	2
14	CLX220K	Saddle Clamp	2
15	CLX220J	Plastic Tubing - 8 ft.	1
	SP032712	Hayward Jack's Lube #327	1

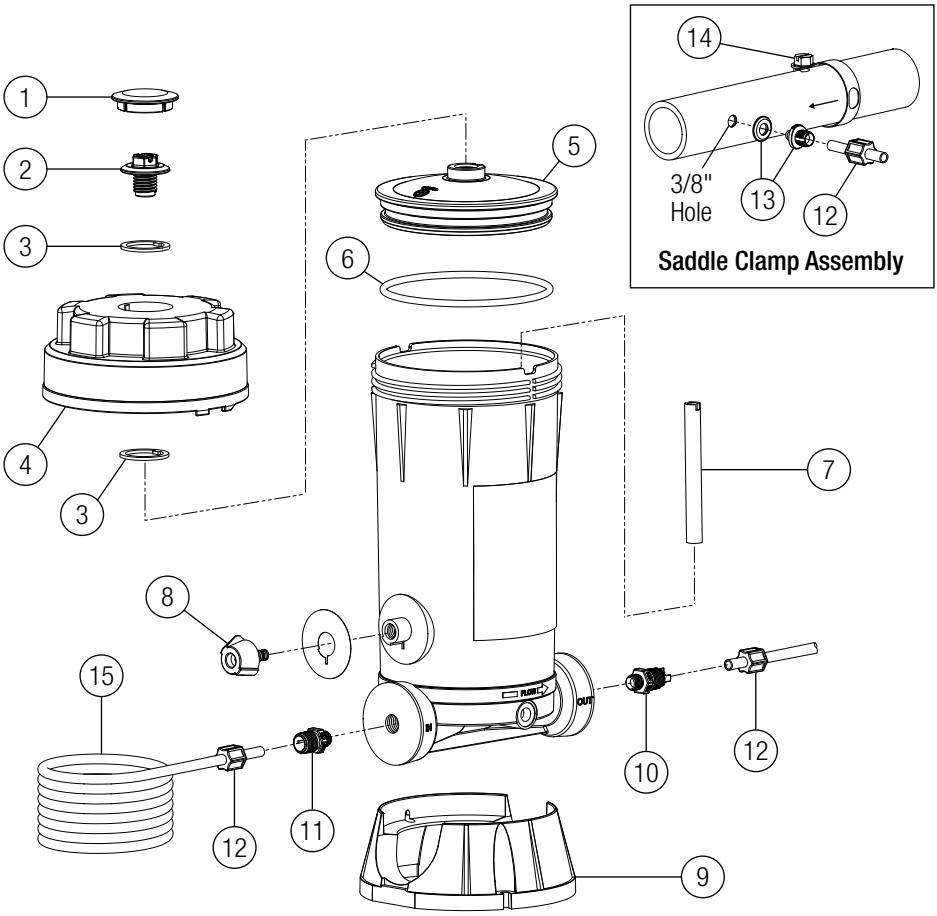

THIS PAGE IS INTENTIONALLY LEFT BLANK

THIS PAGE IS INTENTIONALLY LEFT BLANK

HAYWARD®

HAYWARD® Pool Products Limited Warranty

Hayward Pool Products, Inc., warrants the components of this product to be free from defects in materials and workmanship during the warranty period. Please visit https://hayward.com/support/resources/warranty for product warranty details.

The limited warranty excludes damage from freezing, negligence, improper installation, improper use or care, Acts of God or as specified in installation and operations manual. Parts that fail or become defective during the warranty period shall be repaired or replaced, at our option.

Proof of purchase is required for warranty service. In the event proof of purchase is not available, the manufacturing date of the product will be the sole determination of the purchase date.

To obtain warranty service, please contact the place of purchase or the nearest Hayward Authorized Service Center. For assistance on your nearest Hayward Authorized Service Center, please visit us at https://hayward.com/dealerlocator.

Hayward shall not be responsible for cartage, removal, repair or installation labor or any other such costs incurred in obtaining warranty replacements or repair.

The Hayward Pool products warranty does not apply to components manufactured by others. For such products, the warranty established by the respective manufacturer will apply.

The express limited warranty above constitutes the entire warranty of Hayward Pool Products with respect to its pool products and is in lieu of all other warranties expressed or implied, including warranties of merchantability or fitness for a particular purpose. In no event shall Hayward Pool products be responsible for any consequential, special or incidental damages of any nature.

Some states do not allow a limitation on how long an implied warranty lasts, or the exclusion of incidental or consequential damages, so the above limitation may not apply to you. This warranty gives you specific legal rights, and you may also have other rights, which vary from state to state.

Hayward Industries, 1415 Vantage Park Dr., Suite 400, Charlotte, NC 28203

***Supersedes all previous publications**

Register your product at https://hayward.com/support/resources/warranty/product-registration

For further information or consumer technical support, visit our website at www.hayward.com

HAYWARD®

Hayward is a registered trademark of Hayward Industries, Inc. © 2024 Hayward Industries, Inc.

All other trademarks not owned by Hayward are the property of their respective owners. Hayward is not in any way affiliated with or endorsed by those third parties. For patent information, refer to www.hayward.com/patents.

ISCLSERIES Rév. E

Série CL100/110
Série CL200/220

Doseurs automatiques de chlore

Manuel du propriétaire

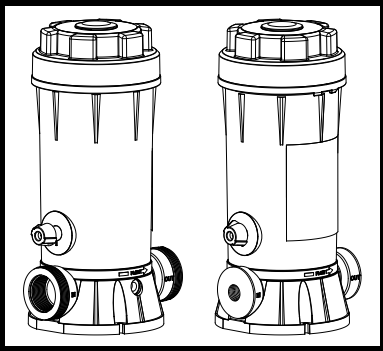

Table des matières

Consignes de sécurité.....1
Installation.....5
Fonctionnement.....9
Entretien.....10
Spécifications.....11
Pièces de rechange.....12
Garantie.....18

CL100
CL110
CL200
CL220

Hayward Industries
1415 Vantage Park Dr., Suite 400
Charlotte, NC 28203
Téléphone: (908) 355-7995
www.hayward.com

UTILISER UNIQUEMENT DES PIÈCES DE RECHANGE HAYWARD D'ORIGINE

HAYWARD®

CONSIGNES DE SÉCURITÉ IMPORTANTES

⚠ Ceci est le symbole d'alerte de sécurité. Lorsque vous voyez ce symbole sur l'appareil ou dans le présent manuel, il sera accompagné de l'un ou l'autre des mots suivants et soyez conscient du risque de blessures :

⚠ **DANGER** - indique une situation dangereuse imminente qui, si elle n'est pas évitée, **entraînera** la mort, des blessures graves ou des dommages matériels importants.

⚠ **AVERTISSEMENT** – indique des dangers qui pourraient entraîner des blessures graves, la mort ou des dégâts matériels majeurs. S'il est ignoré, il pourrait présenter un risque.

⚠ Une **MISE EN GARDE** – indique qu'il y a un risque pouvant entraîner des blessures mineures ou modérées, ou des dégâts matériels. Si elle est ignorée, elle pourrait présenter un risque. Ce symbole informe également le consommateur d'actions imprévisibles et non sécuritaires.

⚠ Un **AVIS** - indique des instructions particulières qui sont importantes, mais qui ne sont pas liées aux risques.

LISEZ ET SUIVEZ TOUTES LES INSTRUCTIONS

⚠ **AVERTISSEMENT** - Veuillez lire et suivre toutes les instructions figurant dans le présent manuel du propriétaire et sur l'équipement. Le non-respect des instructions peut entraîner des blessures graves ou la mort.

⚠ **DANGER** – **Mélanger des produits chimiques ou utiliser des produits chimiques à dissolution rapide peut entraîner une explosion et/ou un incendie. Pour éviter la mort, des blessures graves ou des dommages matériels majeurs :**

- Utiliser uniquement des comprimés de trichlore à dissolution lente.
- Ne jamais utiliser de comprimés de trichlore à dissolution rapide.
- Ne jamais mélanger de produits chimiques.
- Ne jamais mélanger les comprimés de chlore trichloré avec de l'hypochlorite de calcium ou avec toute autre forme de chlore concentré ou d'autres produits chimiques. Un incendie ou une explosion pourraient en résulter.
- Ne jamais ajouter d'autres types de chlore, d'ajusteurs de pH, de traitements de choc ou d'algicides à travers l'écumoire. Si ces produits doivent être utilisés, ils doivent être ajoutés directement dans l'eau de la piscine.
- Ne jamais isoler le distributeur de brome avec des vannes ou d'autres dispositifs.

⚠ **AVERTISSEMENT**– Porter une protection pour les yeux et la peau lors de l'entretien ou de l'entretien de cet appareil.

⚠ **AVERTISSEMENT** – Ne pas inhaler les vapeurs du chlorateur ou du récipient de produits chimiques.

⚠ **AVERTISSEMENT** – Le distributeur de chlore peut être sous pression. Faire preuve de prudence lors du retrait du couvercle.

CONSERVEZ CES INSTRUCTIONS

⚠ AVERTISSEMENT – **Risque de piégeage par aspiration.** L'aspiration dans les sorties d'aspiration ou les couvercles de sortie d'aspiration qui sont endommagés, cassés, fissurés, absents ou mal fixés peut causer des blessures graves ou la mort en raison des risques de piégeage suivants :

Piégeage des cheveux : Les cheveux peuvent être piégés dans le couvercle de sortie d'aspiration.

Piégeage de membre : Un membre inséré dans une ouverture de puisard de sortie d'aspiration ou dans un couvercle de sortie d'aspiration endommagé, cassé, fissuré, absent ou mal fixé peut entraîner un accrochage mécanique ou une enflure du membre.

Piégeage par aspiration du corps : Une pression négative exercée sur une grande partie du corps ou des membres peut causer le piégeage.

Éviscération et éventration : Une pression négative appliquée directement sur les intestins à travers un puisard de sortie d'aspiration non protégé ou un couvercle de sortie d'aspiration qui est endommagé, cassé, fissuré, absent ou détaché peut entraîner une éviscération ou une éventration.

Piégeage mécanique : Il est possible que les bijoux, le maillot de bain, les décorations de cheveux, le doigt, l'orteil ou l'articulation des doigts soient piégés dans une ouverture de couvercle de sortie d'aspiration, entraînant un piégeage mécanique.

⚠ AVERTISSEMENT – **Pour réduire les risques de piégeage :**

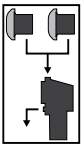

- Lorsque les sorties d'aspiration sont suffisamment petites pour être bloquées par une personne, deux sorties d'aspiration opérationnelles par pompe doivent être installées, au minimum. Les sorties d'aspiration situées sur un même plan (c.-à-d. sol ou mur) doivent être installées au moins à trois pieds (3 pi) [1 m] de distance, en mesurant entre les points les plus proches.
- Les sorties d'aspiration doubles doivent être placées de façon à éviter le « double blocage » par un utilisateur.
- Les raccords d'aspiration doubles ne doivent pas être situés sur des zones de places assises ou sur les appuie-dos des zones de places assises.
- Le débit maximum du système ne doit pas dépasser le débit nominal indiqué.
- Ne jamais utiliser la piscine ou le spa si tout composant de sortie d'aspiration est endommagé, cassé, fissuré, absent ou mal fixé.
- Remplacer immédiatement les composants de sortie d'aspiration qui sont endommagés, cassés, fissurés, absents ou mal fixés.
- Installer des sorties d'aspiration conformément aux normes ASME, APSP et aux consignes CPSC les plus récentes. Suivre tous les codes nationaux, provinciaux et locaux applicables.
- L'installation d'un système de rupture de vide ou d'aération qui interrompt l'aspiration en cas de piégeage est recommandée.

⚠ AVERTISSEMENT – Si les bouchons d'essai de pression ou les bouchons utilisés pour l'hivernage de la piscine ou du spa ne sont pas retirés des sorties d'aspiration, cela peut augmenter les risques de piégeage par aspiration décrits ci-dessus.

⚠ AVERTISSEMENT – Le fait de ne pas retirer les débris (comme les feuilles, les saletés, les cheveux, les papiers et autres matières) des composants des sorties d'aspiration peut entraîner un risque accru de piégeage par aspiration, tel que décrit ci-dessus.

⚠ AVERTISSEMENT – Les composants de sortie d'aspiration ont une durée de vie limitée. Il faut inspecter fréquemment le couvercle ou la grille et les remplacer au moins tous les dix ans ou s'ils se révèlent endommagés, cassés, fissurés, absents ou s'ils ne sont pas fixés solidement.

⚠ MISE EN GARDE – Les composants tels que le système de filtration, les pompes et le chauffe-eau doivent être positionnés de manière à empêcher leur utilisation comme moyen d'accès à la piscine par de jeunes enfants.

⚠ AVERTISSEMENT – Ne jamais utiliser ni tester le système de circulation à plus de 50 psi (3,45 bars).

⚠ AVERTISSEMENT – Ne jamais changer la position de la vanne de régulation lorsque la pompe est en marche.

⚠ AVERTISSEMENT – Afin de réduire le risque des blessures, ne pas laisser les enfants utiliser ce produit ou grimper dessus. Surveiller attentivement les enfants à tout moment. Les composants tels que le système de filtration, les pompes et les chauffe-eau doivent être positionnés de façon à empêcher que les enfants les utilisent comme un moyen d'accès à la piscine.

⚠ AVERTISSEMENT – **Pression dangereuse.** Les systèmes de circulation d'eau des piscines et des spas fonctionnent sous une pression dangereuse pendant le démarrage, le fonctionnement normal et après l'arrêt de la pompe. Rester éloigné de l'équipement du système de circulation lors du démarrage de la pompe. Le non-respect des consignes de sécurité et d'utilisation peut entraîner la séparation violente du boîtier de la pompe et du couvercle, ou du boîtier et du collier de serrage du filtre en raison de la pression dans le système, ce qui pourrait causer des dommages matériels, des blessures graves ou la mort. Avant d'effectuer l'entretien du système de circulation d'eau de la piscine ou du bain à remous, toutes les commandes du système et de la pompe doivent être en position d'arrêt et la vanne de mise à l'air libre manuelle du filtre doit être en position ouverte. Avant de démarrer la pompe du système, toutes les vannes du système doivent être réglées à une position permettant à l'eau du système de retourner vers la piscine. Ne pas changer la position de la vanne de régulation du filtre lorsque la pompe du système est en marche. Avant de démarrer la pompe du système, ouvrir complètement la vanne de mise à l'air libre manuelle du filtre. Ne pas fermer la vanne de mise à l'air libre manuelle du filtre jusqu'à ce qu'un écoulement d'eau constant (pas d'air ni de mélange d'air et d'eau) en sorte.

⚠ AVERTISSEMENT – **Risque de séparation.** Le non-respect des consignes de sécurité et d'utilisation peut entraîner la séparation violente des composants de la pompe ou du filtre. Le couvercle de la crépine doit être fixé correctement au boîtier de la pompe avec la bague de retenue du couvercle de la crépine. Avant d'effectuer l'entretien du système de circulation de la piscine et du bain à remous, la vanne de mise à l'air libre manuelle doit être en position ouverte. Ne pas utiliser le système de circulation de la piscine ou du bain à remous si un composant du système n'est pas assemblé correctement, est endommagé ou est absent. Ne pas utiliser le système de circulation de la piscine et du bain à remous à moins que le corps de la vanne de mise à l'air libre manuelle soit en position verrouillée dans la partie supérieure du corps du filtre. **Ne jamais utiliser ni tester le système de circulation à plus de 50 psi. Ne pas purger le système avec de l'air comprimé.** La purge du système avec de l'air comprimé peut entraîner l'explosion des composants, présentant un risque de blessures graves ou de mort pour les personnes se trouvant à proximité. Utiliser uniquement une soufflante à basse pression (inférieure à 5 psi) à grand volume lors de la purge de l'air de la pompe, du filtre ou de la tuyauterie.

⚠ AVERTISSEMENT – **Risque d'électrocution.** Tout le câblage électrique DOIT être conforme aux codes et réglementations locaux applicables, ainsi qu'au Code national de

l'électricité. La tension dangereuse peut causer l'électrocution, des brûlures, la mort et des dommages matériels graves. Afin de réduire le risque de choc électrique, NE PAS utiliser une rallonge pour raccorder la pompe à une source d'alimentation électrique. Prévoir une prise électrique correctement située. Avant de travailler sur tout appareil électrique, couper l'alimentation de l'appareil.

⚠ **AVERTISSEMENT** – Afin de réduire le risque de décharge électrique, remplacer immédiatement les câbles endommagés. Localiser le conduit afin d'éviter tout dommage qui pourrait être causé par une tondeuse, un taille-haie ou d'autres équipements. NE PAS effectuer une mise à la terre vers une conduite d'alimentation en gaz.

⚠ **AVERTISSEMENT** – Pour éviter des décharges électriques dangereuses ou mortelles, ÉTEINDRE tous les équipements électriques avant de travailler sur les connexions électriques.

⚠ **AVERTISSEMENT** – **Risque d'électrocution.** Le non-respect de la mise à la terre de tous les équipements électriques peut entraîner des chocs électriques graves ou mortels. Tout équipement électrique doit être mis à la terre avant d'être branché à une source d'alimentation électrique.

⚠ **AVERTISSEMENT** – **Risque d'électrocution.** Le non-respect de la liaison équipotentielle de tous les appareils électriques à la structure de la piscine augmentera le risque d'électrocution et pourrait entraîner des blessures ou la mort. Pour réduire le risque de choc électrique, consulter les instructions d'installation et consulter un électricien professionnel sur la façon de lier tous les appareils électriques. De même, communiquez avec un électricien agréé pour obtenir des informations sur les exigences de liaison figurant dans les codes de l'électricité locaux.

Remarques pour l'électricien : Utiliser un conducteur en cuivre massif de taille 8 ou plus. Faire passer un câble continu depuis la cosse d'attache externe vers la barre ou le treillis de renfort. Raccorder un fil de connexion en cuivre massif de calibre 8 AWG (8,4 mm^2) (calibre 6 AWG [13,3 mm^2] pour le Canada) au connecteur à pression pour câbles fourni sur les équipements électriques et à toutes les pièces métalliques de la piscine, du spa ou de la cuve thermale, ainsi qu'à la tuyauterie métallique (sauf les tuyauteries de gaz) et aux conduits se trouvant dans un rayon de 5 pi [1,5 m] des parois internes d'une piscine, d'un spa ou d'une cuve thermale. **IMPORTANT** – Les Codes nationaux de l'électricité sont la référence pour toutes les normes relatives au câblage y compris, mais sans s'y limiter, pour la mise à la terre, la liaison électrique et les autres procédures générales de câblage.

⚠ **AVERTISSEMENT** – **Risque d'électrocution.** Brancher uniquement à un circuit de dérivation protégée par un disjoncteur de fuite à la terre (DDFT). Communiquez avec un électricien qualifié si vous ne pouvez pas vérifier que le circuit est protégé par un DDFT.

⚠ **AVERTISSEMENT** - **Risque de choc électrique.** L'équipement électrique doit être branché uniquement sur un circuit d'alimentation protégé par un disjoncteur différentiel de fuite à la terre (DDFT). Ce DDFT doit être fourni par l'installateur et doit être testé de façon régulière. Pour tester le DDFT, appuyer sur la touche de test. Le DDFT devrait couper le courant. Appuyer sur la touche de réinitialisation. Le courant devrait être rétabli. Si le DDFT ne fonctionne pas de cette façon, cela signifie qu'il est défectueux. Si le DDFT interrompt le courant vers l'équipement électrique sans aucune pression sur la touche de test, un courant à la terre circule, indiquant la possibilité d'un choc électrique. Ne pas utiliser cet équipement électrique. Débrancher l'équipement électrique et faire corriger le problème par un représentant technique qualifié avant de l'utiliser.

⚠ MISE EN GARDE – Les pompes HAYWARD[MD] sont destinées à être utilisées avec des piscines installées de façon permanente et peuvent également être utilisées avec des cuves thermales et des bains à remous si elles comportent une telle indication. Ne pas utiliser avec des piscines démontables. Une piscine installée de façon permanente est construite dans le sol ou sur le sol ou dans un bâtiment de façon à ce qu'elle ne soit pas facilement démontée pour l'entreposage. Une piscine démontable est construite de façon à ce qu'elle puisse être facilement démontée pour être entreposée et parfaitement réassemblée.

Installation

CL100/200 (figure 1)

1. Votre distributeur automatique de chlore CL-100/200 est conçu pour une installation permanente sur la conduite de retour d'eau de la piscine.
2. Toujours installer le distributeur de chlore après le chauffe-eau. S'il n'y a pas de chauffe-eau, installer le distributeur de chlore après le filtre.

   ⚠ MISE EN GARDE – Des dommages au chauffe-eau ou au filtre peuvent survenir si du chlore concentré circule à travers ceux-ci. Un clapet antiretour en ligne à joint positif résistant à la corrosion doit être installé pour réduire le reflux de chlore gazeux lorsque le système est arrêté. Si le distributeur de chlore est situé sous le niveau de l'eau, il peut-être souhaitable d'installer un clapet antiretour pour empêcher le reflux de l'eau lors du fonctionnement ou de l'entretien de l'unité. Le CL100 intègre cette fonctionnalité.

3. Les deux modèles CL-100 et CL-200 sont équipés de filetages femelles de 1 1/2 po. Si des raccords à douille en PVC (soudure au solvant) sont souhaitées, commander SP1500UNPAK2, ensemble de connecteurs d'extrémité à union affleurante. Pour les raccords filetés mâles et union, commander le paquet de raccords union mâle SP1500UNMPAK1 (deux requis). Des adaptateurs de filetage ou de douille peuvent également être utilisés. Utiliser uniquement des produits d'étanchéité pour tuyaux formulés et approuvés pour une utilisation avec des raccords en plastique ABS (par exemple, ruban en téflon, Permatex Form-A-Gasket no 2, bâtonnet Laco Plasto-Joint). Ne pas trop serrer le raccord de tuyau. Un raccord bien ajusté est serré à la main plus 1 à 1 1/2 tour maximum.

   ⚠ AVIS - Après avoir démarré le système, vérifier à nouveau l'étanchéité de tous les raccords. Resserrer si nécessaire.

   ⚠ MISE EN GARDE – Ne jamais installer le distributeur de chlore directement sur une plomberie en cuivre, car cela pourrait endommager les tuyaux. Pour des vannes de rétrolavage en laiton ou en bronze, ou d'autres composants métalliques sensibles, consulter le revendeur pour connaître les précautions ou les recommandations relatives à votre système particulier.

UTILISER UNIQUEMENT DES PIÈCES DE RECHANGE HAYWARD D'ORIGINE

Figure 1: CL100/200 Vue d'ensemble de la plomberie

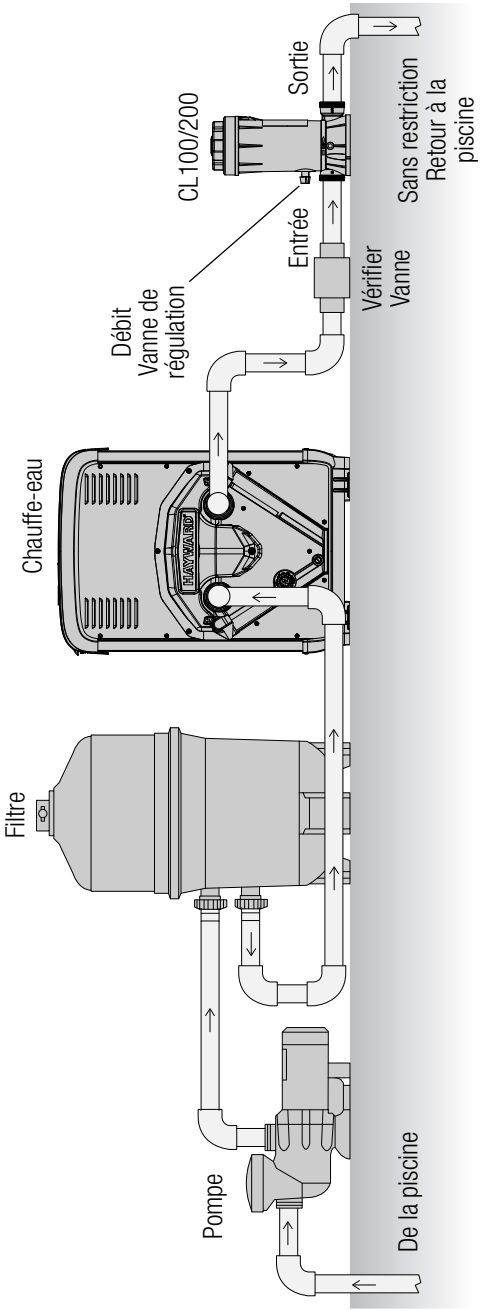

HAYWARD®

CL110/220 (figure 2)

1. Le raccord à l'entrée doit être réalisé dans la tuyauterie après la pompe et avant le filtre. Marquer l'emplacement sur le tuyau.
2. Le raccord à la de sortie doit être effectué dans la tuyauterie après le chauffe-eau. Si aucun chauffe-eau n'est utilisé, le raccord doit être effectué après le filtre. Marquer l'emplacement sur le tuyau.
3. D'après les emplacements marqués aux étapes no 1 et no 2, couper les tubes aux longueurs requises. S'assurer que les extrémités sont coupées de façon nette et uniforme.
4. Enrouler du ruban téflon sur le filetage mâle plus grand du clapet antiretour, puis visser celui-ci à la main et le tourner d'un demi-tour supplémentaire dans l'orifice de sortie du chlorateur. NE PAS TROP SERRER.

   ⚠ **AVIS** – Le clapet antiretour est marqué d'un « point ». Il possède également une balle qui émet des cliquetis lorsqu'il est secoué.

5. Enrouler du ruban téflon sur le filetage mâle plus grand de l'adaptateur de raccord d'entrée, puis visser celui-ci à la main et le tourner d'un demi tour supplémentaire dans l'orifice d'entrée du chlorateur. NE PAS TROP SERRER.
6. Pour raccorder le tube d'entrée au chlorateur, placer l'écrou de compression sur le tube d'entrée et faire glisser l'écrou vers le haut d'environ 2 po. Insérer le tube tout le long dans la douille de l'adaptateur de raccord d'entrée et, maintenant le tube en place, serrer fermement l'écrou à la main. Ne pas trop serrer.
7. Raccorder le tube de sortie au clapet antiretour de la même manière qu'à l'étape 6.

   ⚠ **AVIS** – Les raccords de sellette et les colliers sont conçus pour s'adapter au diamètre extérieur d'un tuyau de 1 1/2 po ou 2 po.

8. Percer un trou de 3/8 po à l'endroit indiqué à l'étape 1. Nettoyer toutes les bavures, tous les copeaux, etc. Installer le raccord de sellette avec le joint dans le trou de forme ovale du collier et insérer le raccord dans le trou de 3/8 po. Fixer le collier autour du raccord de sellette, du joint et du tuyau et serrer fermement pour assurer une bonne étanchéité. Ne pas trop serrer.
9. Percer un trou de 3/8 po à l'endroit indiqué à l'étape 2. Installer le raccord de sellette comme à l'étape 8.
10. Raccorder les tubes d'entrée et de sortie aux raccords de sellette avec des écrous à compression comme à l'étape 6. Ne pas trop serrer.

    ⚠ **MISE EN GARDE** – Ne jamais installer le distributeur de chlore directement sur une plomberie en cuivre, car cela pourrait endommager les tuyaux. Pour des vannes de rétrolavage en laiton ou en bronze, ou d'autres composants métalliques sensibles, consulter le revendeur pour connaître les précautions ou les recommandations relatives à votre système particulier.

    ⚠ **AVIS** – Après avoir démarré le système, vérifier à nouveau l'étanchéité de tous les raccords. Resserrer si nécessaire.

Figure 2: CL110/220 Vue d'ensemble de la plomberie

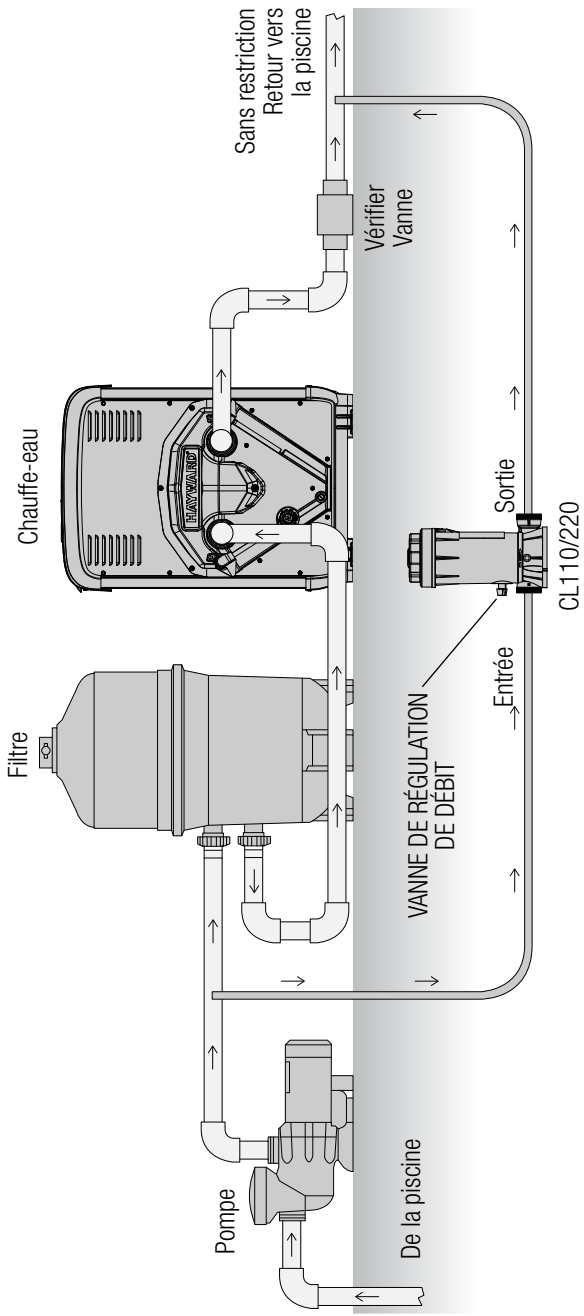

Fonctionnement

Avant d'utiliser le chlorateur

L'eau de la piscine ou du spa doit être correctement équilibrée et conditionnée et doit présenter un taux de chlore résiduel d'environ 1,0 à 1,5 ppm. Suivre les instructions et les instructions du revendeur et du fabricant de produits chimiques.

Vérifier quotidiennement le chlore résiduel et ajuster la vanne à cadran pour plus ou moins de chlore. La demande de chlore pour les piscines et les spas varie en fonction de l'utilisation, de la température, de la lumière du soleil, etc. Dans un premier temps, vous devrez expérimenter pour déterminer la bonne quantité de chlore et le réglage correct requis de la vanne pour votre piscine et le cycle de vie du filtre. Suivre les instructions du fabricant de produits chimiques pour connaître le niveau de chlore approprié.

> ⚠ **AVERTISSEMENT** – **Concentrations chimiques élevées ou risque lié aux gaz dangereux.** L'introduction de gaz potentiellement dangereux ou de concentrations chimiques élevées dans la piscine ou le spa pendant le lavage à contre-courant et les périodes d'absence d'écoulement dans le système de recirculation peuvent causer des blessures graves ou la mort. Pour éviter :
> - Régler l'indicateur de dosage sur zéro avant d'arrêter le débit du chlorateur
> - Minimiser le temps de lavage à contre-courant
> - Ne pas arrêter la pompe pendant de longues périodes
> - Ne pas laisser les baigneurs entrer dans la piscine ou le spa avant que le débit total du système ait été rétabli

La norme NSF-50 exige qu'un dispositif d'indication de débit soit installé sur tous les doseurs chimiques à débit continu. Ce débitmètre, ou indicateur de débit, doit être installé en amont d'un CL200. Acheter et installer en suivant les instructions fournies avec le dispositif indicateur de débit.

Les tests de qualification NSF ont été réalisés à l'aide de pastilles de chlore trichloros-triazinetrione chlorées à 99 % actives de 3 po de la société Regal Chemical Company, avec 90 % de chlore disponible.

Chlorateur de recharge

1. Éteindre toutes les pompes et arrêter toutes les minuteries de pompe.
2. Tourner la vanne de régulation du débit du distributeur de chlore en position fermée (« OFF »).
3. Vérifier que la conduite de retour du distributeur de chlore vers la piscine n'est pas obstruée.
4. Attendre une minute avant d'évacuer la pression du système et avant de tenter de retirer le couvercle.
5. S'il est installé dans un système submergé, fermer les vannes pour isoler le chlorateur.
6. Retirer le couvercle.
7. Remplir le distributeur de chlore avec des comprimés de trichlore-chlore à dissolution lente.
8. Fixer le couvercle au distributeur de chlore.
9. S'il est installé dans un système submergé, ouvrir les vannes pour permettre l'écoulement du débit de la pompe vers la piscine.
10. Tourner la vanne de régulation de débit du chlorateur au réglage souhaité et redémarrer la pompe.

Entretien

Pour changer le joint torique (CL100/110)

1. Lire et suivre les instructions des étapes 1 à 5 de la section « Remplissage du chlorateur ».
2. Retirer le joint torique et le remplacer par un joint torique d'origine Hayward (pièce no CLX110K).
3. Replacer le couvercle. Si le chlorateur doit être rempli, lire et suivre les instructions des étapes 6 à 8 de la section « Remplissage du chlorateur ».

Pour changer le joint torique (CL200/220)

1. Lire et suivre les instructions des étapes 1 à 5 de la section « Remplissage du chlorateur ».
2. Retirer le capuchon avec logo situé sur le couvercle du chlorateur. Dévisser et retirer la vis de retenue. Le couvercle peut maintenant être retiré du capuchon.
3. Remplacer le joint torique par un joint torique d'origine Hayward (pièce n° CLX200K). Réassembler le tout en s'assurant que les rondelles coulissantes sont en place sur la tige du couvercle (à l'intérieur) et sous la tête de la vis de retenue.
4. Replacer le couvercle. Si le chlorateur doit être rempli, lire et suivre les instructions des étapes 6 à 8 de la section « Remplissage du chlorateur ».

Pour retirer la poignée de la vanne de régulation de débit

Placer le pointeur en position pleine (« FULL »). Insérer le tournevis dans la fente opposée au pointeur, soulever et tourner la poignée dans le sens inverse des aiguilles d'une montre. Cela permet à la languette de verrouillage de l'index de la poignée de dégager la nervure du corps.

Pour installer la poignée de la vanne de régulation de débit

1. La poignée de la vanne de régulation de débit, pièce d'origine Hayward CLX200PA, est fournie en deux pièces.
2. Pour l'installer, pousser la poignée à l'intérieur de la tige et installer complètement la tige dans le corps. Il faudra peut-être retirer la poignée et la repositionner pour s'assurer que la tige est bien en place.
3. Retirer la poignée en la tirant tout droit.
4. Appliquer une seule goutte de « Super Glue » au bout de la tige, puis pousser sur la poignée, positionnée en position fermée (« OFF »). Appliquer une pression pendant 30 secondes.

Préparation pour l'hiver

Là où des températures glaciales peuvent être attendues, vidanger toute l'eau et éliminer tout le chlore du chlorateur. Pour les unités en ligne installées de façon permanente, retirer le bouchon de vidange. Retirer soigneusement tous les comprimés et tous les morceaux de comprimés. Rincer soigneusement le chlorateur à l'eau. Replacer le couvercle et le bouchon de vidange.

Aspiration

Lors de l'aspiration, fermer la vanne de régulation de débit pour éviter le contournement des sédiments et une éventuelle obstruction de la vanne de régulation.

Lubrication

Ne jamais utiliser de lubrifiants à base de pétrole sur le joint torique du couvercle. Pour lubrifier, utiliser le lubrifiant Jack's d'origine Hayward n° 327 (n° de réf. SP032712).

Spécifications

Sortie nominale maximale de CL200	
Position de contrôle	**Livres de chlore par jour**
Piscine 100 %	2,30
Piscine 50 %	0,63
Spa 100 %	4,60
Spa 50 %	0,48

Perte de charge maximale 2,01 PSI à 50 GPM

Dimensions

CL100

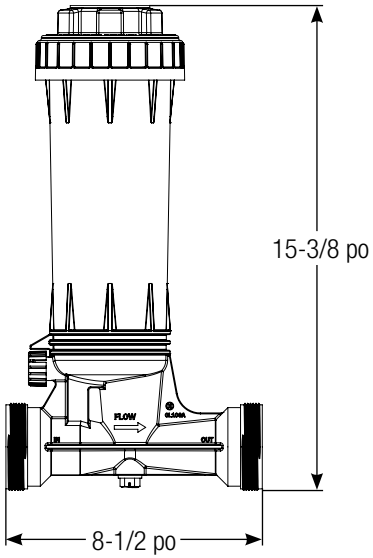

(11-1/4 po avec raccords union)

CL200

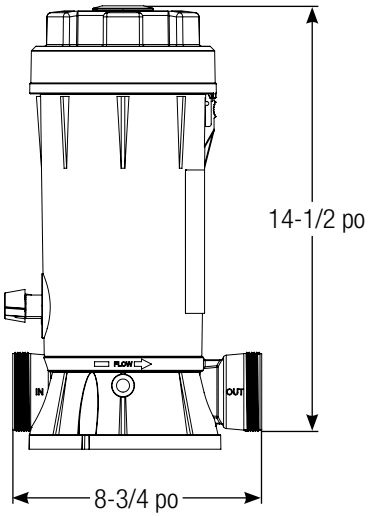

(11-3/4 po avec raccords union)

UTILISER UNIQUEMENT DES PIÈCES DE RECHANGE HAYWARD D'ORIGINE

Pièces de rechange

CL100 Liste des pièces			
No de réf.	**N° Pièce**	**Description**	**Qté**
1	CLX110C	Couvercle	1
2	CLX110K	Joint torique	1
3	CLX110FA	Ensemble de bouton de commande	1
4	CLX220CV	Clapet antiretour	1
5	SPX1700FGV	Bouchon de vidange avec joint	1
	SP032712	Lubrifiant Hayward Jack's no 327	1

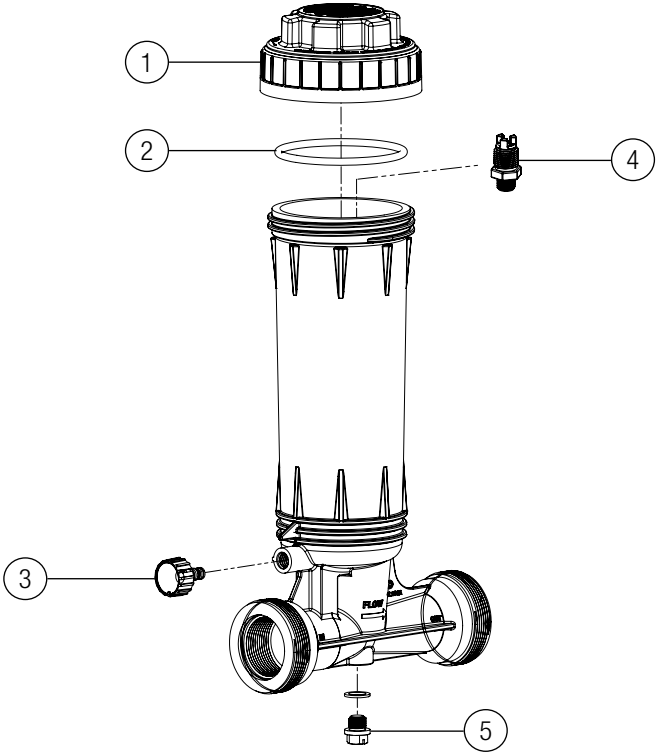

HAYWARD®

CL200 Liste des pièces			
No de réf.	**N° Pièce**	**Description**	**Qté**
1	CLX200E	Capuchon avec logo	1
2	CLX200G	Vis de retenue du couvercle	1
3	CLX200W	Rondelle coulissante	2
4	CLX200C	Capuchon	1
5	CLX200B	Couvercle	1
6	CLX200K	Joint torique	1
7	CLX200H	Tube du distributeur (certains modèles)	1
8	CLX200PA	Ensemble de vanne de régulation	1
9	SPX1700FA	Bouchon de vidange avec joint	1
10	SPX1500UNPAK	Raccords union-douille (2)	--
11	CLX200BS	Base	1
	SP032712	Lubrifiant Hayward Jack's no 327	1

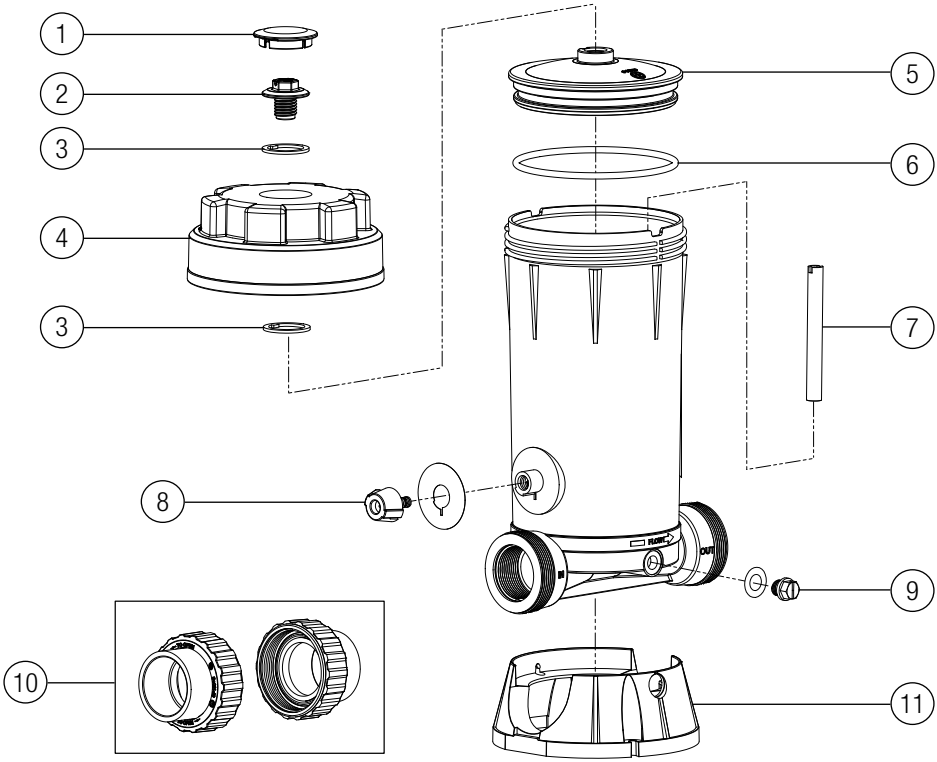

HAYWARD®

CL110 Liste des pièces			
No de réf.	N° Pièce	Description	Qté
1	CLX100C	Couvercle	1
2	CLX110K	Joint torique	1
3	CLX110DA	Vanne de débit à cadran	2
4	CLX110B	Base	1
5	CLX220CV	Clapet antiretour	1
6	CLX220H	Écrous à compression	4
7	CLX220G	Raccord de sellette	2
8	CLX220K	Pince de sellette	2
9	CLX220J	Tube en plastique – 8 pi	1
	SP032712	Lubrifiant Hayward Jack's no 327	1

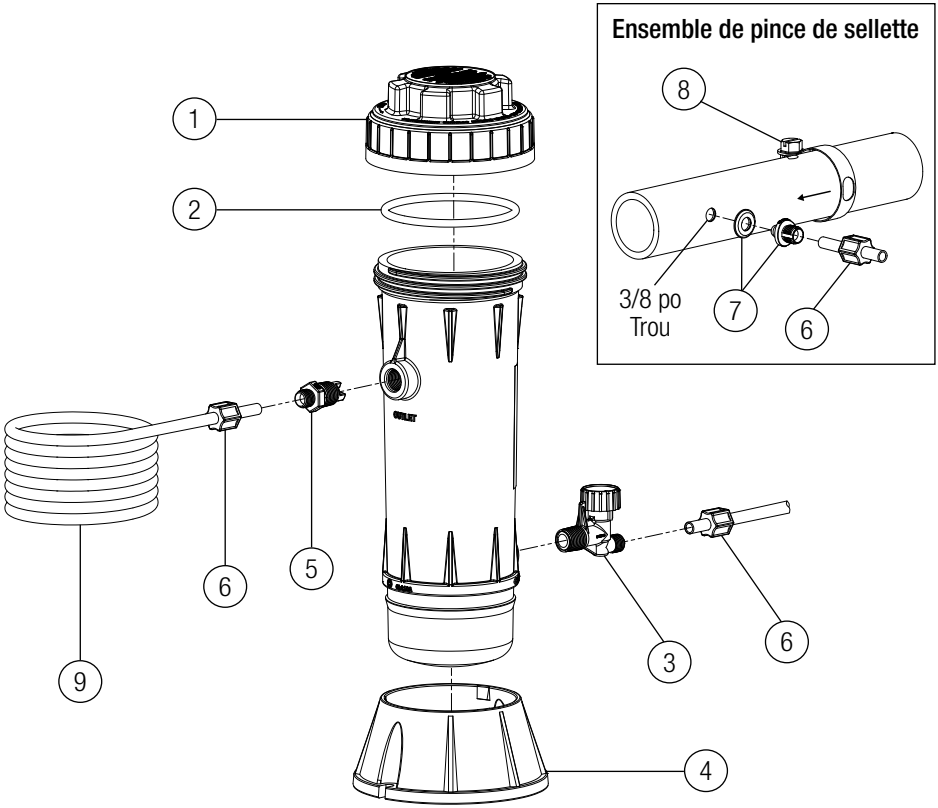

HAYWARD®

CL220 Liste des pièces

No de réf.	N° Pièce	Description	Qté
1	CLX200E	Capuchon avec logo	1
2	CLX200G	Vis de retenue du couvercle	1
3	CLX200W	Rondelle coulissante	2
4	CLX200C2	Capuchon	1
5	CLX200B	Couvercle	1
6	CLX200K	Joint torique	1
7	CLX200H	Tube du distributeur (certains modèles)	1
8	CLX200PA	Ensemble de vanne de régulation	1

No de réf.	N° Pièce	Description	Qté
9	CLX220B	Base	1
10	CLX220CV	Clapet antiretour	1
11	CLX220D	Adaptateur de raccord d'entrée	1
12	CLX220H	Écrous à compression	4
13	CLX220G	Raccord de sellette	2
14	CLX220K	Pince de sellette	2
15	CLX220J	Tube en plastique – 8 pi	1
	SP032712	Lubrifiant Hayward Jack's no 327	1

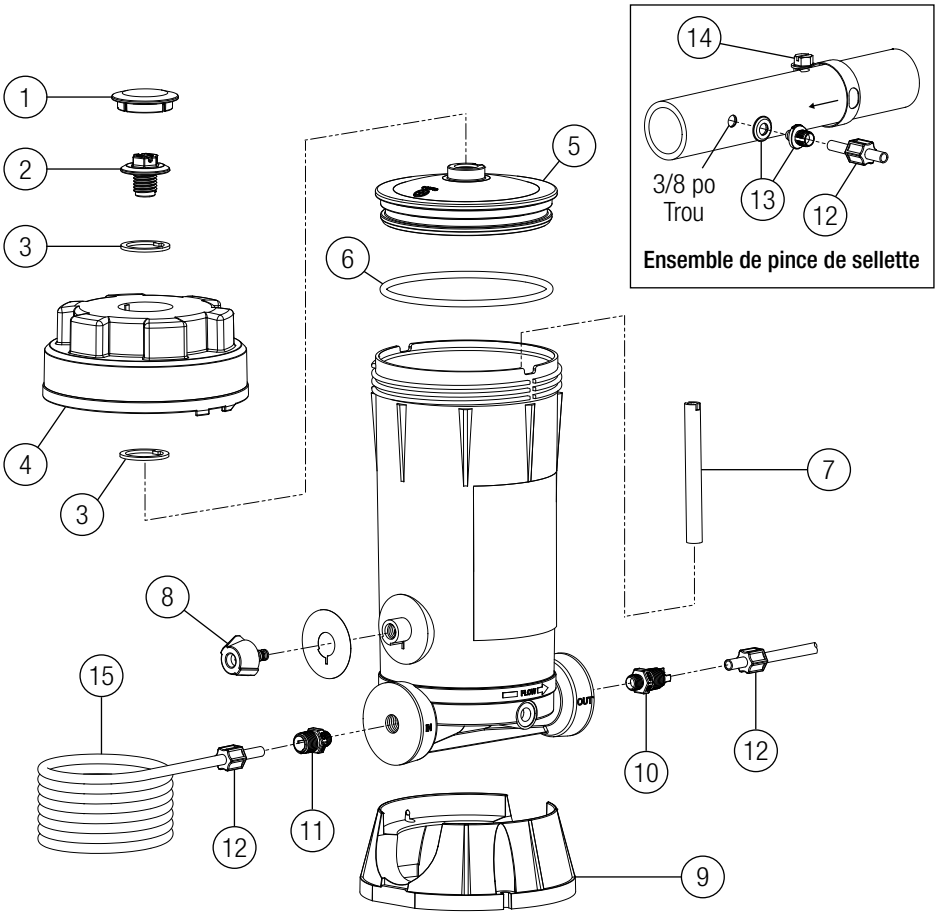

CETTE PAGE EST
INTENTIONNELLEMENT LAISSÉE VIDE

CETTE PAGE EST
INTENTIONNELLEMENT LAISSÉE VIDE

HAYWARD®

Garantie limitée de HAYWARD[MD] Pool Products

Hayward Pool Products, Inc., garantit que les composants de ce produit sont exempts de défauts de matériaux et de fabrication pendant la période de garantie. Veuillez consulter le site https://hayward.com/support/resources/warranty pour plus de détails sur la garantie du produit.

La garantie limitée ne couvre pas les dommages dus au gel, à la négligence, à la mauvaise installation, à un usage ou à un entretien inappropriés, à un cas de force majeure ou comme précisé dans le manuel d'installation et d'utilisation. Les éléments défaillants ou qui deviennent défectueux pendant la période de garantie seront réparés ou remplacés, à notre discrétion.

Une preuve d'achat sera exigée pour le service sous garantie. Au cas où aucune preuve d'achat ne serait disponible, la date de fabrication du produit sera la seule détermination de la date d'achat.

Pour obtenir le service de garantie, veuillez communiquer avec le lieu d'achat ou le centre de services Hayward agréé le plus proche. Pour trouver le centre de services Hayward agréé le plus près de chez vous, rendez-vous sur notre page https://hayward.com/dealerlocator

Hayward ne sera en aucun cas responsable du transport, du retrait, des travaux de réparation ou d'installation ni d'autres frais associés à l'obtention d'un remplacement ou d'une réparation par garantie.

La garantie Hayward Pool Products ne s'applique pas aux composants d'autres fabricants. Pour ces produits, la garantie établie par leur fabricant respectif s'applique.

La garantie expresse limitée ci-dessus constitue l'entière garantie de Hayward Pool Products concernant ses produits pour piscine et se substitue à toute autre garantie explicite ou implicite, y compris les garanties de qualité marchande ou d'adaptation à un emploi particulier. Hayward Pool Products ne sera en aucun cas tenu responsable de tout dommage indirect, particulier ou accessoire de quelque nature que ce soit.

Certains territoires et provinces n'admettant pas de limitation sur la durée d'une garantie implicite ni l'exclusion des dommages indirects ou accessoires, les limitations susmentionnées ne vous concernent donc peut-être pas. Cette garantie vous attribue des droits légaux particuliers et vous pouvez en avoir d'autres, qui varieront d'un territoire et d'une province à l'autre.

Hayward Industries, 1415 Vantage Park Dr., Suite 400, Charlotte, NC 28203

***Remplace toutes les publications précédentes**

Enregistrez votre produit à l'adresse
https://hayward.com/support/resources/warranty/product-registration

Pour obtenir de plus amples renseignements ou une assistance technique, rendez-vous sur notre site Web à l'adresse www.hayward.com

HAYWARD®

Hayward est une marque de commerce déposée de Hayward Industries, Inc. © 2024 Hayward Industries, Inc.

Toutes les autres marques de commerce non détenues par Hayward sont la propriété de leurs propriétaires respectifs. Hayward n'est en aucun cas affiliée à ces tierces parties ni n'est soutenue par ces dernières. Pour obtenir des renseignements sur les brevets, consultez la page www.hayward.com/patents.

UTILISER UNIQUEMENT DES PIÈCES DE RECHANGE HAYWARD D'ORIGINE