HAYWARD®

Pro-Grid

Vertical DE Filter Series

Owner's Manual

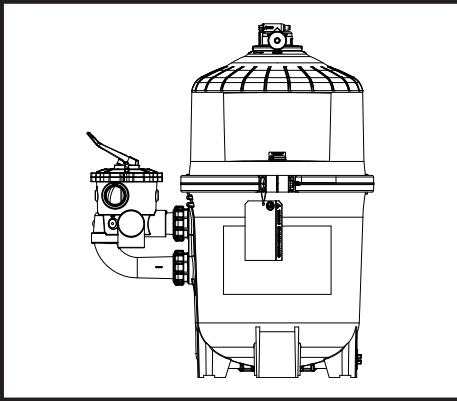

Contents

Safety Instructions.....1
Overview.....3
Installation.....3
System Start-Up.....4
Operation.....5
Winterization.....8
Replacement Parts.....9
Maintenance.....11
Warranty.....12

MODEL	EFFECTIVE FILTRATION RATE		DESIGN FLOW RATE		RECOMMENDED AMOUNT OF D.E.	
	FT^2	M^2	GPM	LPM	LBS	KGS
DE2420	24	2.2	48	182	3.0	1.4
DE3620	36	3.4	72	273	4.5	2.0
DE4820	48	4.5	96	363	6.0	2.7
DE6020	60	5.6	120	454	7.5	3.4
DE7220	72	6.7	144	545	9.0	4.0
MAXIMUM WORKING PRESSURE FOR ALL MODELS 50 PSI (3.45 BAR)						

Hayward Industries
1415 Vantage Park Dr., Suite 400
Charlotte, NC 28203
Phone: (908)-355-7995
www.hayward.com

IMPORTANT SAFETY INSTRUCTIONS

Basic safety precautions should always be followed, including the following: Failure to follow instructions can cause severe injury and/or death.

⚠ This is the safety-alert symbol. When you see this symbol on your equipment or in this manual, look for one of the following signal words and be alert to the potential for personal injury.

⚠ **WARNING** – Warns about hazards that could cause serious personal injury, death or major property damage and if ignored presents a potential hazard.

⚠ **CAUTION** – Warns about hazards that will or can cause minor or moderate personal injury and/or property damage and if ignored presents a potential hazard. It can also make consumers aware of actions that are unpredictable and unsafe.

⚠ **ATTENTION** – Indicates special instructions that are important but not related to hazards.

⚠ **WARNING** – **Read and follow all instructions in this owner's manual and on the equipment. Failure to follow instructions can cause severe injury and/or death.**

ATTENTION INSTALLER – THIS MANUAL CONTAINS IMPORTANT INFORMATION ABOUT THE INSTALLATION, OPERATION, AND SAFE USE OF THIS VARIABLE SPEED PUMP THAT MUST BE FURNISHED TO THE END USER OF THIS PRODUCT. FAILURE TO READ AND FOLLOW ALL INSTRUCTIONS COULD RESULT IN SERIOUS INJURY.

⚠ **WARNING** – This product should be installed and serviced only by a qualified professional.

USE OF NON-HAYWARD REPLACEMENT PARTS VOIDS WARRANTY.

⚠ **WARNING** – To reduce risk of injury, do not permit children to use or climb on this product. Closely supervise children at all times. Components such as the filtration system, pumps, and heaters must be positioned to prevent children from using them as a means of access to the pool.

⚠ **WARNING** – **Component Separation Hazard.** Pool and spa water circulation systems operate under hazardous pressure during start up, normal operation, and possibly after pump shut off. Pressure in system can cause explosive component separation of the upper filter body if safety and operation instructions are not followed. Severe personal injury or death can result.

To Avoid Component Separation:

- Follow all safety and operation instructions.
- Do not operate water circulation system if a system component is assembled improperly, damaged, missing, or not a genuine Hayward component.
- Before performing maintenance on the water circulation system, verify all system and pump controls are in OFF position and filter manual air relief valve is in the OPEN position.
- Use ONLY Hayward clamp system components: DEX2421JKIT clamp assembly, DEX2421J2 nut/bolt assembly, and a DEX2422Z2 metal reinforced seal. Non-Hayward components may fail in use and cause explosive separation.
- Never rely on hand tightening the clamp nut to the clamp bolt. Using a ¾" socket on a torque wrench, torque clamp nut and clamp bolt to 150 inch-lbs.
- Before starting system pump, insure filter manual air relief valve body is in LOCK position in filter upper body.
- Before starting the system pump, verify that all system valves are set in a position to allow water from the filter to return back to the pool.
- Before starting the system pump, the manual air relief valve must be in the OPEN position.
- When starting pump, do not stand over or near filter.
- If water leakage appears in the area of the filter tank clamp, immediately turn off all system circulation pumps and electrical power. Do not return to the filter until all water flow has stopped. Reassemble the clamp system per the instructions in this owner's manual to stop the leak.
- Return to filter to close manual air relief valve only when a steady stream of water (Not air or air and water mix) is discharged from the manual air relief valve.
- Do not change filter control valve position while system pump is running.

HAYWARD®

WARNING – **Excess Pressure Hazard.** Pressure testing of the pump and filter system in excess of the 50 PSI can cause explosive separation of the components. Component separation can result in severe personal injury or death.

WARNING – **Electrocution Hazard.** High Voltage electricity is present in the pool and spa equipment. High voltage electricity can cause shock and electrocution. Shock and electrocution can result in severe personal injury or death.

- All electrical wiring MUST be in conformance with applicable local codes, regulations and the National Electrical Code (NEC).
- Before performing any service or maintenance on electrical equipment turn off all electrical power.
- Contact a licensed electrician or building inspector for information on local electrical codes for bonding requirements.
- Verify water discharge from the filter manual air relief valve is directed away from electrical devices.
- Do not locate pump controls over or near filter.

WARNING – **Suction Entrapment Hazard.** Suction in suction outlets and/or suction outlet covers that are, damaged, broken, cracked, missing, or unsecured can cause severe injury and/or death due to the following entrapment hazards:

Hair Entrapment – Hair can become entangled in suction outlet cover.

Limb Entrapment – A limb inserted into an opening of a suction outlet sump or suction outlet cover that is damaged, broken, cracked, missing, or not securely attached can result in a mechanical bind or swelling of the limb.

Body Suction Entrapment – A negative pressure applied to a large portion of the body or limbs can result in an entrapment.

Evisceration/ Disembowelment Entrapment – A negative pressure applied directly to the intestines through an unprotected suction outlet sump or suction outlet cover that is, damaged, broken, cracked, missing, or unsecured can result in evisceration/ disembowelment entrapment.

Mechanical Entrapment – There is potential for jewelry, swimsuit, hair decorations, finger, toe or knuckle to be caught in an opening of a suction outlet cover resulting in mechanical entrapment.

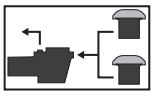

To Reduce the Risk of Entrapment Hazards:

- A minimum of two functioning suction outlets per pump must be installed. Suction outlets in the same plane (i.e. floor or wall), must be installed a minimum of three feet (3') [.94 meter] apart, as measured from near point to near point.
- Dual suction outlets shall be placed in such locations and distances to avoid "dual blockage" by a user.
- Dual suction outlets shall not be located on seating areas or on the backrest for such seating areas.
- The pool or spa circulation system shall be designed to comply with ANSI/APSP-7 2006.
- Suction outlet covers shall conform to ANSI/ASME A112.19.8
- Never use Pool or Spa if any suction outlet component (cover/grate) is damaged, broken, cracked, missing, or not securely attached.
- Immediately replace damaged, broken, cracked, missing, or not securely attached suction outlet components.
- The CPSP as well as the ICC *International Residential Code* Part IX, Appendix G, Section AG106 specifies the installation of a safety vacuum release system conforming to ASME A112.19.17, or an approved gravity drain system.
- Failure to remove pressure test plugs and/or plugs used in winterization of the pool/spa from the suction outlets can result in an increased potential for suction entrapment.
- Failure to keep suction outlet components clear of debris, such as leaves, dirt, hair, paper and other material can result in an increased potential for suction entrapment.

Suction outlet covers and grates have a finite life. They should be inspected frequently and replaced within specified life.

For warranty information, please go to www.hayward.com/warranty.

SAVE THESE INSTRUCTIONS

Overview

Your Hayward Pro-Grid™ Vertical Grid D.E. Filter combines superior water filtration with ease of operation and totally corrosion-free construction. It uses diatomaceous earth (D.E.), which is the most efficient dirt remover and filter medium known.

The D.E., which is usually fed through the skimmer at initial start-up, uniformly coats the curved vertical filter elements that are covered with a custom fitted monofilament polypropylene filter cloth. As pool water is pumped through the control valve into the bottom of the filter tank, the D.E. surface, or coating, filters out even the minutest particles resulting in clear, clean, sparkling water.

After a period of time, the accumulated dirt in the filter causes a resistance to flow, the pressure rises, and flow diminishes. This means the dirt holding capacity of the D.E. has been reached, and it is time to clean (backwash) your filter. With the control valve in the back wash position, the water is automatically reversed through the filter, flushing trapped dirt, debris and D.E. out the waste line. Once the filter is backwashed (cleaned) of D.E. and dirt, the control valve is manually re-sequenced to filter position and a fresh charge of D.E. is added to resume normal filtering.

Installation

Clearance & Dimensions

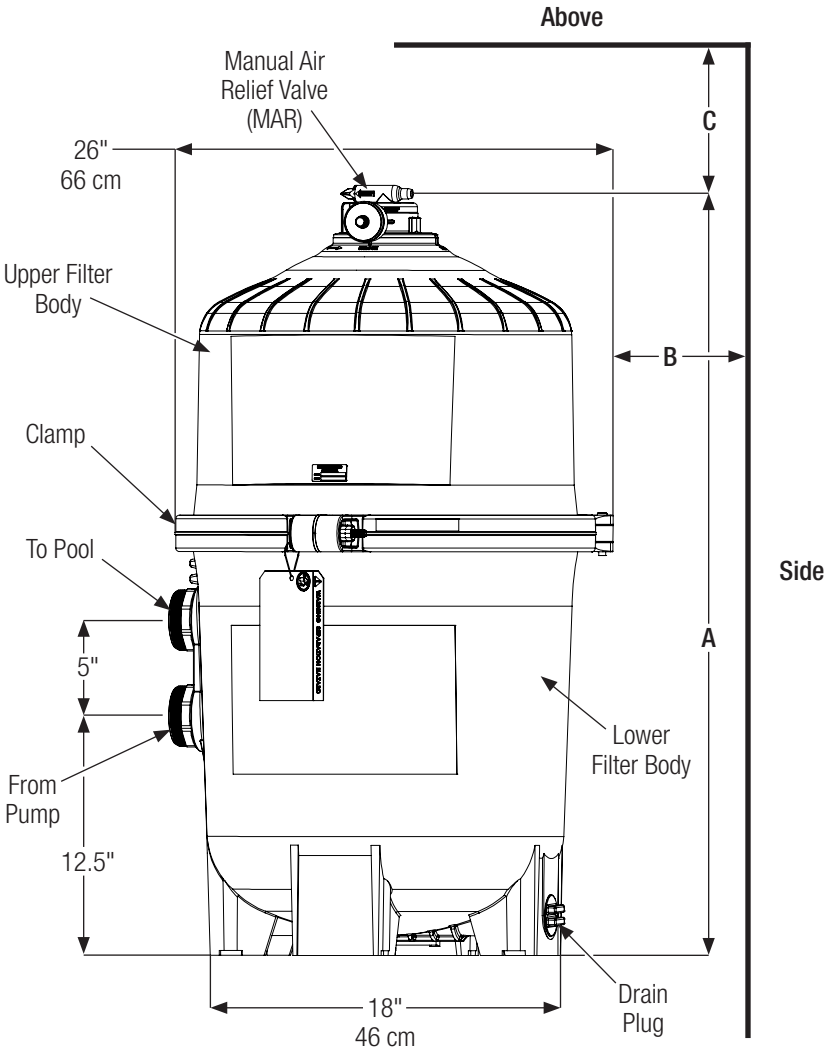

Filter Model	Height (A)		Required Clearance			
			Side (B)		Above (C)	
	in.	cm	in.	cm	in.	cm
DE2420	32.0	81	18	46	15	38
DE3620	34.1	87	18	46	16	41
DE4820	40.1	102	18	46	18	46
DE6020	46.1	107	18	46	22	56
DE7220	52.0	132	18	46	25	63

USE ONLY HAYWARD GENUINE REPLACEMENT PARTS

Installation Steps

Only simple tools (screwdriver and wrenches), plus pipe sealant for plastic adapters, are required to install and/or service the filter.

1. The filter system should be installed on a level concrete slab or other rigid base. Select a well drained and vented area, one that does not flood when it rains. Position the filter so that the piping connections, and winter drain are convenient and accessible for operation, service, maintenance and winterizing.
2. Position filter so the filter will drain by gravity.
3. If practical, place pump and filter in the shade to shield it from continuous, direct heat from the sun.
4. Assemble appropriate Filter Control valve (See Page 10 for selection) to filter. Lubricate the O-ring first (we recommend using Jack's 327 Lubricant). Align the two (2) valve pipe connections, with O-rings in place, with the two openings in the side of the filter tank and press in firmly. Secure the assembly to the tank connections with the two bulkhead lock nuts. Do not over-tighten.
5. Connect the pool suction plumbing between the skimmer, pool outlet and the pump.
6. Install the pool return plumbing.
7. If pressure gauge is not installed, apply Teflon tape to the gauge threads and carefully screw the gauge into the gauge adapter assembly.
8. Do not locate pump controls over or near filter.
9. Verify water discharge from the filter manual air relief valve is directed away from electrical devices.

System Start-Up

Before Starting the Pump

1. Use ONLY Hayward clamp system components; DEX2421JKIT clamp system, DEX2421J2 nut/bolt assembly, DEX2422Z2 metal reinforced seal. Non-Hayward clamp components may fail in use and cause explosive component separation. Verify that upper and lower filter bodies are properly secured with the filter body clamp. Never rely on hand tightening the clamp nut to the clamp bolt. Using a ¾" socket on a torque wrench, torque clamp nut to clamp bolt to 150 inch-lbs (See Figure 1). Verify that the filter manual air relief body is in the LOCK position, and no filter components are missing, damaged or not genuine Hayward components. (See Figure 2)
2. Close filter drain. Note: Filter plug requires an o-ring seal. (See Figure 4)
3. Open all system valves to allow water from the pool to the filtration system and from the filter to return to the pool.
4. Place the manual air relief valve in OPEN position. (See Figure 2)

Starting Pump

1. When starting system pump, do not stand over or near filter. If water leakage appears at filter tank clamp, immediately turn off all system circulation pumps and all electrical power. Do not return to the filter until all water leakage has stopped. Reassemble the clamp system per the instructions on page 7 in this owner's manual to stop leak.
2. Return to filter to CLOSE manual air relief valve only when a steady stream of water (not air or, air and water mix) is discharged from the manual air relief valve.
3. To avoid damages to the grid elements, DO NOT operate the filter for more than a minute or two without the D.E. pre-coat.

Figure 1

Tighten clamp bolt and nut using a torque wrench to 150 inch-lbs.

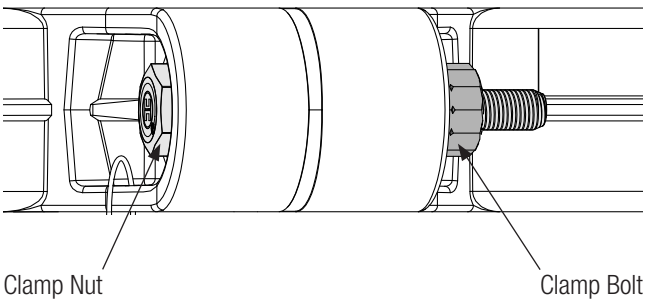

Figure 2

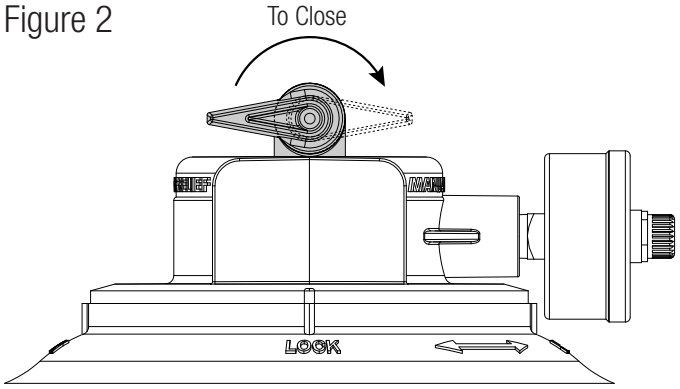

Manual Air Relief Valve Shown OPEN in LOCKED Position

USE ONLY HAYWARD GENUINE REPLACEMENT PARTS

Pre-Coating

Add the correct amount of D.E. (see specifications on the front page of this manual or on the filter label) into the system through the skimmer – as fast as the plumbing will take it. Record the pressure gauge reading after the D.E. has been added. This is the “pre-coat” or “clean” pressure.

Operation

Filtering

Filtration starts as soon as the filter has been pre-coated. As the filter removes dirt from the pool water, the accumulated dirt causes a resistance to flow. As a result, the gauge pressure will rise and the flow will decrease. When the pressure rises 8-10 psi (.55-.69 bar) above the pre-coat pressure, it is time to backwash (clean) the filter. Once your filter is running and there is a pressure reading, line up the green arrow with the current reading. (See Fig 3) When the pressure rises to or above the red or second arrow, it is time to clean your filter.

NOTE: During initial clean-up of the pool, particularly with a new pool or a very dirty pool, it may be necessary to backwash more frequently due to the heavy initial dirt load in the water.

Figure 3

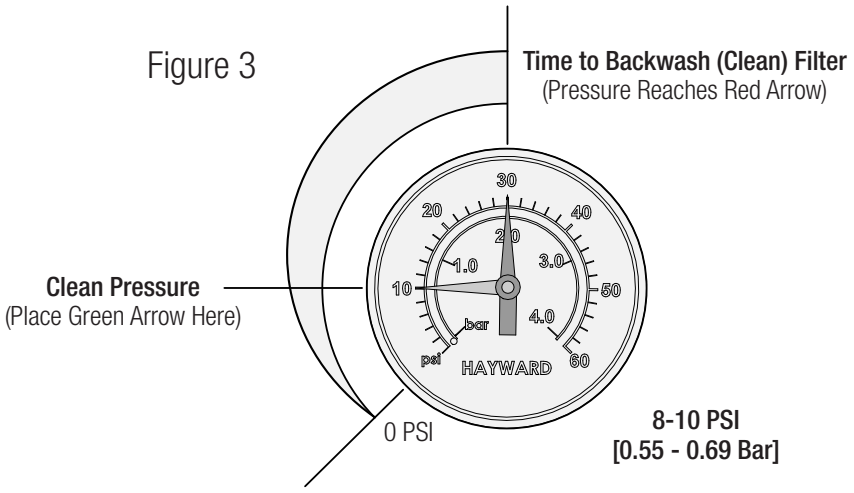

Filter Control Valve Functions

IMPORTANT: To prevent unnecessary strain on piping system and valves, always shut off pump before switching Filter Control Valve positions.

Six-Position Vari-Flo™ Filter Control Valve SP0710XR50 or SP0715XR50

(A) **FILTER** – Set valve to FILTER for normal filtering. Also use for regular Vacuuming.

(B) **BACKWASH**
- a. Shut off the pump.
- b. Set Filter Control Valve to BACKWASH.
- c. Start Pump and backwash approximately two minutes, or until water out waste line appears clean.
- d. Shut off pump.
- e. Set Control Valve to RINSE.
- f. Start pump and operate for 20 seconds.
- g. Shut off pump.
- h. Set Filter control valve to FILTER.
- i. Proceed as described in Pre-Coating section to add fresh D.E.

(C) **RINSE** – Water Flows through the filter the same as in FILTER position, except that the water goes to WASTE. An optimal position used for pre-coating if a large cloud (pre-coat puff) is observed returning to pool during the pre-coating process.

(D) **WASTE** – To bypass filter for draining or lowering water level and for vacuuming heavy debris directly to WASTE.

(E) **RECIRCULATE** – Water is re-circulated through the pool system, bypassing the filter.

(F) **CLOSED** – Shuts off flow from pump to filter.

USE ONLY HAYWARD GENUINE REPLACEMENT PARTS

Four Position Selecta-Flo™ Filter Control Valve SP0740DE

(A) **FILTER** – Set valve to FILTER for normal filtering. Also use for regular Vacuuming.
(B) **WASTE** – To bypass filter for draining or lowering water level and for vacuuming heavy debris directly to WASTE.
(C) **BACKWASH**
  a. Shut off the pump.
  b. Set Filter Control Valve to BACKWASH.
  c. Start Pump and backwash approximately two minutes, or until water out waste line appears clean.
  d. Shut off pump.
  e. Set Filter control valve to FILTER.
  f. Proceed as described in Pre-Coating section to add fresh D.E.
(D) **POOL OR SPA BOOST** – Water is re-circulated through the pool system, bypassing the filter.

Two-Position Slide Valve SP0410X502S

(A) **FILTER** – Set Valve to FILTER for normal filtering. Also use for vacuuming (Handle in Down position).
(B) **BACKWASH**
  a. Shut off the pump.
  b. Set valve to BACKWASH (UP position).
  c. Start Pump and backwash approximately two minutes, or until water out waste line appears clean.
  d. Shut off pump.
  e. Set Filter control valve to FILTER (DOWN Position).
  f. Proceed as described in Pre-Coating section to add fresh D.E. for cleaning filter (Handle in Up position).

Manual Cleaning

⚠ **ATTENTION** – Before manually cleaning the filter, backwash by following BACKWASHING instructions for the corresponding valve type.

Filter Disassembly Instructions

1. Turn off all system circulation pumps and all electric power on the pad.
2. Set all system valves in a position to prevent water flow to the filter.
3. The manual air relief valve must be placed in the OPEN position. (Figure 2)
4. Remove filter drain plug (Fligure 4) and drain water from filter.
5. Using 3/4" wrenches, loosen and remove the clamp nut and the clamp bolt. (Figure 1)
6. Holding both ends of the filter body clamp carefully spread the clamp ends. Remove the clamp by lifting over the upper filter body. Do not to drop the clamp during removal because the clamp could be damaged. Do not strike the clamp with metal tools as they can damage the clamp.
7. Lift off upper filter body. Do not use the pressure gauge to lift the upper filter body.

Initial Cleaning of Element Cluster Assembly

Before removing the element cluster assembly we recommend hosing it down with a strong stream from a garden hose or preferably with the Hayward cleaning wand (EC2024). Be sure the drain plug is not in place or the drain valve is open. Remove as much of the dirty D.E. and accumulated debris by flushing it out of the drain opening. This will allow for easier removal of the element cluster assembly.

Removing Element Cluster

Rock the element cluster assembly slightly from side to side to free the manifold from the vertical outlet elbow. The element cluster assembly may now be removed by lifting it straight up using the lift handles.

Cleaning Element Cluster

The filter element cluster can be cleaned by washing inside and outside with a garden hose. After hosing filter element cluster, for best results, carefully brush the surface to remove fine particles. Do Not Pressure Wash as it can damage the filter element cluster. You may find some debris on the filter element cluster, which may not have been removed with hosing.

Figure 4

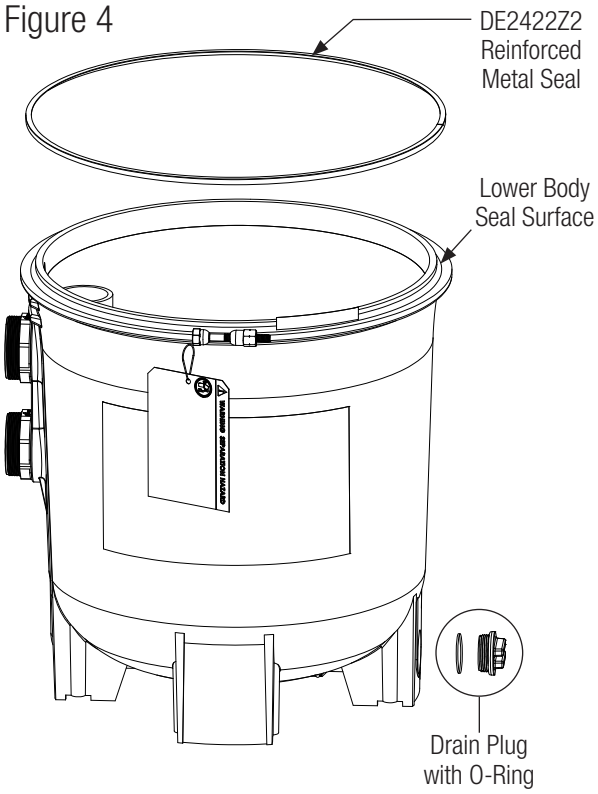

Filter Re-Assembly Instructions

Clean Seal Ring and Seal Surface

1. Remove filter tank seal.
2. With a clean cloth wipe the lower filter body seal surface (Figure 4). Do not use a solvent.
3. With a clean cloth wipe the upper filter body seal surface.

> ⚠ **ATTENTION** – Do NOT use any petroleum solvents to clean filter components. Do NOT lubricate DEX2422Z2 Seal.

Re-Installing Element Cluster

1. Lubricate outlet elbow O-rings with Jack's Formula 327 Multilube.
2. Replace filter element cluster into filter tank, carefully fitting top collector manifold outlet over outlet elbow O-ring.

Body and Clamp Re-Assembly

1. Place the metal reinforced seal on the lower filter body (Figure 4). Place the upper filter body on the Hayward DEX2422Z2 metal reinforced seal and lower filter body in a position which allows all operation and safety labels to be clearly visible and the upper body to be centered on the lower filter body. Press down firmly and evenly to set the upper filter body (Figure 5).
2. Replace the filter clamp around the upper and lower filter bodies. Hold the clamp ends to position the clamp on the filter bodies with the clamp ends adjacent to the safety and operation labels on the filter bodies (Figure 5).

> ⚠ **ATTENTION** – Do NOT hit or strike clamp with hammer or metal tools.

3. Insert clamp bolt through the clamp ends and thread the clamp nut onto clamp bolt with rounded end of the nut (Figure 1) towards the ends of the clamp.
4. Never rely on hand tightening of clamp nut to clamp bolt. Using a ¾" socket on a torque wrench, torque clamp nut to clamp bolt to 150 inch-lbs. (Figure 1).
5. Follow Operation Instructions for "System Start-Up".

Vacuuming

Vacuuming can be performed directly into the filter whenever needed. Backwash filter after vacuuming, if required.

Head Loss Chart (Figure 6)

Figure 5

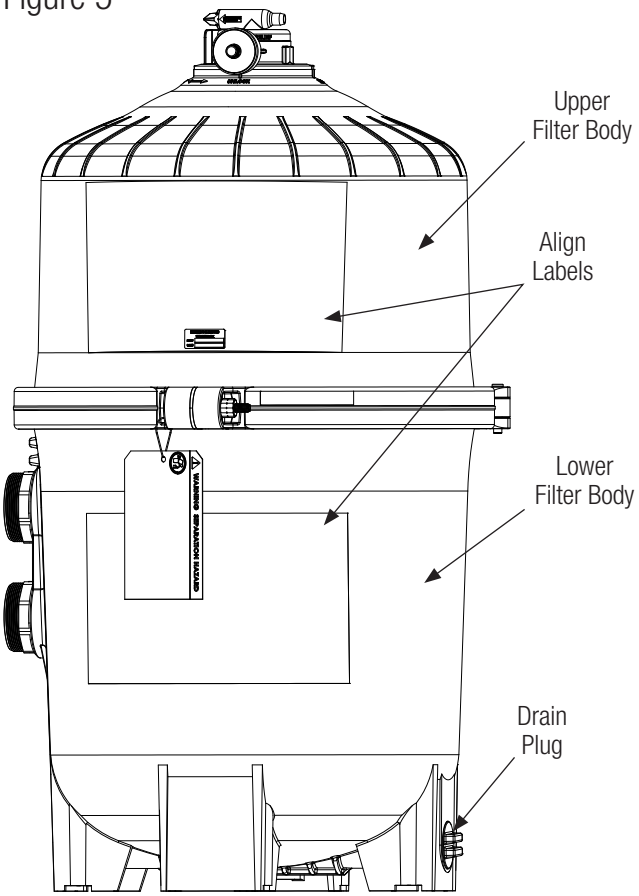

Figure 6

Head Loss with SP0740DE Multiport Valve
Perte de Pression Due a la SP0740DE Valve Selectrice
Caída de Presión con SP0740DE Válvula Múltiple

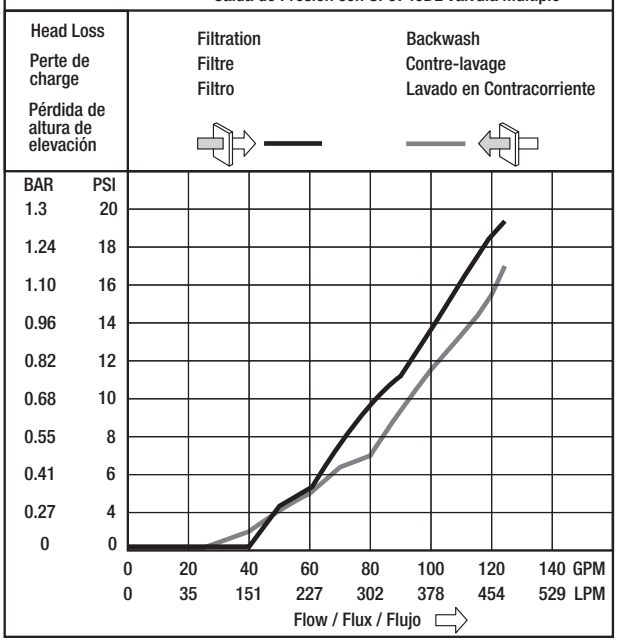

Servicing the Manual Air Relief Valve

Your Filter comes with a Manual Air Relief Valve (MAR) pre-installed from the factory. For Qualified pool professionals only: If MAR valve needs to be serviced, follow these instructions carefully and refer to Figure 7.

Removing the Manual Air Relief Valve

1. Turn off all system circulation pumps and all electric power on the pad.
2. Set all system valves in a position to prevent water from flowing to the filter.
3. The manual air relief valve must be placed in the OPEN position.
4. Wait until all water leakage has stopped.
5. Grasp the MAR body at the flats, turn the MAR counterclockwise until the indicator on the on the MAR flange is aligned with the “UNLOCK” position on the upper filter body.
6. Pull straight up to remove the MAR, a slight rocking motion may help.

Re-Installation Of The Manual Air Relief Valve

1. Check the O-ring seals, replace as needed.
2. With a clean cloth, wipe upper filter body and O-ring groove. Remove all dirt and debris.
3. Align the notch in the MAR Flange with notch on top of the upper filter body.
4. Press the MAR straight down into the upper filter body
5. Turn the MAR clockwise until the indicator is aligned with the “LOCK” position on the upper filter body.
6. Verify the MAR discharge points away from all electrical connections.

Figure 7

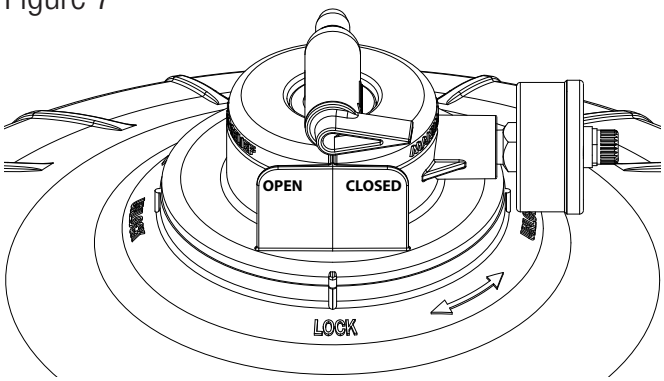

Manual Air Relief Valve Shown CLOSED in LOCKED Position
Rotate Counter-Clockwise to UNLOCK

Winterization

⚠ **ATTENTION** – In areas where subfreezing temperatures can be expected, the filter should be drained to protect the filter from damage.

1. The filter should be disassembled and the filter cartridges elements cleaned or replaced.
2. Follow directions under FILTER DISASSEMBLY INSTRUCTIONS
3. Then REMOVING CARTRIDGES per instructions
4. Reassemble per the instructions on Page 7.
5. Be sure to leave the drain plug unattached during the winter season to avoid cracking the filter body.

HAYWARD®

Replacement Parts

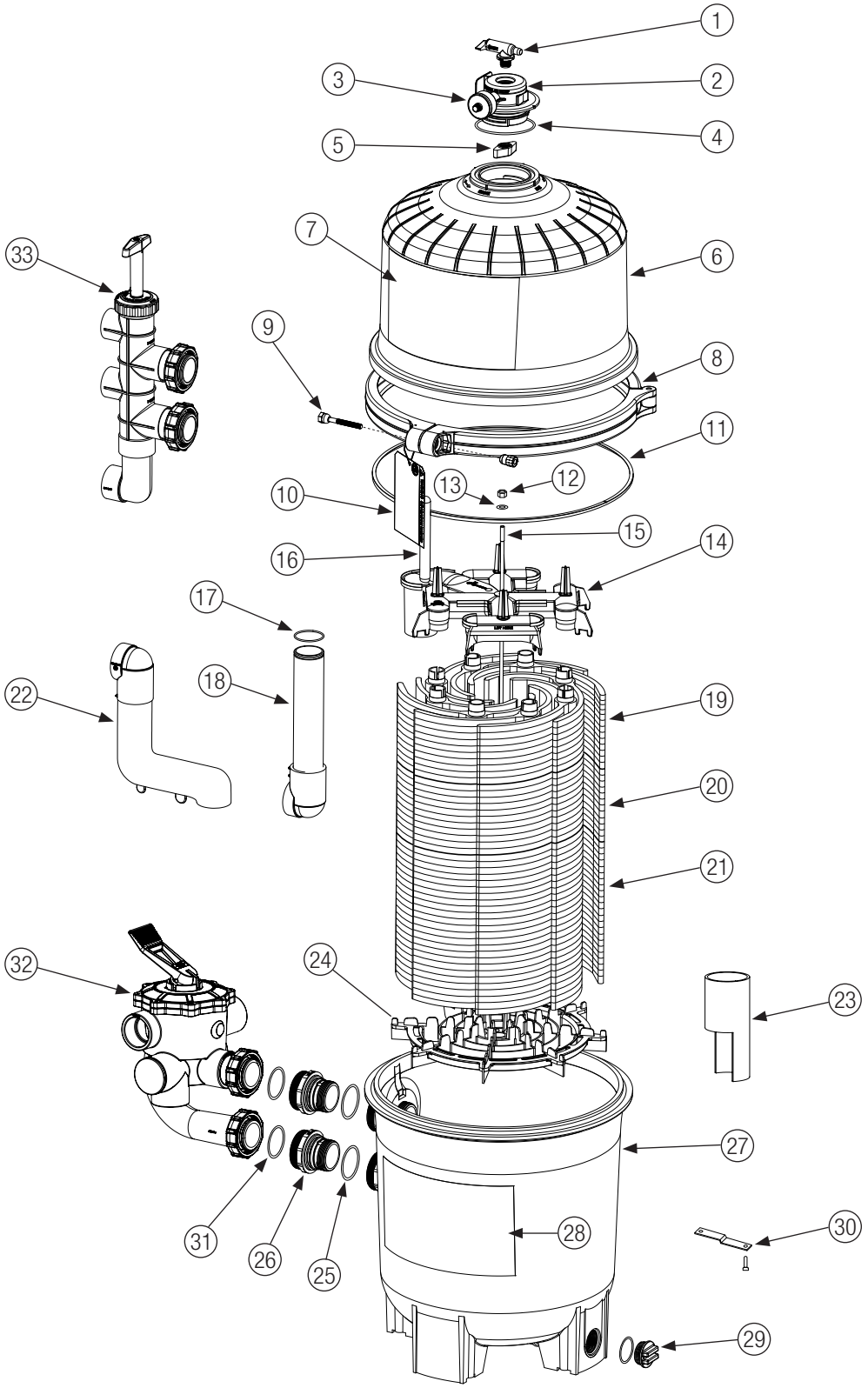

ITEM	PART NO.	DESCRIPTION
1	CCX1000V	Manual Air Relief w/O-ring
2	DEX2420MAR2	Manual Air Relief Assembly
3	ECX2712B1	Pressure Gauge
4	DEX2420Z8A	O-Ring Kit (Set of 2)
5	CCX1000N	Manual Air Relief Nut
6	DEX2420BT DEX3620BT DEX4820BT DEX6020BT DEX7220BT	Upper Filter Body DE2420 Upper Filter Body DE3620 Upper Filter Body DE4820 Upper Filter Body DE6020 Upper Filter Body DE7220
7	DEX2420LA6PAK	Label Pack*
8	DEX2421JKIT	Clamp System including: Clamp, Clamp nut and Bolt, Hang tag, Metal Reinforced Seal and Labels
9	DEX2421J2	Clamp Bolt and Nut
10	DEX2420LA6PAK	Label Pack*
11	DEX2422Z2	Metal Reinforced Seal
12	ECX176865	Retainer Nut 5/16”-18
13	ECX1109	Washer (2 Required)
14	DEX2400C	Top Collector Manifold
15	DEX2400R DEX3600R DEX4800R DEX6000R DEX7200R	Retainer Rod DE2420 Retainer Rod DE3620 Retainer Rod DE4820 Retainer Rod DE6020 Retainer Rod DE7220
16	DEX2400CR	Flex Air Relief Assembly
17	DEX2400Z5	Outlet Elbow O-ring

*Label Pack: Includes all Warning and Operation Labels, Hang Tag, Wire Tie, and Owner's Manual.

ITEM	PART NO.	DESCRIPTION
18	DEX2420EA DEX3620EA DEX4820EA DEX6020EA DEX7220EA	Outlet Elbow DE2420 Outlet Elbow DE3620 Outlet Elbow DE4820 Outlet Elbow DE6020 Outlet Elbow DE7220
19	DEX2420DC DEX3600DC DEX4800DC DEX6000DC DEX7200DC	Filter Element Cluster Assembly (Complete set of elements, collectors, Locators, Manifold, ect.
20	DEX2400DA DEX3600DA DEX4800DA DEX6000DA DEX7200DA	Filter Element (7 Required)
21	DEX2400DS DEX3600DS DEX4800DS DEX6000DS DEX7200DS	Filter Element Short (1 Required)
22	DEX2420GA	Inlet Diffuser
23	DEX2420T	Element Spacer (DE2420 Only)
24	DEX2400H	Filter Element Locator
25	SX220Z2	Bulkhead O-Ring (2 Req.)
26	DEX2420F	Bulkhead Fitting (2 Req.)
27	DEX2420AT	Lower Filter Body
28	DEX2420LA6PAK	Label Pack*
29	SP1022C	1 ½” Drain Plug w/ O-Ring
30	DEX2420DCKIT	Strap Kit (Optional) 2 straps, 2 Screws
31	SX200Z4	O-Ring (2 Req.)
32	SP0740DE SP0710XR50 SP0715XR50	Selecta-Flo™ Valve 2” SKT Vari-Flo™ Valve 1 ½” NPT Vari-Flo™ Valve 2” NPT (Optional)
33	SP0410X502S	Slide Valve 2” SKT (Optional)

USE ONLY HAYWARD GENUINE REPLACEMENT PARTS

Maintenance

Service and Repairs

Consult your local authorized Hayward dealer or service center. No returns may be made directly to the factory without the expressed written authorization of Hayward Pool Products.

Pool Chemistry

SUGGESTED POOL CHEMISTRY LEVELS	
pH	7.2 to 7.8
Total Alkalinity	80 to 120 ppm
Calcium Hardness	200 to 400 ppm
Combined Chlorine	0.2 ppm Maximum
Chlorine (Stabilized)	1.0 to 4.0 ppm
Chlorine Stabilizer (Cyanuric Acid)	60 to 80 ppm

Problem Solving List

Problem	Low Water Flow	Short Filter Cycles	Pool Water Won't Clear Up
Remedy	1. Check skimmer and pump strainer baskets for debris. 2. Check for restrictions in intake and discharge lines. 3. Check for air leak in intake line (indicated by bubbles returning to pool). 4. Backwash (Clean) Filter	1. Check for algae in pool and superchlorinate as required. 2. Be sure chlorine and pH levels are in proper range (adjust as required).	1. Check chlorine, pH and total alkalinity levels and adjust as required. 2. Be sure flow rate through filter is sufficient. 3. Operate filter for longer periods.

USE ONLY HAYWARD GENUINE REPLACEMENT PARTS

HAYWARD®

HAYWARD® Pool Products Limited Warranty

Hayward Pool Products, Inc., warrants the components of this product to be free from defects in materials and workmanship during the warranty period. Please visit https://hayward.com/support/resources/warranty for product warranty details.

The limited warranty excludes damage from freezing, negligence, improper installation, improper use or care, Acts of God or as specified in installation and operations manual. Parts that fail or become defective during the warranty period shall be repaired or replaced, at our option.

Proof of purchase is required for warranty service. In the event proof of purchase is not available, the manufacturing date of the product will be the sole determination of the purchase date.

To obtain warranty service, please contact the place of purchase or the nearest Hayward Authorized Service Center. For assistance on your nearest Hayward Authorized Service Center, please visit us at https://hayward.com/dealerlocator.

Hayward shall not be responsible for cartage, removal, repair or installation labor or any other such costs incurred in obtaining warranty replacements or repair.

The Hayward Pool products warranty does not apply to components manufactured by others. For such products, the warranty established by the respective manufacturer will apply.

The express limited warranty above constitutes the entire warranty of Hayward Pool Products with respect to its pool products and is in lieu of all other warranties expressed or implied, including warranties of merchantability or fitness for a particular purpose. In no event shall Hayward Pool products be responsible for any consequential, special or incidental damages of any nature.

Some states do not allow a limitation on how long an implied warranty lasts, or the exclusion of incidental or consequential damages, so the above limitation may not apply to you. This warranty gives you specific legal rights, and you may also have other rights, which vary from state to state.

Hayward Industries, 1415 Vantage Park Dr., Suite 400, Charlotte, NC 28203

***Supersedes all previous publications**

Register your product at https://hayward.com/support/resources/warranty/product-registration

For further information or consumer
technical support, visit our website at
www.hayward.com
US: 908-355-7995

HAYWARD®

Hayward is a registered trademark
of Hayward Industries, Inc. © 2024 Hayward Industries, Inc.

All other trademarks not owned by Hayward are the property of their respective owners. Hayward is not in any way affiliated with or endorsed by those third parties. For patent information, refer to www.hayward.com/patents.

Pro-Grid

Filtre à Diatomée

Manuel du Propriétaire

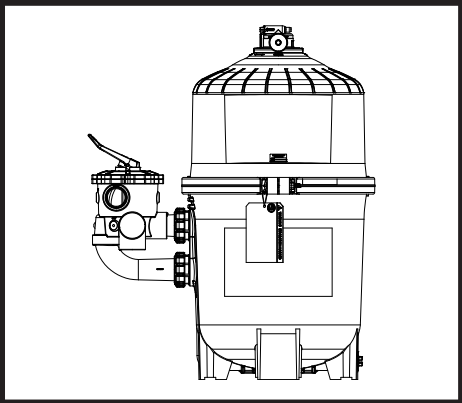

Contenu

Consignes de Sécurité.....1
Aperçu.....3
Installation.....3
Mise en Service du Système...4
Opération.....5
Hivernage.....8
Pièces de Rechange.....9
Entretien.....11
Garantie.....12

MODÈLE	SURFACE FILTRANTE EFFECTIVE		DDÉBIT NOMINAL		QUANTITÉ DE DIATOMÉE RECOMMANDÉE	
	PI²	M²	GPM	L/MN	LB	KG
DE2420	24	2,2	48	182	3,0	1,4
DE3620	36	3,4	72	273	4,5	2,0
DE4820	48	4,5	96	363	6,0	2,7
DE6020	60	5,6	120	454	7,5	3,4
DE7220	72	6,7	144	545	9,0	4,0
PRESSION D'UTILISATION MAXIMALE POUR TOUS LES MODÈLES : 3,45 BARS (50 PSI)						

Hayward Industries
1415 Vantage Park Dr., Suite 400
Charlotte, NC 28203
Téléphone : (908)-355-7995
www.hayward.com

UTILISEZ UNIQUEMENT DES PIÈCES DE RECHANGE D'ORIGINE HAYWARD

CONSIGNES DE SÉCURITÉ IMPORTANTES

Les précautions de sécurité de base doivent toujours être suivies, notamment les suivantes : Le non-respect des instructions peut entraîner des blessures graves et/ou la mort.

⚠ Il s'agit du symbole d'alerte de sécurité. Lorsque vous voyez ce symbole sur votre équipement ou dans ce manuel, recherchez l'un des mots d'avertissement suivants et soyez attentif au risque de blessures.

⚠ **AVERTISSEMENT** – Signale une situation de danger potentiel pouvant conduire à un accident grave, voire mortel, et à laquelle il faut remédier.

⚠ **ATTENTION** – Warns about hazards that will or can cause minor or moderate personal injury and/or property damage and if ignored presents a potential hazard. It can also make consumers aware of actions that are unpredictable and unsafe.

⚠ **REMARQUER** – Indicates special instructions that are important but not related to hazards.

⚠ **AVERTISSEMENT** – **Lisez et suivez toutes les instructions de ce manuel du propriétaire et sur l'équipement. Le non-respect des instructions peut entraîner des blessures graves et/ou la mort.**

ATTENTION INSTALLATEUR – CE MANUEL CONTIENT DES INFORMATIONS IMPORTANTES SUR L'INSTALLATION, LE FONCTIONNEMENT ET L'UTILISATION EN TOUTE SÉCURITÉ DE CETTE POMPE À VITESSE VARIABLE QUI DOIVENT ÊTRE FOURNIES À L'UTILISATEUR FINAL DE CE PRODUIT. LE NON-RESPECT DE TOUTES LES INSTRUCTIONS PEUT ENTRAÎNER DES BLESSURES GRAVES.

⚠ **AVERTISSEMENT** – L'installation et le service après-vente de ce produit doivent être effectués par un professionnel agréé spécialisé dans les piscines.

L'UTILISATION DE PIÈCES DE RECHANGE AUTRES QUE HAYWARD ANNULE LA GARANTIE.

⚠ **AVERTISSEMENT** – Pour réduire le risque de blessure, ne laissez pas les enfants utiliser ou grimper sur ce produit. Surveillez étroitement les enfants en tout temps. Les composants tels que le système de filtration, les pompes et les chauffe-eau doivent être positionnés de manière à empêcher les enfants de les utiliser comme moyen d'accès à la piscine.

⚠ **AVERTISSEMENT** – **Danger de Séparation Violente des Composants.** PLes systèmes de circulation d'eau des piscines et des spas fonctionnent à une pression dangereuse au démarrage, pendant le fonctionnement normal et potentiellement à l'arrêt du fonctionnement de la pompe. La pression dans le système peut entraîner la violente séparation de la partie supérieure du filtre si les consignes de sécurité et de fonctionnement ne sont pas observées. Ceci peut entraîner des blessures graves, voire mortelles.

Pour Éviter la Séparation Violente des Composants :

- Suivre toutes les consignes de sécurité et de fonctionnement.
- Ne pas faire fonctionner le système de circulation d'eau si un composant est assemblé incorrectement, endommagé, manque ou n'est pas une pièce d'origine Hayward.
- Avant toute intervention d'entretien sur le système de circulation d'eau, vérifier que toutes les commandes du système et de la pompe sont sur la position d'arrêt (OFF) et que le purgeur manuel est en position OUVERTE.
- Utiliser UNIQUEMENT les composants pour collier de serrage Hayward : collier de serrage DEX2421JKIT, boulon/écrou DEX2421J2 et joint à renfort métallique DEX2422Z2. Des composants autres que ceux proposés par Hayward pourront se briser et se séparer violemment.
- Ne jamais serrer l'écrou sur le boulon à la main uniquement. À l'aide d'une douille de ¾ po et d'une clé dynamométrique, serrer à un couple de 17 N.m (150 pouces-livres).
- Avant de démarrer la pompe, s'assurer que le corps du purgeur se trouve en position VERROUILLÉE (LOCK) dans la partie supérieure du filtre.
- Avant de démarrer la pompe, vérifier que toutes les vannes du système sont sur une position permettant le retour de l'eau filtrée dans la piscine.
- Avant de démarrer la pompe, le purgeur doit être en position OUVERTE.
- Lors du démarrage de la pompe, ne pas se tenir au-dessus ou à proximité du filtre.
- En cas de fuite au niveau du collier de serrage, arrêter immédiatement les pompes de circulation du système et couper l'alimentation électrique. Ne pas retourner au filtre avant que tout écoulement d'eau ait cessé. Remonter le collier de serrage conformément aux consignes de montage de ce manuel pour arrêter la fuite.

- Retourner au filtre pour fermer le purgeur manuel uniquement une fois le débit de l'eau au niveau du purgeur devenu régulier (il ne sort plus d'air ni de mélange d'eau et d'air).
- Ne pas changer la position de la vanne de contrôle pendant le fonctionnement de la pompe.

⚠ AVERTISSEMENT – **Danger de Pression Excessive.** Les tests de pression de la pompe et du système de filtration faisant appel à une pression supérieure à 345 kPa (50 PSI) peuvent provoquer la séparation violente des composants. Celle-ci peut provoquer des blessures graves, voire mortelles.

⚠ AVERTISSEMENT – **Danger D'électrocution.** Présence de haute tension dans le matériel pour piscine et spa. L'électricité haute tension peut provoquer une électrocution pouvant avoir des conséquences graves, voire mortelles.

- Tout le câblage électrique DOIT être conforme aux codes et règlements locaux en vigueur ainsi qu'au code d'électricité national.
- Avant toute opération de maintenance ou réparation sur le matériel électrique, couper l'alimentation électrique.
- Contacter un électricien agréé ou un inspecteur de travaux pour tous renseignements sur les codes d'électricité locaux.
- Vérifier que le purgeur manuel est orienté dans la direction opposée à tout matériel électrique.
- Ne pas placer les commandes de la pompe au-dessus ou à proximité du filtre.

⚠ AVERTISSEMENT – **Danger D'aspiration Dangereuse.** L'aspiration au niveau des prises pour balai et/ou des bondes de fond endommagées, cassées, fêlées, manquantes ou mal fixées peut avoir des conséquences graves, voire mortelles, en raison de :

Cheveux Attirés – Les cheveux peuvent se trouver attirés dans une bouche d'aspiration.

Membre Attirés – Un membre inséré dans une ouverture du collecteur ou une bouche d'aspiration qui est endommagée, cassée, fêlée, manquante ou mal sécurisée peut entraîner un blocage mécanique ou l'enflure du membre.

Immobilisation par une Partie du Corps Attirée par Aspiration – Une pression négative sur une grande surface du corps ou d'un membre peut avoir un effet de sucement puissant et mettre la personne dans l'impossibilité de se dégager.

Eviscération par Aspiration – Une pression négative directement sur les intestins par une entrée de collecteur non protégée ou une bouche d'aspiration endommagée, cassée, fêlée, manquante ou mal sécurisée peut entraîner l'éviscération par aspiration.

Piégeage Mécanique – Il existe un risque que bijoux, maillots de bain, ornements pour cheveux, doigts, orteils ou articulations de la main ou du pied se trouvent attiré dans une bouche d'aspiration et se trouve piégés mécaniquement.

Pour Réduire les Risques D'être Attiré par Aspiration :

- Un minimum de deux bouches d'aspiration doivent être installées par pompe. Les bouches d'aspiration se trouvant sur un même plan (autrement dit, au sol ou sur une paroi) doivent avoir leur circonférence à un minimum de 94 cm (3 pi) l'une de l'autre.
- Des prises pour balai double doivent être placées à une distance l'une de l'autre ne permettant pas un « blocage double » accidentel par l'utilisateur.
- Les prises pour balai double ne doivent pas être placées à un endroit où l'on s'assoit ou l'on s'adosse.
- Le système de circulation de la piscine ou du spa doit être conçu de façon à satisfaire à la norme ANSI/APSP-7 2006.
- Les bondes de fond doivent être conformes à la norme ANSI/ASME A112.19.8.
- Ne jamais utiliser la piscine ou le spa si un composant de prise pour balai (couvercle/grille) est endommagé, cassé, fêlé, manquant ou mal fixé.
- Remplacer immédiatement tout composant de prise pour balai endommagé, cassé, manquant ou mal fixé.
- Le CPSP et le code résidentiel international ICC International Residential Code Partie IX, Appendice G, Article AG106 exigent l'installation d'un système de sécurité anti-vide conforme au code A112.19.17 de l'ASME ou d'un système de vidange par gravité homologué.
- Le non-retrait des bouchons d'essai et/ou des bondes utilisées pour obturer les prises pour balai de la piscine ou du spa pendant l'hiver peut augmenter les risques de piégeage par aspiration.
- Si les prises pour balai ne sont pas nettoyées pour en enlever tous débris tels que feuilles, saleté, cheveux, papiers ou autres, les risques liés au piégeage par aspiration peuvent se trouver augmentés.

Les couvercles et grilles des bouches d'aspiration ont une durée de vie utile déterminée. Les inspecter fréquemment et les remplacer dans les limites de la durée de vie utile prévue.

Pour plus d'informations sur la garantie, veuillez consulter www.hayward.com/warranty.

CONSERVEZ CES INSTRUCTIONS

Aperçu

Votre filtre à diatomée Hayward Pro-Grid™, entièrement de matériaux anti-corrosion, allie filtration de l'eau d'une qualité incomparable et facilité de fonctionnement. Il utilise de la diatomée (ou diatomite [D.E.]), la substance de filtration et d'élimination des impuretés la plus efficace qui existe.

La diatomée, qui est en général chargée par l'intermédiaire du skimmer lors de la mise en marche initiale, recouvre uniformément les éléments courbés du filtre, qui sont couverts d'un préfiltre en tissu de propylène monofilament. Lorsque l'eau de la piscine circule à travers la vanne de contrôle vers le fond de la cuve du filtre, la charge de diatomée sur les éléments du filtre retient même les plus petites particules pour donner une eau propre, limpide et cristalline.

Au bout d'un certain temps, la saleté accumulée colmate les surfaces internes et entraîne une résistance à l'écoulement : la pression augmente et le débit diminue. Cela signifie que la capacité de retenue des impuretés de la diatomée n'est plus à son maximum et qu'il est temps de nettoyer le filtre par contre-lavage. La vanne est mise en position « Backwash » (inversion du débit), et l'écoulement de l'eau est automatiquement inversé dans le filtre ; les impuretés et les débris retenus par la diatomée, ainsi que la diatomée, sont vidés à l'égout. Une fois le filtre nettoyé par contre-lavage, la vanne de contrôle est manuellement mise en position de filtration et une nouvelle charge de diatomée est ajoutée pour permettre la reprise de la filtration normale.

Installation

Dégagement et Dimensions

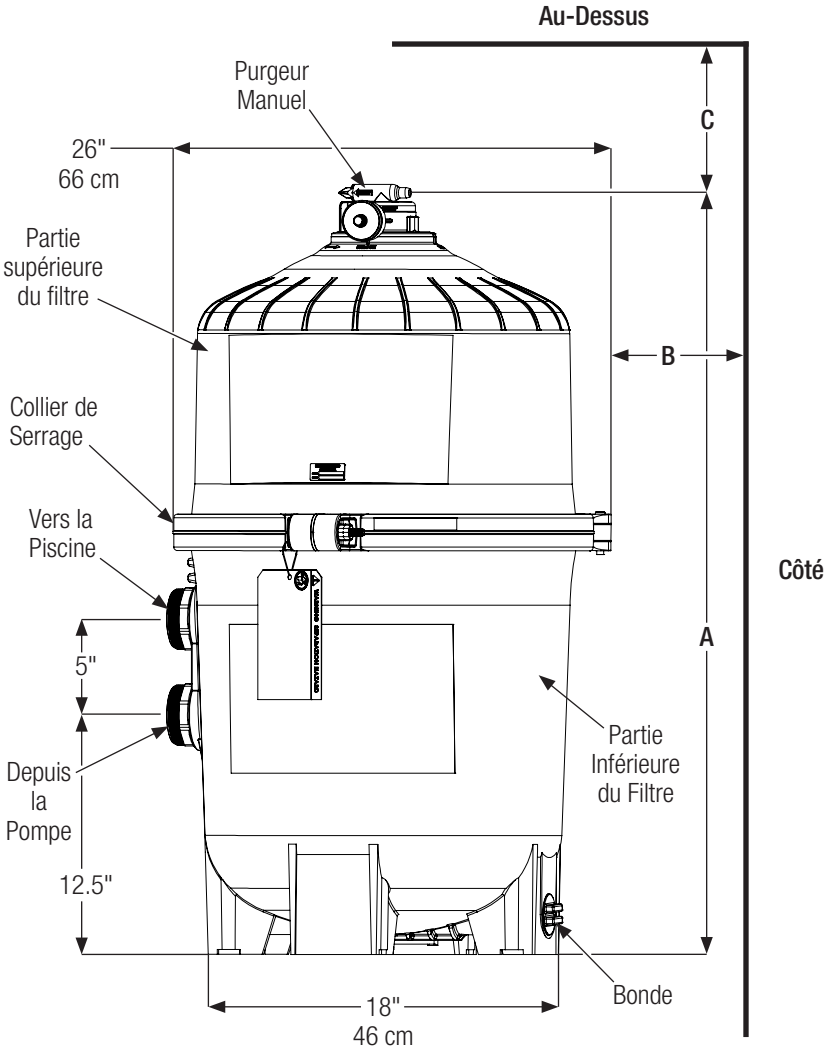

Modèle	Hauteur (A)		Dégagement Nécessaire			
			Côté (B)		Au-Dessus (C)	
	in.	cm	in.	cm	in.	cm
DE2420	32,0	81	18	46	15	38
DE3620	34,1	87	18	46	16	41
DE4820	40,1	102	18	46	18	46
DE6020	46,1	107	18	46	22	56
DE7220	52,0	132	18	46	25	63

UTILISEZ UNIQUEMENT DES PIÈCES DE RECHANGE D'ORIGINE HAYWARD

Étapes d'installation

L'installation et l'entretien du filtre exigent uniquement des outils élémentaires (tournevis et clés) et de la pâte d'étanchéité pour tuyaux pour les adaptateurs en plastique.

1. Le système de filtration devra être installé sur une dalle en ciment ou autre socle rigide qui soit de niveau. Sélectionnez un endroit bien aéré avec un bon drainage, qui ne risque pas de se trouver inondé lorsqu'il pleut. Placez le filtre de façon à ce que le raccordement aux conduites et la vidange pour l'hivernage soient faciles à réaliser; placez-le également de façon à permettre un maximum d'accessibilité pour le fonctionnement, l'entretien, le dépannage et la préparation pour l'hiver.
2. Positionnez le filtre de façon à ce qu'il se vide par gravité.
3. Autant que possible, placez la pompe et le filtre à l'ombre pour les protéger de la chaleur directe continue du soleil.
4. Montez la vanne de contrôle du filtre appropriée (voir page 10 pour sa sélection) sur le filtre. Mettez d'abord du lubrifiant sur le joint torique (le lubrifiant Jack's 327 est recommandé). Mettez les deux (2) raccords de tuyauterie, avec les joints toriques en place, dans l'alignement des deux ouvertures sur le côté de la cuve du filtre et pressez fermement. Fixez l'assemblage aux raccords de la cuve à l'aide des deux contre-écrous pour tubulures. Ne pas trop serrer.
5. Raccordez les conduites d'aspiration de la piscine entre le skimmer, la sortie vers la piscine et la pompe.
6. Installez les conduites de retour d'eau à la piscine.
7. Si le manomètre n'est pas installé, téflonnez les filets du manomètre et vissez soigneusement le manomètre dans l'adaptateur correspondant.
8. Ne pas placer les commandes de la pompe au-dessus ou à proximité du filtre.
9. Vérifiez que le purgeur manuel est orienté dans la direction opposée à tout matériel électrique.

Mise en Service du Système

Avant de Démarrer la Pompe

1. Utilisez UNIQUEMENT des composants de collier de serrage Hayward : collier de serrage DEX2421JKIT, boulon/écrous DEX2421J2, joint à renfort métallique DEX2422Z2. Des composants autres que ceux proposés par Hayward pourront se briser et provoquer une séparation violente des éléments. Vérifiez que le collier de serrage assure fermement la jonction de la partie haute et la partie basse du filtre. Ne vous contentez jamais de serrer l'écrou sur le boulon à la main. Utilisez une douille de ¾ po et une clé dynamométrique pour serrer l'écrou sur le boulon à un couple de 17 N.m (150 pouces-livres). Assurez-vous que le purgeur manuel est bien dans la position verrouillée (LOCK) et qu'aucun des composants du filtre ne manque, n'est endommagé ou n'est pas un composant d'origine Hayward. (Voir la figure 2.)
2. Obturez l'orifice de vidange du filtre. Remarque : la bonde du filtre exige l'utilisation d'un joint torique. (Voir la figure 4.)
3. Ouvrez toutes les vannes pour amener l'eau de la piscine dans le circuit de filtration, puis à nouveau dans la piscine.
4. Mettez le purgeur manuel en position ouverte (OPEN). (Voir la figure 2.)

Démarrage de la Pompe

1. Lorsque vous démarrez la pompe, ne vous tenez pas au-dessus ou à proximité du filtre. En cas de fuite au niveau du collier de serrage, arrêtez immédiatement les pompes de circulation du système et coupez l'alimentation électrique. Ne retournez pas au filtre avant que toute fuite ait cessé. Remontez le collier de serrage conformément aux consignes de montage de la page 7 de ce manuel pour arrêter la fuite.
2. Retournez au filtre pour fermer le purgeur manuel (CLOSE) uniquement après que le débit de l'eau au niveau du purgeur soit devenu régulier (il ne sort plus d'air ni de mélange d'eau et d'air).
3. Pour éviter tout dommage aux éléments de grille,NE PAS faire fonctionner le filtre sans charge de diatomée pendant plus d'une ou deux minutes.

Figure 1

Serrer l'écrou sur le boulon à 17 N.m (150 po-lb) à l'aide d'une clé dynamométrique.

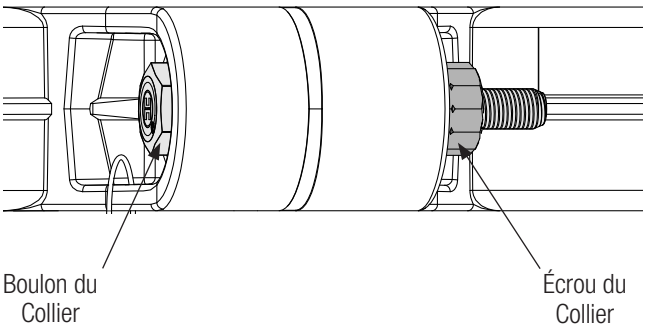

Figure 2

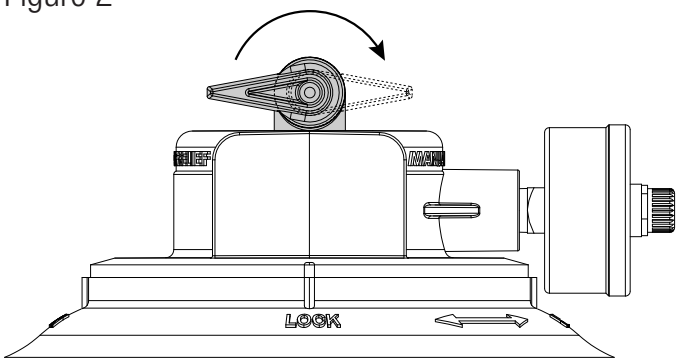

Purgeur manuel montré ouvert en position verrouillée

UTILISEZ UNIQUEMENT DES PIÈCES DE RECHANGE D'ORIGINE HAYWARD

Charge de diatomée

Ajoutez la quantité voulue de diatomée dans le système via le skimmer (voir les quantités en première page de ce manuel ou sur l'étiquette du filtre), aussi rapidement que les tuyauteries le permettent. Notez la pression au manomètre une fois la diatomée ajoutée. Cette pression est la pression « de précouche » ou « propre ».

Opération

Filtration

La filtration commence dès que la précouche de diatomée est répartie sur les éléments filtrants. Au fur et à mesure que le filtre enlève des impuretés de l'eau de la piscine, celles-ci l'encrassent et produisent une résistance à au flux. Il en résulte que la pression monte au manomètre tandis que le débit diminue. Quand la pression augmente de 0,55 à 69 bars (8 à 10 psi) par rapport à la pression de précouche, il est temps de nettoyer le filtre par contre-lavage (inversion du flux). Une fois que le filtre reprend la filtration et que le manomètre indique une pression, alignez la flèche verte sur la pression indiquée. (Voir la Figure 3.) Lorsque la pression arrive à la flèche rouge (deuxième flèche) ou audessus, il est temps de renettoyer le filtre.

AVIS : Lors du nettoyage initial de la piscine, particulièrement dans le cas d'une piscine neuve ou d'une piscine dont l'eau est très sale, il pourra être nécessaire de nettoyer le filtre par contre-lavage plus souvent du fait de la quantité inhabituelle d'impuretés présentes dans l'eau.

Figure 3

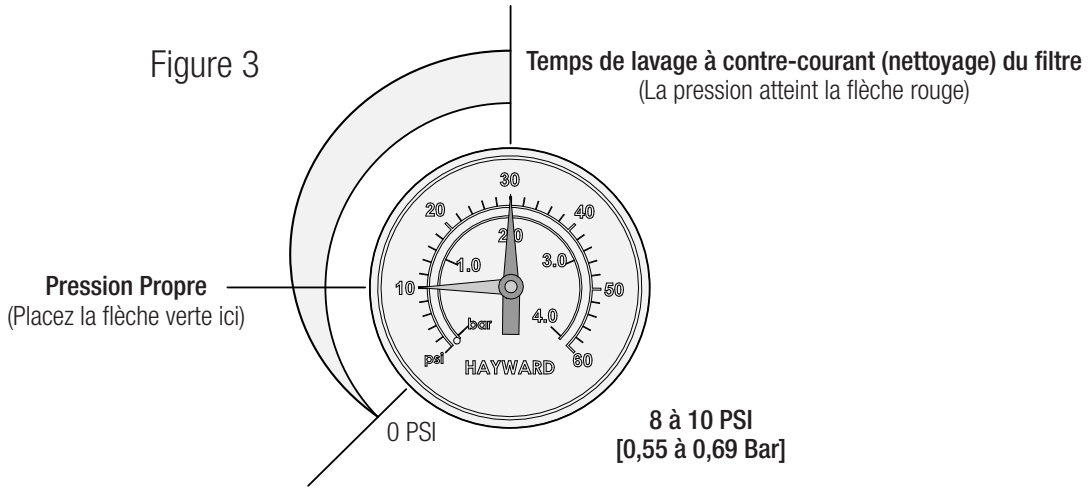

Fonctions des Vannes de Contrôle du Filtre

IMPORTANTE: Pour éviter toute contrainte inutile sur le système de tuyauterie et les vannes, toujours fermer la pompe avant d'ouvrir ou de fermer les vannes.

Vanne de contrôle du filtre Vari-Flo™ six positions SP0710XR50 ou SP0715XR50

(A) **FILTER (filtre)** – Réglez la vanne sur FILTER pour une filtration normale. Également pour l'aspiration normale.

(B) **BACKWASH (contre-lavage)**
- a. Mettez la pompe hors tension.
- b. Réglez la vanne de contrôle sur BACKWASH.
- c. Démarrez la pompe et réalisez un contre-lavage pendant environ deux minutes, ou jusqu'à ce que l'eau sortant de la conduite allant à l'égout soit propre.
- d. Mettez la pompe hors tension.
- e. Réglez la vanne de contrôle sur RINSE (rincer).
- f. Démarrez la pompe et faites-la tourner 20 secondes.
- g. Mettez la pompe hors tension.
- h. Réglez la vanne de contrôle sur FILTER (filtre).
- i. Procédez comme à la rubrique Précouche de diatomée pour ajouter une nouvelle couche de diatomée.

(C) **RINSE (rincer)** – L'eau passe à travers le filtre comme en position FILTER, sauf qu'elle est dirigée vers les égouts. C'est une position optimale à utiliser lors de la répartition de la couche de diatomée si un gros nuage de particules apparaît dans la piscine au cours du processus.

(D) **WASTE (égoûts)** – Pour que l'eau ne passe pas par le filtre lorsqu'il s'agit de vidanger la piscine ou d'en abaisser le niveau d'eau, ainsi que pour faire passer les impuretés directement aux égouts.

(E) **RECIRCULATE (recirculation)** – L'eau est remise directement dans le flux de la piscine, sans passer par le filtre.

(F) **CLOSED (fermé)** – Coupe le flux de la pompe vers le filtre.

UTILISEZ UNIQUEMENT DES PIÈCES DE RECHANGE D'ORIGINE HAYWARD

Vanne de contrôle quatre positions Selecta-Flo™ SP0740DE

(A) **FILTER (filtre)** – Réglez la vanne sur FILTER pour une filtration normale. Également pour l'aspiration normale.

(B) **WASTE (égoûts)** – Pour que l'eau ne passe pas par le filtre lorsqu'il s'agit de vidanger la piscine ou d'en abaisser le niveau d'eau, ainsi que pour faire passer les impuretés directement aux égouts.

(C) **BACKWASH (contre-lavage)**

a. Mettez la pompe hors tension.
b. Réglez la vanne de contrôle sur BACKWASH.
c. Démarrez la pompe et réalisez un contre-lavage pendant environ deux minutes, ou jusqu'à ce que l'eau sortant de la décharge soit propre.
d. Mettez la pompe hors tension.
e. Réglez la vanne de contrôle sur FILTER (filtre).
f. Procédez comme à la rubrique Charge de diatomée pour ajouter une nouvelle couche de diatomée.

(D) **POOL OR SPA BOOST (recirculation piscine ou spa)** – L'eau est remise directement dans le circuit de la piscine, sans passer par le filtre.

Distributeur à tiroir deux voies SP0410X502S

(A) **FILTER (Filtre)** – Réglez la vanne sur FILTER pour une filtration normale. Également pour l'aspiration normale (poignée abaissée).

(B) **BACKWASH (contre-lavage)**

a. Mettez la pompe hors tension.
b. Réglez la vanne sur BACKWASH (relevée en position UP).
c. Démarrez la pompe et réalisez un contre-lavage pendant environ deux minutes, ou jusqu'à ce que l'eau sortant de la conduite d'égout soit propre.
d. Mettez la pompe hors tension.
e. Réglez la vanne de contrôle sur FILTER (filtre) (abaissée en position DOWN).
f. Procédez comme à la rubrique Charge de diatomée pour ajouter une nouvelle couche de diatomée et pour nettoyer le filtre (poignée relevée).

Nettoyage Manuel

⚠ **REMARQUER** – Avant le nettoyage manuel du filtre, réaliser un contre-lavage en suivant les instructions sous BACKWASH correspondant au type de vanne.

Démontage Du Filtre

1. Arrêtez toutes les pompes de circulation et coupez toute alimentation électrique au niveau de la dalle.
2. Réglez toutes les vannes du système sur une position interdisant le passage d'eau dans le filtre.
3. Le purgeur manuel doit être mis en position OPEN (ouverte). (Voir la figure 2.)
4. Retirez la bonde de la vidange du filtre (figure 4) et videz l'eau du filtre.
5. À l'aide d clé de 19 mm (3/4 po), desserrez et déposez le boulon et l'écrou du collier de serrage. (Voir la figure 1.)
6. En tenant les deux extrémités du collier de serrage du filtre, écartez délicatement les deux extrémités du collier. Retirez le collier en le soulevant au-dessus de la partie supérieure du filtre. Veillez à ne pas faire tomber le collier pendant la dépose car il pourrait se trouver endommagé. Ne pas frapper le collier de serrage à l'aide d'outils métalliques car il pourrait se trouver endommagé.
7. Soulevez la partie supérieure du filtre. Ne pas soulever la partie supérieure du filtre par le manomètre.

Figure 4

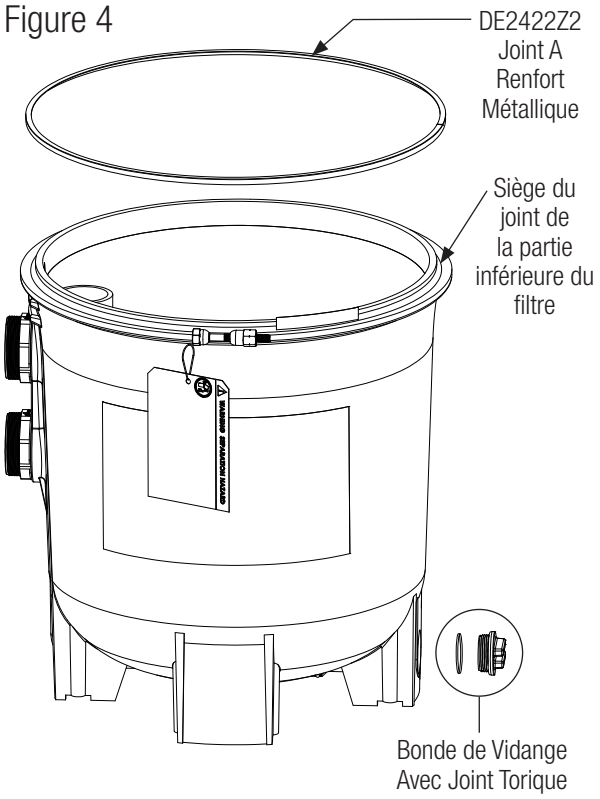

Nettoyage Initial De L'ensemble Des Éléments

Avant de retirer l'ensemble des éléments, il est recommandé de le nettoyer au jet avec un tuyau d'arrosage ou, de préférence, avec la lance haute pression Hayward (EC2024). Assurez-vous que la bonde de la vidange n'est pas en place ou que la vanne de vidange est ouverte. Retirez autant de diatomée souillée et de débris accumulés que possible en les évacuant par la vidange. Ceci facilite la dépose de l'ensemble des éléments.

Retrait De L'ensemble Des Éléments

Secouez délicatement l'ensemble des éléments pour dégager le collecteur du coude de tuyau de sortie vertical. L'ensemble des éléments peut être retiré en le soulevant directement vers le haut à l'aide des poignées.

Nettoyage De L'ensemble Des Éléments

L'ensemble des éléments de filtrage peut se nettoyer en lavant l'intérieur et l'extérieur à l'aide d'un tuyau d'arrosage. Pour un meilleur résultat, après l'avoir nettoyé au jet d'eau, brossez délicatement la surface pour en retirer les fines particules restantes. Ne le lavez pas au jet haute pression car cela pourrait l'endommager. Il pourra rester quelques débris sur l'ensemble des éléments de filtrage qui n'ont pas été enlevés au jet d'eau.

UTILISEZ UNIQUEMENT DES PIÈCES DE RECHANGE D'ORIGINE HAYWARD

Remontage Du Filtre

Nettoyer La Bague Du Joint Et Le Siège Du Joint

1. Retirez le joint de la cuve du filtre.
2. À l'aide d'un linge propre, essuyez le siège du joint de la partie inférieure du filtre. (Voir la figure 4.) Ne pas utiliser de solvant.
3. À l'aide d'un linge propre, essuyez le siège du joint de la partie supérieure du filtre.

> ⚠ **REMARQUER** – Ne pas utiliser de solvant à base de pétrole pour nettoyer les composants du filtre. Ne pas lubrifier le joint DEX2422Z2.

Réinstallation De L'ensemble Des Éléments

1. Lubrifiez les joints toriques du coude de sortie à l'aide de Jack's Formula 327 Multilube.
2. Remettez l'ensemble des éléments dans la cuve du filtre en plaçant soigneusement la sortie du collecteur supérieur sur le joint torique du coude de sortie.

Remontage Du Filtre Et Du Collier De Serrage

1. Placez le joint à renfort métallique sur la partie inférieure du filtre (figure 4). Placez la partie supérieure du filtre sur le joint à renfort métallique DEX242272 en centrant la partie supérieure sur la partie inférieure et en plaçant la partie inférieure de façon à permettre de voir clairement les étiquettes de fonctionnement et de sécurité. Appuyez fermement et uniformément pour mettre la partie supérieure fermement en place. (Voir la figure 5.)
2. Remettez le collier de serrage autour de la partie supérieure et la partie inférieure du filtre. Tenez les extrémités du collier de serrage pour le positionner sur les deux parties du filtre. Placez les extrémités du collier à proximité des étiquettes de fonctionnement et de sécurité apposées sur le filtre. (Voir la figure 5.)

> ⚠ **REMARQUER** – Ne pas tapper ou heurter le collier avec un marteau ou des outils métalliques.

3. Insérez le boulon dans les extrémités du collier de serrage et vissez l'écrou sur le boulon en orientant l'extrémité arrondie de l'écrou (figure 1) vers les extrémités du collier de serrage.
4. Ne vous contentez jamais de serrer l'écrou sur le boulon à la main. Utilisez une douille de ¾ po et une clé dynamométrique pour serrer l'écrou sur le boulon à un couple de 17 N.m (150 pouces-livres). (Voir la figure 1.)
5. Procédez tel qu'indiqué sous « Mise en Service du Système ».

Nettoyage par Aspiration

Il est possible d'effectuer le nettoyage par aspiration directement dans le filtre chaque fois que nécessaire. Nettoyez ensuite par contre-lavage s'il y a lieu.

Tableau de Perte de Charge (Figure 6)

Figure 5

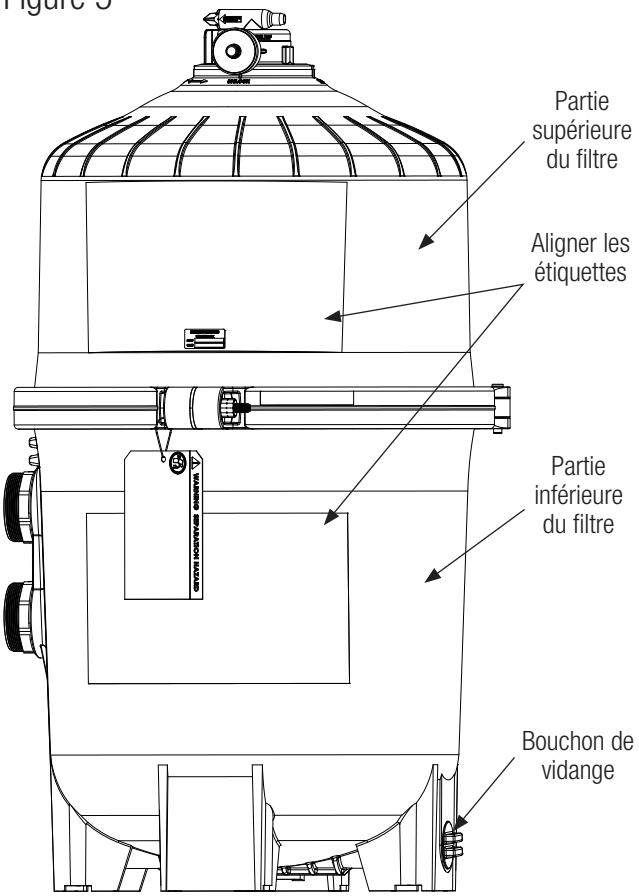

Figure 6

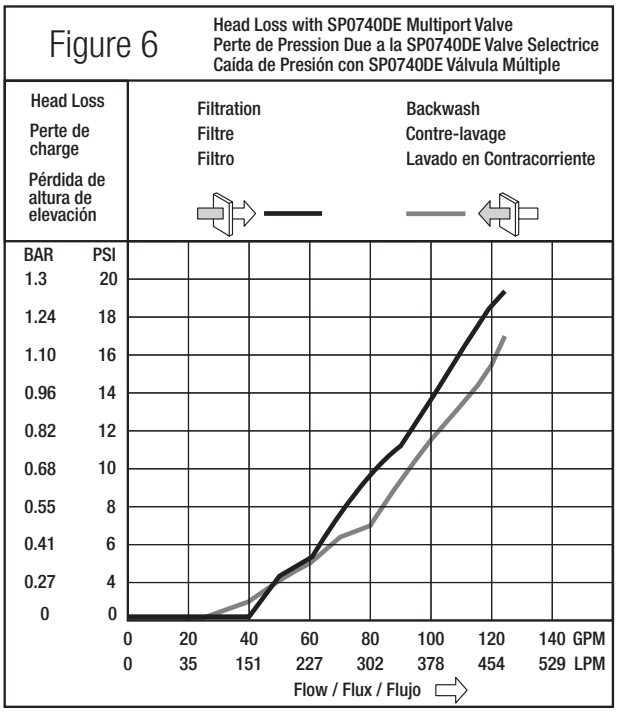

UTILISEZ UNIQUEMENT DES PIÈCES DE RECHANGE D'ORIGINE HAYWARD

Entretien du Purgeur Manuel

Le filtre est équipé d'un purgeur manuel installé en usine. À l'intention des professionnels de piscine uniquement : si une intervention est nécessaire sur le purgeur, procédez comme suit en suivant attentivement les indications fournies.

Dépose Du Purgeur Manuel

1. Arrêtez toutes les pompes de circulation et coupez toute alimentation électrique au niveau de la dalle.
2. Réglez toutes les vannes du système sur une position interdisant le passage d'eau dans le filtre.
3. Le purgeur manuel doit être mis en position OPEN (ouverte).
4. Attendez la fin de tout écoulement d'eau.
5. Saisissez le purgeur par les méplats, faites-le tourner dans le sens contraire à celui des aiguilles d'une montre jusqu'à ce que l'indicateur de la bride s'aligne sur la position «DÉVERROUILLER» de la partie supérieure du filtre.
6. Retirez le purgeur en tirant directement vers le haut et en secouant délicatement pour le déloger si nécessaire.

Réinstallation Du Purgeur Manuel

1. Vérifiez l'état des joints toriques et remplacez-les s'il y a lieu.
2. À l'aide d'un linge propre, essuyez la partie supérieure du filtre ainsi que la rainure du joint torique. Retirez toute saleté ou débris.
3. Alignez la fente de la bride du purgeur sur la fente au sommet de la partie supérieure du filtre.
4. Enfoncez le purgeur directement vers le bas dans la partie supérieure du filtre.
5. Faites tourner le purgeur dans le sens des aiguilles d'une montre jusqu'à ce que l'indicateur s'aligne sur la position «VÉRROUILLER» de la partie supérieure du filtre.
6. Vérifiez que le purgeur est orienté dans la direction opposée à toute connexion électrique.

Figure 7

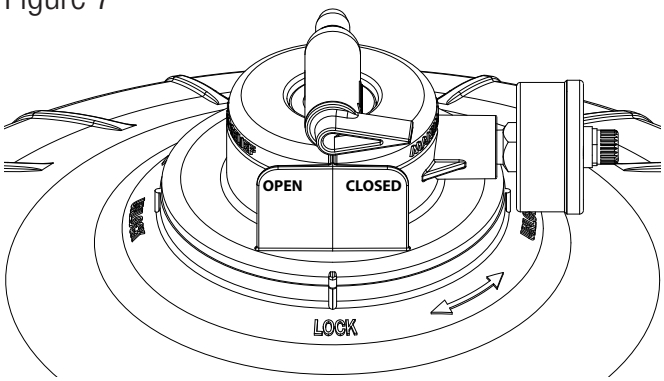

Manuel de purgeur montré FERMÉ en position VERROUILLÉE
Tournez dans le sens inverse des aiguilles d'une montre pour DÉVERROUILLER

Hivernage

⚠ **REMARQUER** – Dans les régions où la température tombe généralement au-dessous de zéro, le filtre doit être vidé de toute eau pour éviter qu'il se trouve endommagé.

1. Le filtre devra être démonté et les cartouches du filtre nettoyées ou remplacées.
2. Suivez les indications sous DÉMONTAGE DU FILTRE
3. Ensuite, suivez les indications sous DÉPOSE DES CARTOUCHES dans la notice d'installation.
4. Remontez les éléments tel qu'indiqué page 7.
5. Veillez à ne pas remettre la bonde de la vidange pendant l'hivernage afin d'éviter de fêler le filtre.

UTILISEZ UNIQUEMENT DES PIÈCES DE RECHANGE D'ORIGINE HAYWARD

Pièces de Rechange

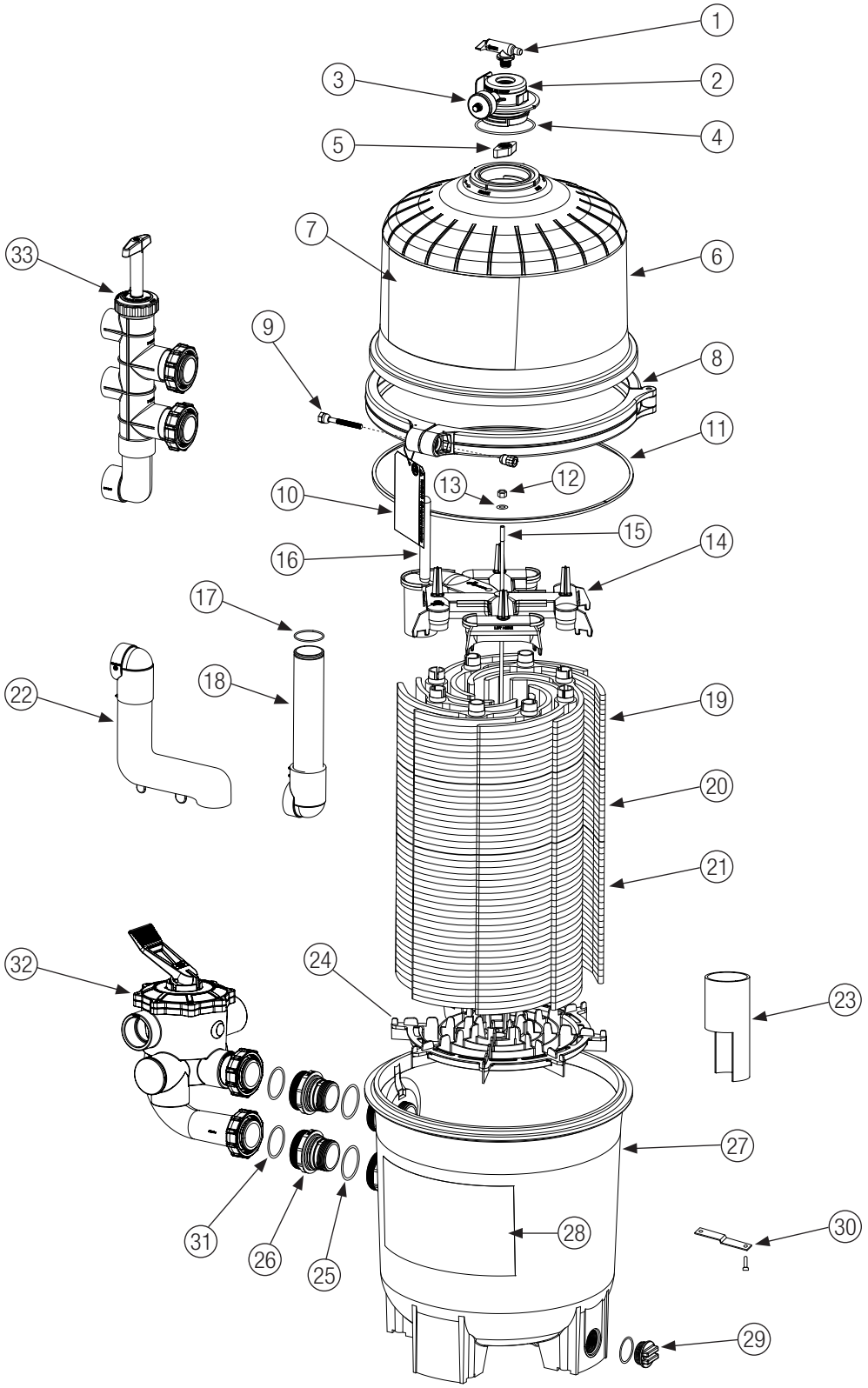

UTILISEZ UNIQUEMENT DES PIÈCES DE RECHANGE D'ORIGINE HAYWARD

ÉLÉMT	RÉFÉRENCE	DESCRIPTION
1	CCX1000V	Purgeur manuel av. joint torique
2	DEX2420MAR2	Assemblage du purgeur manuel
3	ECX2712B1	Manomètre
4	DEX2420Z8A	Kit joint torique (jeu de 2)
5	CCX1000N	Écrou du purgeur manuel
6	DEX2420BT DEX3620BT DEX4820BT DEX6020BT DEX7220BT	Partie sup. du filtre DE2420 Partie sup. du filtre DE3620 Partie sup. du filtre DE4820 Partie sup. du filtre DE6020 Partie sup. du filtre DE7220
7	DEX2420LA6PAK	Pochette d'étiquettes*
8	DEX2421JKIT	Ensemble du collier de serrage comprenant: collier, boulon et écrire, étiquette volante, joint à renfort métallique et étiquettes.
9	DEX2421J2	Boulon et écrou du collier de serrage
10	DEX2420LA6PAK	Pochette d'étiquettes*
11	DEX2422Z2	Joint à renfort métallique
12	ECX176865	Écrou de serrage de 5/16 po-18
13	ECX1109	Rondelle (2 requises)
14	DEX2400C	Collecteur supérieur
15	DEX2400R DEX3600R DEX4800R DEX6000R DEX7200R	Tige verrouill. DE2420 Tige verrouill. DE3620 Tige verrouill. DE4820 Tige verrouill. DE6020 Tige verrouill. DE7220
16	DEX2400CR	Ensemble du purgeur flex
17	DEX2400Z5	Joint torique coude sortie

*Pochette d'étiquettes : comprend toutes les étiquettes de sécurité et de foncionnement, étiquette volante, fil métallique d'attache et manuel de l'utilisateur.

ÉLÉMT	RÉFÉRENCE	DESCRIPTION
18	DEX2420EA DEX3620EA DEX4820EA DEX6020EA DEX7220EA	Coude sortie DE2420 Coude sortie DE3620 Coude sortie DE4820 Coude sortie DE6020 Coude sortie DE7220
19	DEX2420DC DEX3600DC DEX4800DC DEX6000DC DEX7200DC	Ensemble de groupe d'éléments filtrants (jeu d'éléments complets, capteurs, pieds de positionnement, collecteur, etc.)
20	DEX2400DA DEX3600DA DEX4800DA DEX6000DA DEX7200DA	Élément filtrant (7 requis)
21	DEX2400DS DEX3600DS DEX4800DS DEX6000DS DEX7200DS	Élément filtrant court (1 requis)
22	DEX2420GA	Diffuseur d'arrivé
23	DEX2420T	Séparateur d'éléments (DE2420 uniquement)
24	DEX2400H	Positionneur d'élément filtrant
25	SX220Z2	Jt torique tubulure (2 requis)
26	DEX2420F	Raccord tubulure (2 requis)
27	DEX2420AT	Partie inférieure du filtre
28	DEX2420LA6PAK	Pochette d'étiquettes*
29	SP1022C	Bonde vidange 39 mm (1 ½ po) av. jt torique
30	DEX2420DCKIT	Kit de sangle (facultatif) 2 sangles, 2 vis
31	SX200Z4	Joint torique (2 requis)
32	SP0740DE SP0710XR50 SP0715XR50	Vanne Selecta-Flo™ 51 mm (2 po) SKT Vanne Vari-Flo™ 38 mm (1 ½ po) NPT Vanne Vari-Flo™ 51 mm (2 po) NPT
33	SP0410X502S	Distributrice à tiroir 51 mm (2 po) SKT

UTILISEZ UNIQUEMENT DES PIÈCES DE RECHANGE D'ORIGINE HAYWARD

Entretien

Entretien et Dépannage

Consultez votre revendeur agréé Hayward ou le centre de service. Aucune marchandise ne peut être retournée directement à l'usine sans l'autorisation expresse par écrit de Hayward Pool Products.

Chimie de la Piscine

NIVEAUX RECOMMANDÉS POUR LES ÉLÉMENTS CHIMIQUES	
Ph	7,2 à 7,8
Alcalinité totale	80 à 120 ppm
Dureté de l'eau (calcaire)	200 à 400 ppm
Chlore combiné	0,2 ppm max.
Chlore (stabilisé)	1,0 à 3,0 ppm
Stabilisateur de chlore (Acide cyanurique)	60 à 80 ppm

Liste des Problèmes Éventuels et Leur Solution

Problème	Faible Débit D'eau	Cycles de Filtration Courts	L'eau De La Piscine Ne S'éclaircit Pas
Solution	1. Rechercher la présence de débris LIMPIDE dans le panier du skimmer et le panier de préfiltre. 2. Rechercher des sources de restriction dans les conduites d'arrivée et de sortie d'eau. 3. Rechercher une fuite d'air dans le circuit d'aspiration (indiquée par la présence de bulles retournant vers la piscine). 4. Nettoyer le filtre (par contrelavage).	1. Rechercher la présence d'algue dans la piscine et rajouter du désinfectant si nécessaire. 2. S'assurer que les niveaux de pH et de chlore sont au niveau requise (modifier selon le besoin).	1. Vérifier les niveaux de chlore, de pH et d'alcalinité totale et modifier en conséquence. 2. Vérifier que le débit dans le filtre est suffisant. 3. Faire fonctionner le filtre plus long-temps à la fois.

UTILISEZ UNIQUEMENT DES PIÈCES DE RECHANGE D'ORIGINE HAYWARD

HAYWARD®

Garantie limitée de HAYWARD® Pool Products

Hayward Pool Products, Inc., garantit que les composants de ce produit sont exempts de défauts de matériaux et de fabrication pendant la période de garantie. Veuillez visiter https://hayward. com/support/resources/warranty pour les détails de garantie du produit.

La garantie limitée ne couvre pas les dommages dus au gel, à la négligence, à la mauvaise installation, à un usage ou à un entretien inappropriés, à un cas de force majeure ou comme précisé dans le manuel d'installation et d'utilisation. Les éléments défaillants ou qui deviennent défectueux pendant la période de garantie seront réparés ou remplacés, à notre discrétion.

Une preuve d'achat sera exigée pour le service sous garantie. Au cas où aucune preuve d'achat ne serait disponible, la date de fabrication du produit sera la seule détermination de la date d'achat.

Pour obtenir le service de garantie, veuillez contacter le lieu d'achat ou le centre de services Hayward agréé le plus proche. Pour trouver le centre de services Hayward agréé le plus près de chez vous, rendez-vous sur notre page https://hayward.com/dealerlocator.

Hayward ne sera en aucun cas responsable du transport, du retrait, des travaux de réparation ou d'installation ni d'autres frais associés à l'obtention d'un remplacement ou d'une réparation par garantie.

La garantie Hayward Pool Products ne s'applique pas aux composants d'autres fabricants. Pour ces produits, la garantie établie par leur fabricant respectif s'applique.

La garantie expresse limitée ci-dessus constitue l'entière garantie de Hayward Pool Products concernant ses produits pour piscine et se substitue à toute autre garantie explicite ou implicite, y compris les garanties de qualité marchande ou d'adaptation à un emploi particulier. Hayward Pool Products ne sera en aucun cas tenu responsable de tout dommage indirect, particulier ou accessoire de quelque nature que ce soit.

Certains territoires et provinces n'admettant pas de limitation sur la durée d'une garantie implicite ni l'exclusion des dommages indirects ou accessoires, les limitations susmentionnées ne vous concernent donc peut-être pas. Cette garantie vous attribue des droits légaux particuliers et vous pouvez en avoir d'autres, qui varieront d'un territoire et d'une province à l'autre.

Hayward Industries, 1415 Vantage Park Dr., Suite 400, Charlotte, NC 28203

*** Remplace toutes les publications précédentes**

Enregistrez votre produit sur https://hayward.com/support/resources/warranty/product-registration

Pour plus d'informations ou consommatrice support technique,
visitez notre site Web à l'adresse
www.hayward.com
États-Unis : 908-355-7995

Hayward est une marque déposée
de Hayward Industries, Inc. © 2024 Hayward Industries, Inc.

Toutes les autres marques de commerce n'appartenant pas à Hayward sont la propriété de leurs propriétaires respectifs.
Hayward n'est en aucun cas affilié ou approuvé par ces tiers. Pour plus d'informations sur les brevets, voir www.hayward.com/patents.