Homeowners Guide

Ice Bath

Record your model number:
Noter le numéro de modèle:
Anote su número de modelo: _____

Français, page 33
Español, página 66

KOHLER®

1610180-5-**C**

Thank You for Choosing KOHLER

Need help? Contact our Customer Care Center.

- USA/Canada: 1-800-4KOHLER (1-800-456-4537) Mexico: 001-800-456-4537
  Hours of Operation: Monday-Friday 8:00 AM -5:00 PM (CT)
  Languages Spoken: English, Spanish, and translation services are available.
- **Service parts:** kohler.com/serviceparts
- **Care and cleaning:** kohler.com/clean
- **Patents:** kohlercompany.com/patents

Warranty

This product is covered under the **KOHLER® x Remedy Place Ice Bath Two-Year Limited Warranty**, found at kohler.com/warranty. For a hardcopy of warranty terms, contact the Customer Care Center.

IMPORTANT SAFETY INSTRUCTIONS

READ AND FOLLOW ALL INSTRUCTIONS

INSTRUCTIONS PERTAINING TO A RISK OF FIRE, ELECTRIC SHOCK, OR INJURY TO PERSONS

DANGER: Risk of Injury. The suction fittings in this spa are sized to match the specific water flow created by the pump. If the suction fittings or the pump need to be replaced, verify that the flow rates are compatible. Never operate the spa if the suction fittings are broken or missing. Never replace a suction fitting with one rated less than the flow rate marked on the original suction fitting.

WARNING: Do not use unless all suction guards are installed to prevent body and hair entrapment.

WARNING: When using electrical products, basic precautions should always be followed, including the following:

WARNING: Risk of drowning. Extreme caution must be exercised to prevent unauthorized access by children. To avoid accidents, children cannot use this bath unless they are supervised at all times.

WARNING: Risk of electric shock. Connect only to a circuit protected by a Ground-Fault Circuit-Interrupter (GFCI)*.

The bath must be connected only to a supply circuit that is protected by a Ground-Fault Circuit-Interrupter (GFCI)*. Such a GFCI should be provided by the installer and should be tested on a routine basis. To test the GFCI, press the test button. The GFCI should interrupt power. Press the reset button. Power should be restored. If the GFCI fails to operate in this manner, the GFCI is defective. If the GFCI interrupts power to the bath without the test button being pressed, a ground current is flowing, indicating the possibility of an electric shock. Do not use this bath. Disconnect the bath and have the problem corrected by a qualified service representative before using the bath.

*Outside North America, this may be known as a Residual Current Device (RCD).

WARNING: Risk of electric shock. Disconnect the power before servicing.

WARNING: Risk of electric shock. Do not permit electric appliances (such as a hair dryer, lamp, telephone, radio, or television) within 60″ (1524 mm) of this bath.

WARNING: The use of alcohol, drugs, or medication can greatly increase the risk of fatal hypothermia. Prolonged immersion in cold water may induce hypothermia. Hypothermia occurs when the internal temperature of the body reaches a level several degrees below the normal body temperature of 98.6°F (37°C). The symptoms of hypothermia include a decrease in the internal temperature of the body, shivering, slurred speech or mumbling, slow shallow breathing, weak pulse, clumsiness, drowsiness, confusion, unconsciousness, bright red and cold skin (in infants). The effects of hypothermia include: (a) failure of the nervous system, respiratory system, and the heart (b) failure to recognize the need to exit the bath, (c) unawareness of impending hazard, (d) fetal damage in pregnant women, (e) physical inability to exit the bath, and (f) unconsciousness resulting in the danger of drowning.

WARNING: The use of alcohol, drugs, or medication can greatly increase the risk of fatal hyperthermia. Prolonged immersion in hot water may induce hyperthermia. Hyperthermia occurs when the internal temperature of the body reaches a level several degrees above the normal body temperature of 98.6°F (37°C). The symptoms of hyperthermia include an increase in the internal temperature of the body, dizziness, lethargy, drowsiness, and fainting. The effects of hyperthermia include: (a) failure to perceive heat, (b) failure to recognize the need to exit the bath, (c) unawareness of impending hazard, (d) fetal damage in pregnant women, (e) physical inability to exit the bath, and (f) unconsciousness resulting in the danger of drowning.

WARNING: Risk of injury. (a) The water in the bath should never exceed 104˚F (40˚C). Water temperatures between 100˚F (38˚C) and 104˚F (40˚C) are considered safe for a healthy adult. Lower water temperatures are recommended for young children and when bath use exceeds 10 minutes. Persons with any medical condition should seek medical advice before using the bath. (b) Excessive water temperatures have a high potential for causing fetal damage during the early months of pregnancy. Pregnant or possibly pregnant women should limit bath water temperatures to 100˚F (38˚C), duration of use, and should also seek medical advice before using the bath. (c) Before entering the bath, the user should measure the water temperature with an accurate thermometer since the tolerance of water temperature-regulating devices varies. (d) The use of alcohol, drugs, or medication before or during bath use may lead to unconsciousness with the possibility of drowning. (e) Obese persons and persons with a history of heart disease, low or high blood pressure, circulatory system problems, or diabetes should consult a physician before using the bath. (f) Persons using medication should consult a physician before using the bath since some medication may induce drowsiness while other medication may affect heart rate, blood pressure, and circulation.

CAUTION: Risk of injury. To reduce the risk of injury, do not permit children to use this product unless they are closely supervised at all times.

CAUTION: Risk of injury. Do not use the bath immediately following strenuous exercise.

CAUTION: Risk of injury. Prolonged immersion in the bath may cause injury.

CAUTION: Risk of injury. Use caution when entering or exiting the bath.

CAUTION: Risk of injury. Maintain the water chemistry according to the recommended levels.

CAUTION: Risk of product damage. Do not use Epson salt in the bath. Epson salt can damage internal parts of the bath.

CAUTION: Risk of product damage. Contact a service technician to service the bath. The bath should be serviced once every 6 months. Replace components with identical components.

CAUTION: Risk of injury. Removing the front or rear shroud may expose you to dangerous voltage or other hazards. Always turn OFF the bath and disconnect the power cord before removing the front or rear shroud.

IMPORTANT! Do not use the bath if the power supply cord is damaged or if other electrical components are malfunctioning. Contact a service technician to service the bath.

A safety sign is included with the bath. The sign is suitable for outdoor use in wet locations. The sign should be placed in a location visible to all users of the bath. Communicate the importance of the safety precautions displayed on the safety sign to all of your guests. Contact the Customer Care Center for additional or replacement signs.

SAVE THESE INSTRUCTIONS

Electrical Requirements

Electrical Outlet	Voltage	Amps
GFCI-Protected*	120 V	Dedicated 20 A Circuit

*Outside North America, this may be known as a Residual Current Device (RCD).

Operation

Control User Interface

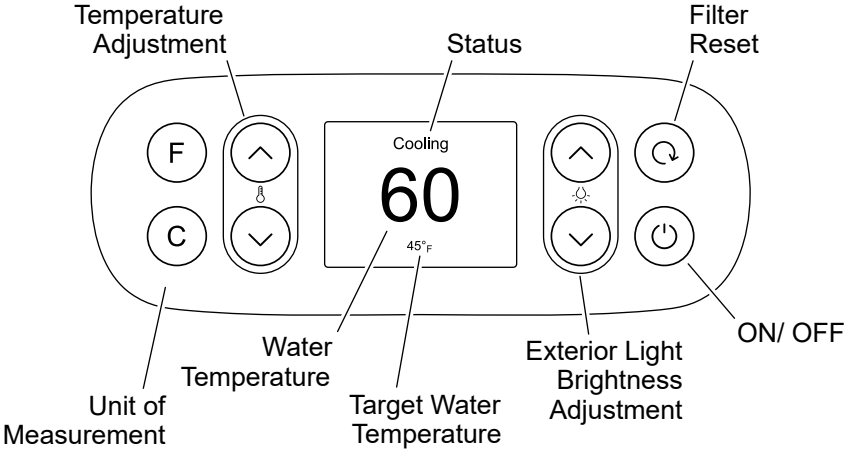

Timer User Interface

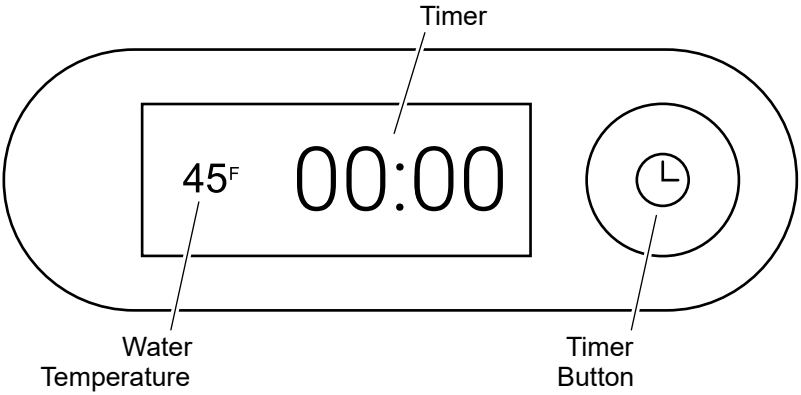

Powering the Bath ON/OFF

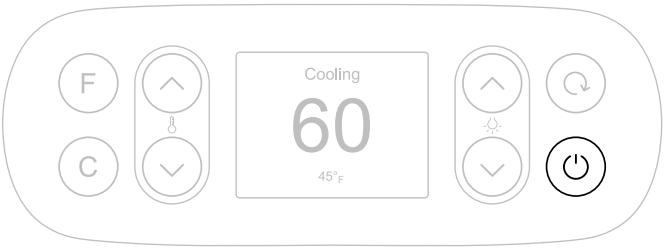

NOTICE: The pump takes 3 minutes to fully turn OFF.

☐ Press and hold the power button to turn the bath ON or OFF.

Setting the Water Temperature

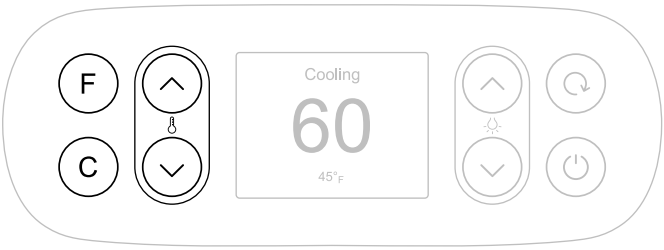

NOTICE: The water temperature can be set between 39°F (4°C) and 104°F (40°C).

If ambient temperature is below 40°F (4°C), the bath will automatically heat the water to prevent freezing. Ambient temperatures above 104°F (40°C) will affect the performance of the bath and may result in water temperatures to rise above the target temperature.

The pump may take up to 3 minutes to change between cooling and heating modes to maintain and achieve the target water temperature.

- ☐ **Adjusting the Temperature:** Press the up or down arrows to adjust the temperature.
- ☐ **Selecting Unit of Measurement:** Press the "C" or "F" button to change the unit of measurement to Celsius or Fahrenheit.
- ☐ **Temperature Status:** The controller interface will display three different statuses as the water temperature begins to cool: Target Temperature—Cooling, Heating, and Ready.

Setting the Brightness of the Exterior Lighting

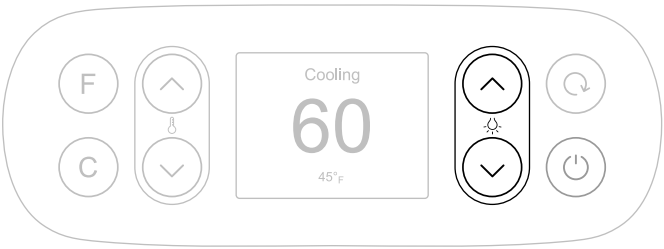

NOTICE: The default light brightness is 60%.

- ☐ Press the up or down arrows to adjust the brightness for the exterior lighting.

Setting the Timer

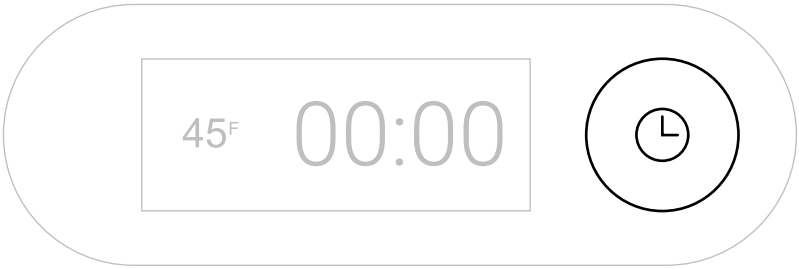

TIP: The "breathe light" will automatically begin when the timer starts.

- ☐ Press the timer button to turn ON the timer user interface.
- ☐ Press the timer button again to start or pause the timer.
- ☐ Press and hold the timer button to reset the timer.

Cleaning

Cleaning the Water

CAUTION: Risk of injury. Read the chemical manufacturer's instructions thoroughly before use.

CAUTION: Risk of product damage. Do not use recycled water to fill the bath.

CAUTION: Risk of product damage. The water's chemical balance (Total Alkalinity (TA) and pH levels) must be maintained by the owner. Proper water chemical balance will minimize buildup and extend the life of the bath.

IMPORTANT! If using nonchlorine water sanitizer and clarifier, follow the manufacturer's instructions.

Replace the water in the bath every 1-2 months or as needed. Water quality and water clarity will change with use. The ice bath features automated UV water sanitation. Clean the UV bulb every 6 months.

For use cases where additional cleaning precautions are needed, refer to the following information.

Parameter	**Value**
Water Clarity	Clear view of the bottom of the bath.
Color of Water	No color should be observed.
pH Value	7.4 pH - 7.6 pH
Free Active Chlorine	2 ppm - 4 ppm
Using alternative/additional disinfectants may impact the parameters that are considered. • Consult national regulations and guidelines for any deviations. • Natural water sources may introduce water coloration. • Subject to the flocculant(s) used (if any). • pH value is greater than 7.5 and the free active chlorine value is less than 50%	

Cleaning the UV Bulb Quartz Tube

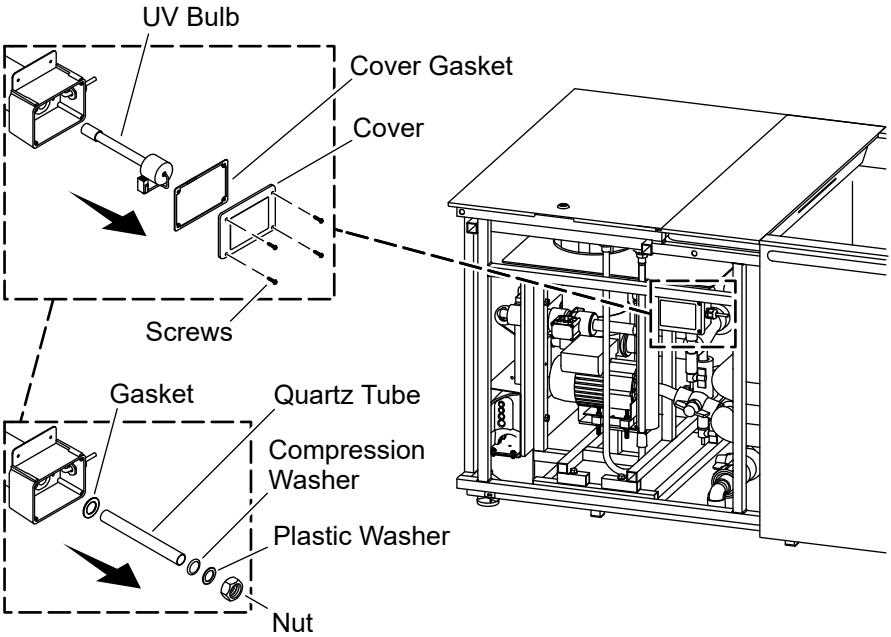

IMPORTANT! Clean the quartz tube every 6 months.

- ☐ Remove the front shroud. Refer to the "Access" section.
- ☐ Remove and keep the four (4) screws, cover, and cover gasket from the UV bulb housing.
- ☐ Disconnect and remove the UV bulb.
- ☐ Using a wrench, remove and keep the nut.
- ☐ Remove the plastic washer, compression washer, quartz tube, and gasket.
- ☐ Remove any mineral build-up on the quartz tube.
- ☐ Reinstall the plastic washer, compression washer, quartz tube, and gasket and secure with the retained nut. Handtighten the nut and then wrench-tighten one-quarter turn to secure the nut.
- ☐ Reinstall the UV bulb.
- ☐ Reinstall the cover and cover gasket with the retained four (4) screws.
- ☐ Reinstall the front shroud. Refer to the "Access" section.

Replacing the Water Filter

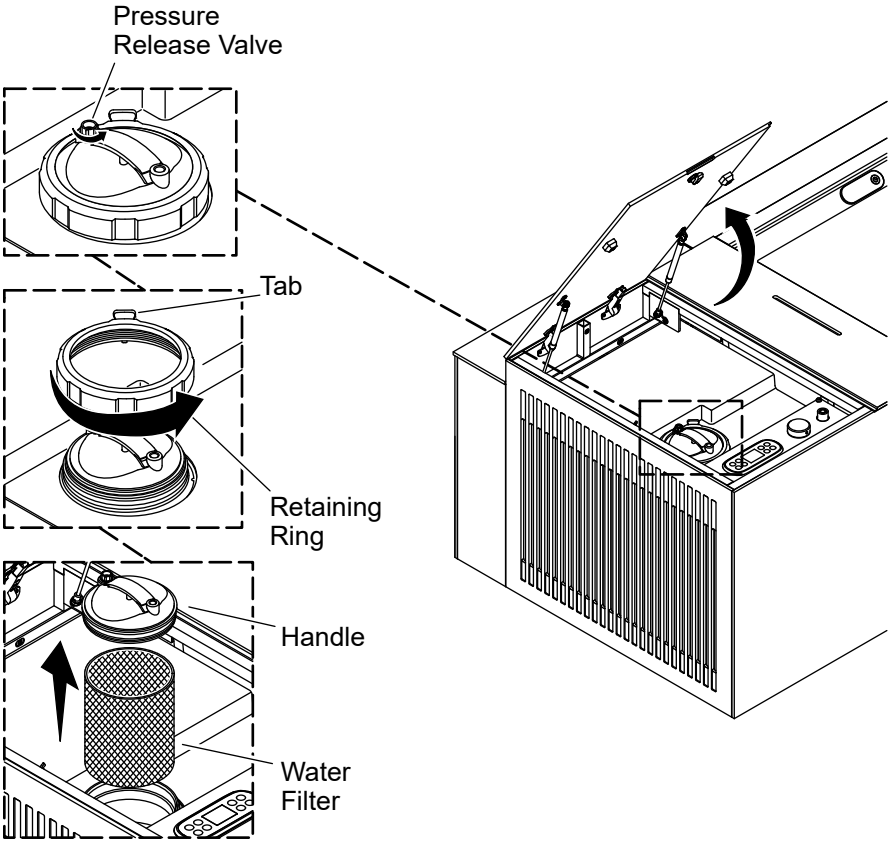

NOTICE: Replace the water filter every month or as needed.

- ☐ Turn OFF the bath. See the "Control User Interface" section.
- ☐ Drain the bath completely before replacing the filter.
- ☐ Using a coin or flat-blade screwdriver, unlock the maintenance panel.
- ☐ Open the maintenance panel.
- ☐ Turn the pressure release valve counterclockwise to release the air pressure.
- ☐ Lift the tab while turning the retaining ring.
- ☐ Remove the retaining ring and set aside for reinstallation.

- ☐ Lift the handle to access the water filter.
- ☐ Replace the water filter.
- ☐ Reinstall the handle and retaining ring.
- ☐ Fill the bath. Refer to the "Fill the Bath" section.
- ☐ Close the air pressure release valve.
- ☐ Close the maintenance panel.
- ☐ Press the filter reset button to reset the control user interface. Refer to the "Operation" section for control user interface options.

Cleaning the Bath Surfaces

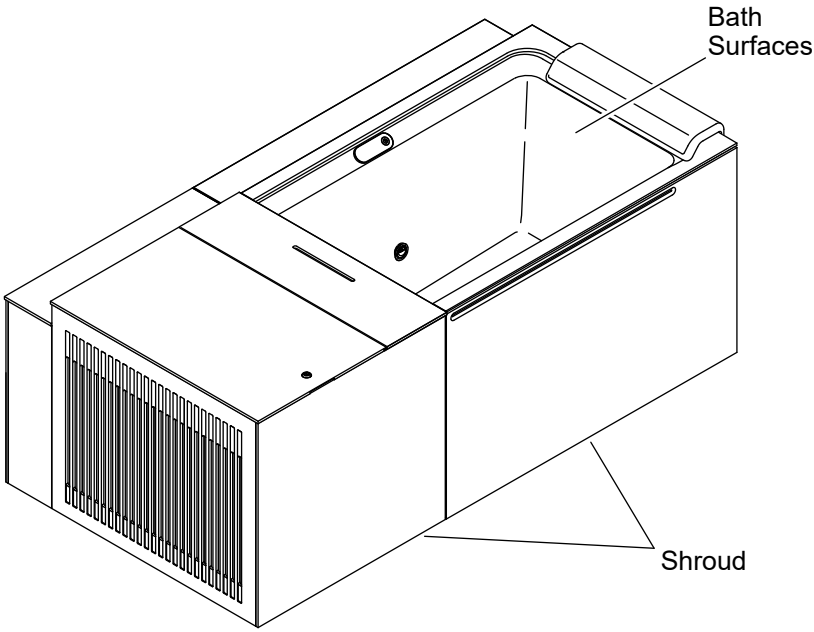

- ☐ Remove debris from the water after each use.
- ☐ If build-up occurs on the bath, use a soft cloth to clean the bath.
- ☐ Use a soft cloth and mild soap to remove debris and build-up on the shroud.
- ☐ If necessary, use white vinegar on a soft cloth to remove remaining build-up. Rinse the shroud after cleaning.

Cleaning the Ventilation

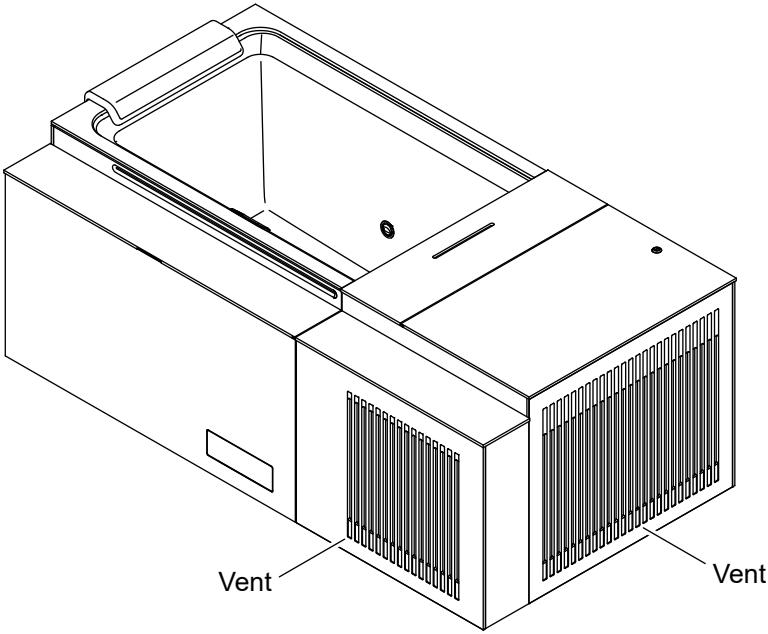

☐ Verify that the vents are clear of dust and debris at all times. Blocked ventilation can affect the performance of the pump.

Access

Remove the Front Shroud

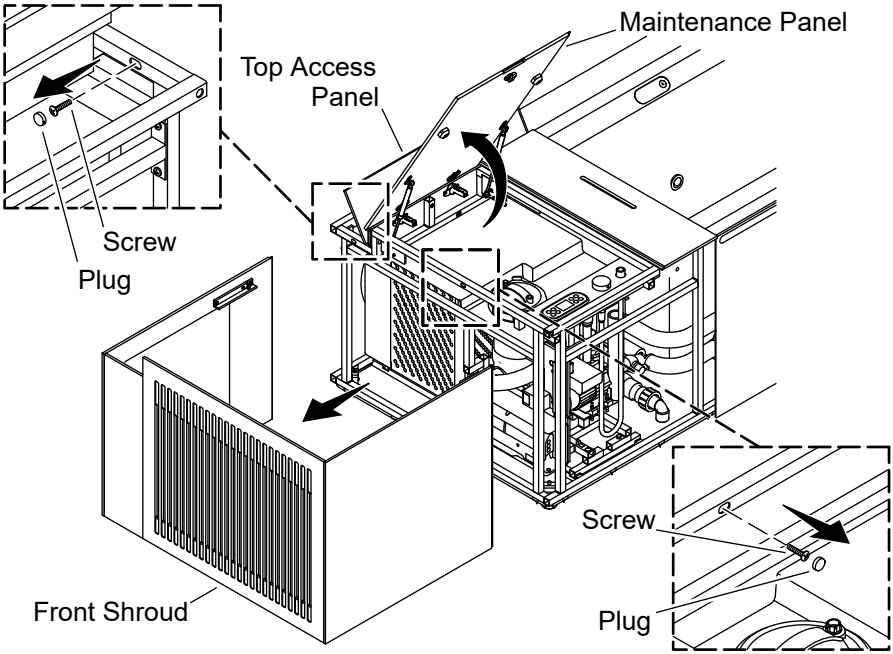

CAUTION: Risk of product damage. Do not move the ice bath with the shroud installed. Always remove the shroud before relocating the ice bath.

CAUTION: Risk of product damage. Two or more people should assist in handling the shroud.

- ☐ Verify that the bath is OFF and the power cord is disconnected.
- ☐ Using a coin or flat-blade screwdriver, open the maintenance panel.
- ☐ Open the top access panel.
- ☐ Remove and retain the two (2) plugs and two (2) screws from the front shroud.
- ☐ Remove the front shroud by sliding the shroud panel away from the bath as shown, and carefully set aside for reinstallation later. Lifting the panel up can damage the panel.

Remove the Rear Shroud

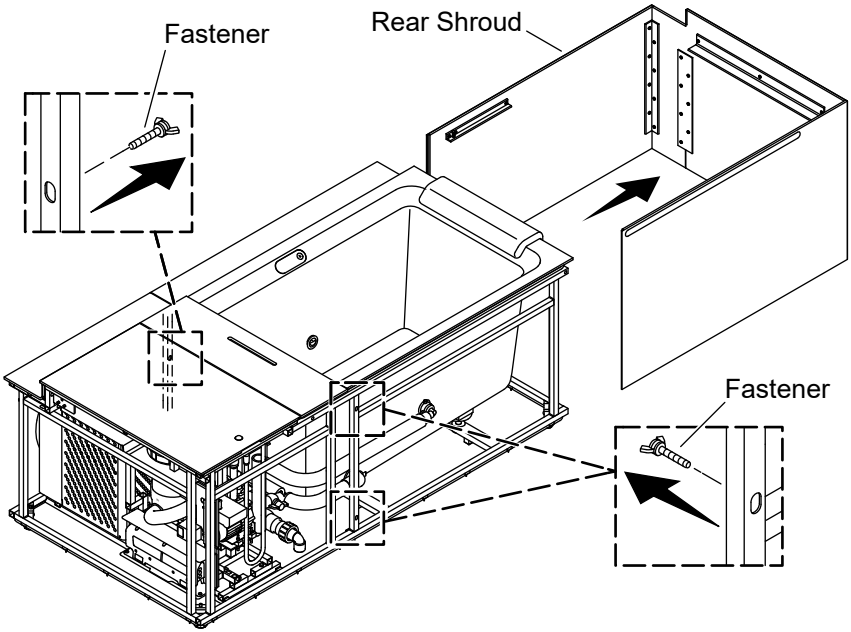

- ☐ With the front shroud removed, remove and retain the three (3) fasteners on the rear shroud.
- ☐ Remove the rear shroud by sliding the shroud panel away from the bath as shown, and carefully set aside for reinstallation later. Lifting the panel up can damage the panel.

Install the Rear Shroud

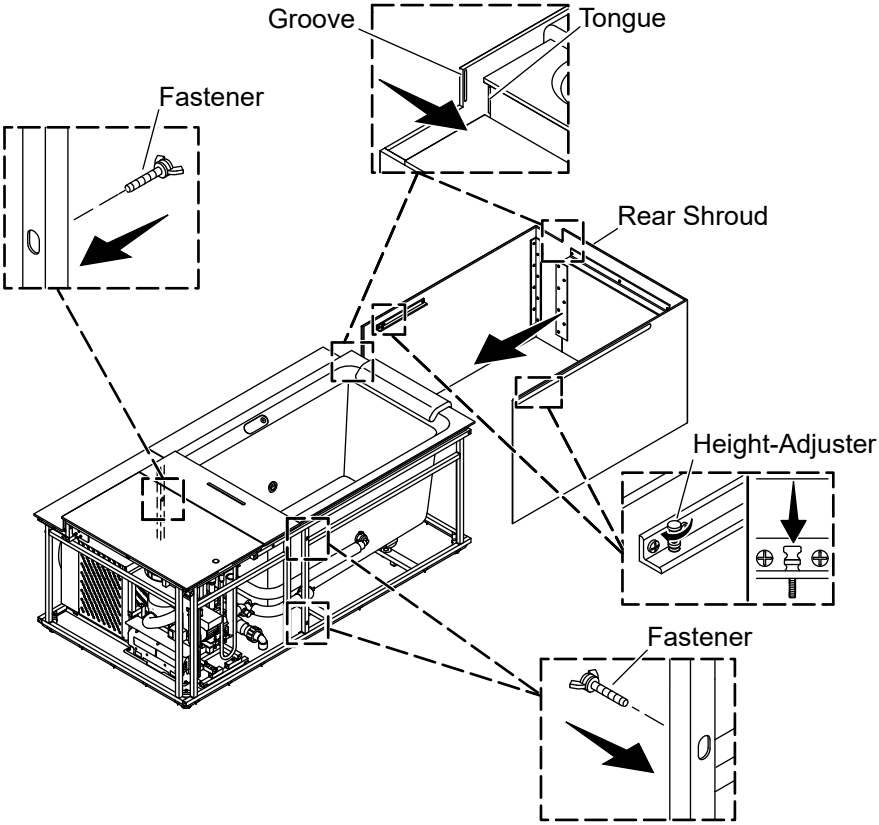

- ☐ Align the rear shroud with the bath. Verify that the tongue and groove are aligned.
- ☐ **Adjustment:** Pull the rear shroud back 2″ (51 mm). Thread the height-adjusters up or down to alter the height of the rear shroud.
- ☐ Secure the rear shroud to the bath with the three (3) fasteners.

Install the Front Shroud

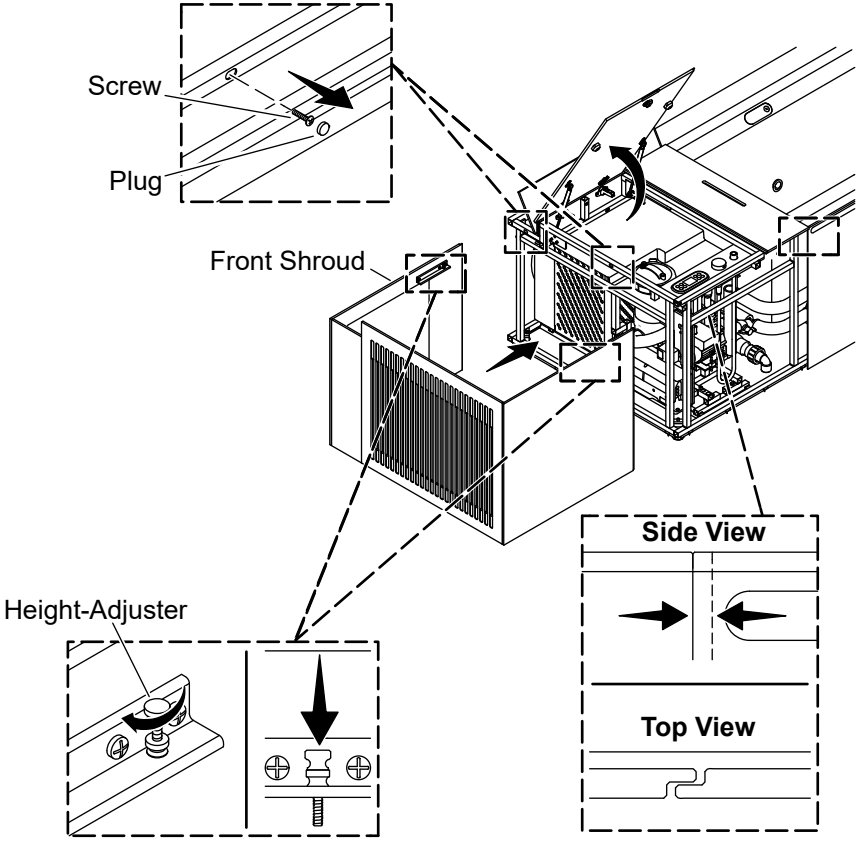

⚠ **CAUTION: Risk of product damage.** Do not move the ice bath with the shroud installed. Always remove the shroud before relocating the ice bath.

- ☐ Open the maintenance panel and top access panel.
- ☐ Align the front shroud with the rear shroud. Verify that the panels overlap as shown.
- ☐ **Adjustment:** Pull the front shroud back 2″ (51 mm). Thread the height-adjusters up or down to align the height of the front and rear shrouds.
- ☐ Secure the front shroud to the bath with the two (2) fasteners.

Draining the Bath

Side Drain

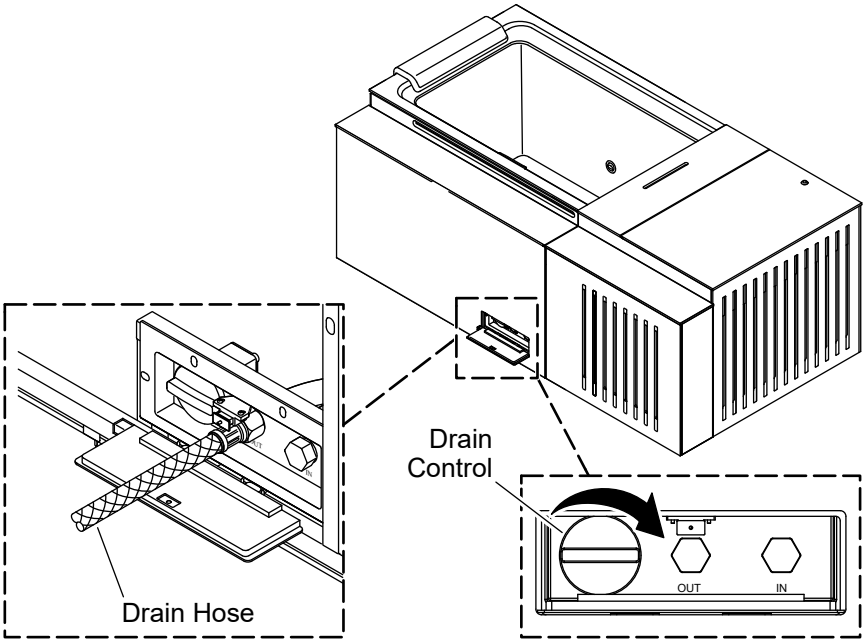

- ☐ Verify that the drain hose is connected to the "Out" outlet on the water management panel.
- ☐ Turn the drain control clockwise to open the drain stopper and drain the bath.

Floor Drain

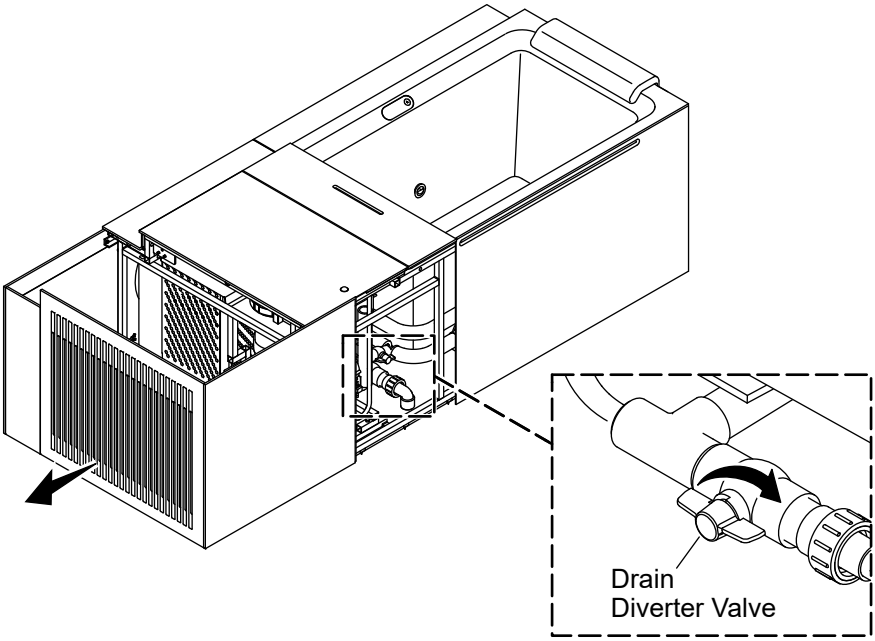

- ☐ Remove the front shroud. Refer to the "Remove the Front Shroud" section.
- ☐ Open the drain diverter valve.

Filling the Bath

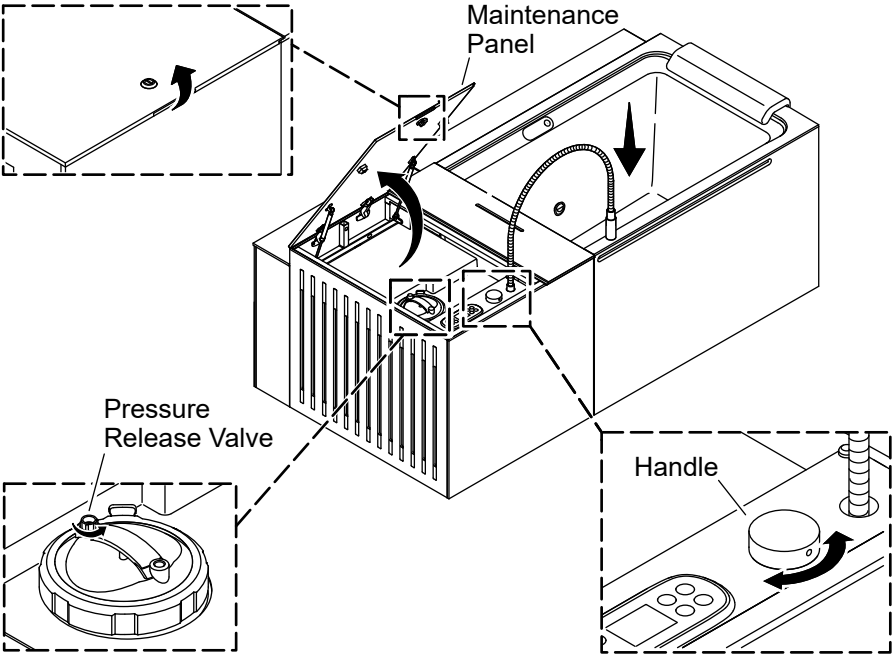

- ☐ Plug in the power cord to the Ground-Fault Circuit-Interrupter (GFCI) electrical outlet.
- ☐ Turn ON the water supply.
- ☐ Open the maintenance panel.
- ☐ Extend the hose into the bath.
- ☐ Turn ON the water.
- ☐ While the bath fills, open the pressure release valve.
- ☐ Check for leaks.
- ☐ Fill the bath to the maximum fill line marked on the bath.
- ☐ Keep the pressure release valve open and turn ON the bath system. Air will escape from the pressure release valve.
- ☐ As soon as water begins to flow slowly from the pressure release valve, close the pressure release valve.

Storage

Installing the Bath Cover

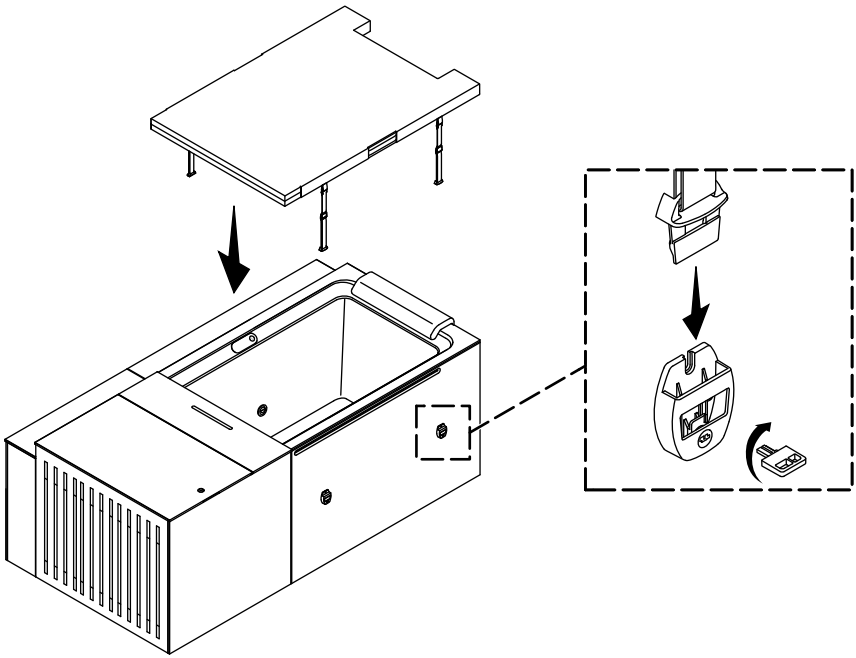

CAUTION: Risk of product damage. If using an additional cover to protect the bath from the elements, verify that the cover does not cover the vents while the bath is turned ON.

IMPORTANT! Install the bath cover after each use to keep the water clean and improve bath efficiency.

NOTICE: Locking latches are provided to meet safety barrier requirements and provide additional security from inclement weather.

- ☐ Align the bath cover with the bath opening.
- ☐ Insert the strap-end into the latch.
- ☐ Lock the latch with the provided key.
- ☐ Repeat for the remaining three (3) latches.

Preparing for Extended Periods of Nonuse

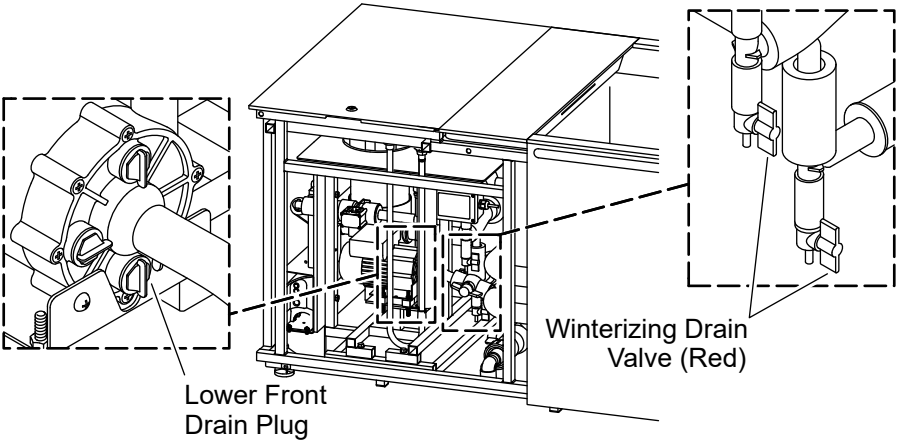

NOTICE: The ice bath is designed to be used throughout the year. Kohler Co. does not recommend winterizing the bath or storing the bath for extended periods of nonuse. If winterizing the bath is necessary, follow the steps below.

- ☐ Drain the bath. Refer to the "Draining the Bath" section.
- ☐ Remove the front shroud. Refer to the "Access" section.
- ☐ Open the winterizing drain valves.
- ☐ Drain water from the pump. Unscrew the lower front drain plug. When all water is drained, replace the plug.
- ☐ Remove the water filter. Refer to the "Replacing the Water Filter" section.
- ☐ Using a wet/dry vacuum, remove any remaining water from the bath.
- ☐ **Optional:** Close the winterizing drain valves. Add one (1) gallon of nontoxic Recreational Vehicle (RV) waterline antifreeze to the waterlines of the bath to help prevent damage from freezing. Pour the antifreeze into the filter housing until the antifreeze is seen coming out of the suction fittings. **Flush the system before reuse.**
- ☐ **If Applicable:** Drain the excess antifreeze from the bath after winterizing.
- ☐ Clean the bath.
- ☐ Cover the bath and check the bath periodically to verify that no water is entering the bath while being stored.
- ☐ Reinstall the front shroud. Refer to the "Access" section.

Installing the Storage Cover

CAUTION: Risk of product damage. If using a storage cover, verify that the vents are not covered while the bath is turned ON. Covering the vents while the bath is ON may damage the pump.

- ☐ Wait a minimum of 15 minutes to install the storage cover after adding water cleaning treatments to the bath.
- ☐ Avoid storing the storage cover in locations or on surfaces that could be damaged from the condensation of water cleaning treatments.
- ☐ For extended periods of nonuse, use a 1″ (25 mm) block of high-density foam between the cover and the bath to help with ventilation and reduce mold and mildew buildup.

Troubleshooting

This troubleshooting guide is for general aid only. A Kohler Co. Authorized Service Representative (ASR) or qualified electrician should correct any electrical problems. For warranty service, call 1-800-4KOHLER from within the USA and Canada, or 001-800-456-4537 from within Mexico.

Error Codes

Error Code	Description	Recommended Action
n/a	Warning, Winter Anti-Freezing	No action is needed.

Error Code	Description	Recommended Action
01	Communication Error	**A.** Turn OFF the ice bath. **B.** Disconnect the power cord. **C.** Verify that the wiring is connected between the control panel and the control box on the bath. **D.** Wait for 5 minutes. **E.** Reconnect the power cord. **F.** Turn ON the ice bath. **G.** If the error code still appears, contact customer service.
02	Communication Error with Chiller	**A.** Turn OFF the ice bath. **B.** Disconnect the power cord. **C.** Verify that the wiring is connected between the control panel and the control box on the bath. **D.** Reconnect the power cord. **E.** Turn ON the ice bath. **F.** If the error code still appears, contact customer service.

Error Code	Description	Recommended Action
03	Low Water Flow	**If the pump is not running:** **A.** Turn OFF the ice bath. **B.** Check the power cord in the control box for proper connection. **C.** Turn ON the ice bath. **D.** If the error code still appears, contact customer service.
03	Low Water Flow	**If the pump is only humming or clicking:** **A.** Turn OFF the ice bath. **B.** Insert a flat-blade screwdriver through the pump access hole, located behind the pump motor and the grey plastic plate. Use the screwdriver to turn the pump motor shaft four to five revolutions. **C.** Turn ON the ice bath. **D.** If the error code still appears, contact customer service.

Error Code	Description	Recommended Action
03	Low Water Flow	**If water or air bubbles are flowing out of the jets before error 03 displays:** **A.** Turn OFF the ice bath. **B.** Disconnect the power cord. **C.** Wait a minimum of 30 seconds. **D.** Reconnect the power cord. **E.** Turn ON the ice bath. **F.** Repeat at least 3 times to fully reset the system. **G.** If the error code still appears, contact customer service.
03-1	High-Pressure Protection	**A.** Turn OFF the ice bath. **B.** Disconnect the power cord. **C.** Wait for 5 minutes. **D.** Turn ON the ice bath. **E.** If the error code still appears, contact customer service.
03-2	High-Pressure Protection	**A.** Turn OFF the ice bath. **B.** Disconnect the power cord. **C.** Wait for 5 minutes. **D.** Turn ON the ice bath. **E.** If the error code still appears, contact customer service.

Error Code	Description	Recommended Action
03-3	Frequency Conversion Module Communication Error	**A.** Turn OFF the ice bath. **B.** Disconnect the power cord. **C.** Wait for 5 minutes. **D.** Turn ON the ice bath. **E.** If the error code still appears, contact customer service.
03-4	Exhaust too High Protection	**A.** Turn OFF the ice bath. **B.** Disconnect the power cord. **C.** Wait for 5 minutes. **D.** Turn ON the ice bath. **E.** If the error code still appears, contact customer service.
03-5	Inlet Water Temp Error	**A.** Turn OFF the ice bath. **B.** Disconnect the power cord. **C.** Wait for 5 minutes. **D.** Turn ON the ice bath. **E.** If the error code still appears, contact customer service.
03-6	Outlet Coil Pipe Temp Error	**A.** Turn OFF the ice bath. **B.** Disconnect the power cord. **C.** Wait for 5 minutes. **D.** Turn ON the ice bath. **E.** If the error code still appears, contact customer service.

Error Code	Description	Recommended Action
03-7	Exhaust Gas Temp Error	**A.** Turn OFF the ice bath. **B.** Disconnect the power cord. **C.** Wait for 5 minutes. **D.** Turn ON the ice bath. **E.** If the error code still appears, contact customer service.
03-8	DC Fan Motor Failure	**A.** Turn OFF the ice bath. **B.** Disconnect the power cord. **C.** Wait for 5 minutes. **D.** Turn ON the ice bath. **E.** If the error code still appears, contact customer service.
03-9	Abnormal Protection of Frequency Conversion Module	**A.** Turn OFF the ice bath. **B.** Disconnect the power cord. **C.** Wait for 5 minutes. **D.** Turn ON the ice bath. **E.** If the error code still appears, contact customer service.
03-10	Ambient Temp Error	**A.** Turn OFF the ice bath. **B.** Disconnect the power cord. **C.** Wait for 5 minutes. **D.** Turn ON the ice bath. **E.** If the error code still appears, contact customer service.

Error Code	Description	Recommended Action
03-11	Outlet Temp Error	**A.** Turn OFF the ice bath. **B.** Disconnect the power cord. **C.** Wait for 5 minutes. **D.** Turn ON the ice bath. **E.** If the error code still appears, contact customer service.
03-12	Return Gas Temp Error	**A.** Turn OFF the ice bath. **B.** Disconnect the power cord. **C.** Wait for 5 minutes. **D.** Turn ON the ice bath. **E.** If the error code still appears, contact customer service.
03-13	Heating Outlet Water High Temp Protection	**A.** Turn OFF the ice bath. **B.** Disconnect the power cord. **C.** Wait for 5 minutes. **D.** Turn ON the ice bath. **E.** If the error code still appears, contact customer service.
03-14	Outlet Door Coil High Temp Protection	**A.** Turn OFF the ice bath. **B.** Disconnect the power cord. **C.** Wait for 5 minutes. **D.** Turn ON the ice bath. **E.** If the error code still appears, contact customer service.

Error Code	Description	Recommended Action
03-15	Compressor Current Protection	**A.** Turn OFF the ice bath. **B.** Disconnect the power cord. **C.** Wait for 5 minutes. **D.** Turn ON the ice bath. **E.** If the error code still appears, contact customer service.
03-16	Internal Coil Temp Failure	**A.** Turn OFF the ice bath. **B.** Disconnect the power cord. **C.** Wait for 5 minutes. **D.** Turn ON the ice bath. **E.** If the error code still appears, contact customer service.

Compliance

This device complies with Part 15 of the FCC Rules. Operation is subject to the following two conditions: (1) this device may not cause harmful interference, and (2) this device must accept any interference received, including interference that may cause undesired operation.

Changes or modifications not expressly approved by the party responsible for compliance could void the user's authority to operate the equipment.

This equipment has been tested and found to comply with the limits for a Class B digital device, pursuant to Part 15 of the FCC Rules. These limits are designed to provide reasonable protection against harmful interference in a residential installation. This equipment generates, uses, and can radiate radio frequency energy and, if not installed and used in accordance with the instructions, may cause harmful interference to radio communications. However, there is no guarantee that interference will not occur in a particular installation. If this equipment does cause harmful interference to radio or television reception, which can be determined by turning the equipment off and on, the user is encouraged to try to correct the interference by one of the following measures:

- Reorient or relocate the receiving antenna.
- Increase the separation between the equipment and the receiver.
- Connect the equipment into an outlet on a different circuit.
- Consult the dealer or an experienced radio/TV technician for help.

This Class B digital apparatus complies with Canadian ICES-003.

Guide du propriétaire

Baignoire pour bain de glace

F
R

Merci d'avoir choisi KOHLER

Besoin d'aide? Appeler notre centre de services à la clientèle.

- États-Unis/Canada : 1-800-4KOHLER (1-800-456-4537) Mexique : 001-800-456-4537
  Heures d'ouverture : Lundi au vendredi de 8 h à 17 h (HNC)
  Langues parlées : Anglais, Espagnol, et des services de traduction sont disponibles.
- **Pièces de rechange :** kohler.com/serviceparts
- **Entretien et nettoyage :** kohler.com/clean
- **Brevets :** kohlercompany.com/patents

Garantie

Ce produit est couvert sous la garantie limitée de deux ans des baignoires pour bain de glace KOHLER® x Remedy Place, fournie sur le site kohler.com/warranty. Pour obtenir une copie imprimée des termes de la garantie, s'adresser au centre de services à la clientèle.

INSTRUCTIONS IMPORTANTES SUR LA SÉCURITÉ

LIRE ET SUIVRE TOUTES LES INSTRUCTIONS

INSTRUCTIONS RELATIVES AUX RISQUES D'INCENDIE, DE CHOC ÉLECTRIQUE OU DE BLESSURES CORPORELLES

DANGER : Risque de blessures. Les raccords d'aspiration dans ce spa sont dimensionnés pour correspondre au débit d'eau spécifique créé par la pompe. Si les raccords d'aspiration ou la pompe doivent être remplacés, vérifier que les taux de débit sont compatibles. Ne jamais faire fonctionner le spa si les raccords d'aspiration sont brisés ou manquants. Ne jamais remplacer un raccord d'aspiration avec un raccord dont la valeur nominale est inférieure au taux de débit indiqué sur le raccord d'aspiration original.

AVERTISSEMENT : Ne pas utiliser sauf si tous les dispositifs de protection de l'aspiration sont installés pour empêcher un piégeage du corps et des cheveux.

AVERTISSEMENT : Lors de l'utilisation de produits électriques, toujours suivre les mesures de précaution de base, dont les suivantes :

AVERTISSEMENT : Risque de noyade. Une prudence extrême doit être exercée pour empêcher un accès non autorisé par des enfants. Pour éviter les accidents, les enfants ne peuvent pas utiliser cette baignoire, sauf s'ils sont supervisés en tout temps.

AVERTISSEMENT : Risque de choc électrique. Uniquement connecter à un circuit protégé par un disjoncteur de fuite de terre (GFCI)*.

La baignoire doit être raccordée uniquement à un circuit d'alimentation qui est protégé par un disjoncteur de fuite de terre (GFCI)*. L'installateur doit fournir un tel dispositif GFCI et celui-ci doit être inspecté régulièrement. Pour inspecter le GFCI, appuyer sur le bouton d'essai. Le GFCI devrait interrompre le courant. Appuyer sur le bouton de réinitialisation. L'alimentation électrique devrait être restaurée. Si le GFCI ne fonctionne pas de cette manière, il est défectueux. Si le GFCI interrompt l'alimentation électrique vers la baignoire sans que l'on ait appuyé sur le bouton d'essai, un courant à la terre est en train de circuler, ce qui indique la possibilité d'un choc électrique. Ne pas utiliser cette baignoire. Débrancher la baignoire et demander à un technicien qualifié de résoudre le problème avant d'utiliser la baignoire.

*Hors de l'Amérique du Nord, ce dispositif pourrait être connu sous le nom de dispositif à courant résiduel (RCD).

AVERTISSEMENT : Risque de choc électrique. Débrancher l'alimentation électrique avant un entretien.

AVERTISSEMENT : Risque de choc électrique. Ne pas amener les appareils électriques (tels que des sèche-cheveux , des lampes, des téléphones, des radios ou des télévisions) dans un rayon de 60 pi (1524 m) de cette baignoire.

AVERTISSEMENT : La consommation d'alcool, de drogues ou de médicaments peut augmenter considérablement le risque fatal d'hypothermie. Une immersion prolongée dans de l'eau froide peut provoquer une hypothermie. Une hypothermie a lieu lorsque la température interne du corps atteint un niveau inférieur de plusieurs degrés à la température corporelle normale de 98,6 °F (37 °C). Les symptômes d'hypothermie incluent une réduction dans la température interne du corps, des frissons, un trouble de l'élocution ou un marmonnement, une respiration superficielle lente, un pouls faible, une maladresse, une somnolence, de la confusion, une inconscience, une peau rouge vif et une peau froide (chez les enfants en bas âge). Les effets d'une hypothermie incluent : (a) défaillance du système nerveux, du système respiratoire, et insuffisance cardiaque, (b) inhabilité de s'apercevoir du besoin de sortir de la baignoire, (c) incapacité de reconnaître un danger imminent, (d) lésions chez le fœtus dans le cas des femmes enceintes, (e) incapacité physique de sortir de la baignoire et (f) inconscience et danger conséquent de noyade.

AVERTISSEMENT : La consommation d'alcool, de drogues ou de médicaments peut augmenter considérablement le risque fatal d'hyperthermie. Une immersion prolongée dans de l'eau chaude peut provoquer une hyperthermie. Une hyperthermie a lieu lorsque la température corporelle interne atteint un niveau dépassant de plusieurs degrés la température corporelle normale de 98,6 °F (37 °C). Les symptômes d'hyperthermie comprennent une hausse de la température corporelle interne, des étourdissements, une léthargie, une somnolence et des évanouissements. Les effets d'une hyperthermie comprennent, entre autres : (a) défaut de percevoir la chaleur, (b) défaut de s'apercevoir du besoin de sortir de la baignoire, (c) incapacité de reconnaître un danger imminent, (d) lésions au fœtus dans le cas des femmes enceintes, (e) incapacité physique de sortir de la baignoire et (f) inconscience et danger conséquent de noyade.

AVERTISSEMENT : Risque de blessures. (a) L'eau dans la baignoire ne devrait jamais dépasser 104 ˚F (40 ˚C). Les températures d'eau comprises entre 100 ˚F (38 ˚C) et 104 ˚F (40 ˚C) sont considérées être sécuritaires pour une personne adulte en bonne santé. Des températures d'eau plus basses sont recommandées pour les jeunes enfants et lorsque l'utilisation de la baignoire dépasse 10 minutes. Les personnes ayant des problèmes de santé devraient demander un avis médical avant d'utiliser la baignoire. (b) Des températures d'eau excessives ont un potentiel élevé de causer des lésions chez le fœtus au cours des premiers mois de grossesse. Les femmes enceintes ou celles qui pourraient être enceintes devraient limiter les températures de l'eau de la baignoire à 100 ˚F (38 ˚C), ainsi que la durée d'utilisation, et devraient également demander un avis médical avant d'utiliser la baignoire. (c) Avant d'entrer dans la baignoire, l'utilisateur devrait mesurer la température de l'eau avec un thermomètre précis étant donné que la tolérance des dispositifs de régulation de la température de l'eau varie. (d) L'utilisation d'alcool, de drogues, ou de médicaments avant ou pendant le bain pourrait mener à une inconscience avec la possibilité de noyade. (e) Les personnes obèses et les personnes avec des antécédents de cardiopathie, une hypotension ou une hypertension, des problèmes du système circulatoire, ou celles qui sont atteintes de diabète devraient consulter un médecin avant d'utiliser la baignoire. (f) Les personnes qui utilisent des médicaments devraient consulter un médecin avant d'utiliser la baignoire étant donné que certains médicaments pourraient produire une somnolence, tandis que d'autres médicaments pourraient affecter la fréquence cardiaque, la pression artérielle, et la circulation.

ATTENTION : Risque de blessures. Pour réduire les risques de blessures, ne jamais permettre à un enfant d'utiliser ce produit sans surveillance étroite en tout temps.

ATTENTION : Risque de blessures. Ne pas utiliser la baignoire immédiatement après des exercices physiques rigoureux.

ATTENTION : Risque de blessures. Une immersion prolongée dans la baignoire pourrait créer des blessures.

ATTENTION : Risque de blessures. Procéder avec soin pour entrer dans la baignoire ou pour en sortir.

ATTENTION : Risque de blessures. Maintenir la chimie de l'eau conformément aux niveaux recommandés.

ATTENTION : Risque d'endommagement du produit. Ne pas utiliser de sel Epson dans la baignoire. Le sel Epson peut endommager les pièces internes de la baignoire.

ATTENTION : Risque d'endommagement du produit. S'adresser à un technicien en entretien pour entretenir la baignoire. La baignoire devrait être entretenue une fois tous les 6 mois. Remplacer les composants avec des composants identiques.

ATTENTION : Risque de blessures. Le retrait de l'enveloppe avant ou de l'enveloppe arrière pourrait vous exposer à une tension dangereuse ou à d'autres dangers. Toujours éteindre la baignoire et déconnecter le cordon d'alimentation électrique avant de retirer l'enveloppe avant ou arrière.

IMPORTANT! Ne pas utiliser la baignoire si le cordon d'alimentation électrique est endommagé ou si d'autres composants électriques ne fonctionnent pas correctement. S'adresser à un technicien en entretien pour entretenir la baignoire.

Un panneau de sécurité est inclus avec la baignoire. Le panneau est approprié pour être utilisé à l'extérieur dans des endroits humides. Le panneau devrait être placé dans un endroit visible pour tous les utilisateurs de la baignoire. Communiquer l'importance des mesures de sécurité affichées sur le panneau de sécurité à tous vos invités. S'adresser au Centre de services à la clientèle pour obtenir des panneaux supplémentaires ou de rechange.

CONSERVER CES INSTRUCTIONS

Installations électriques requises

Prise de courant	Tension	Ampères
Protégée par GFCI*	120 V	Circuit dédié de 20 A

*Hors de l'Amérique du Nord, ce dispositif pourrait être connu sous le nom de dispositif à courant résiduel (RCD).

Fonctionnement

Interface utilisateur de commande

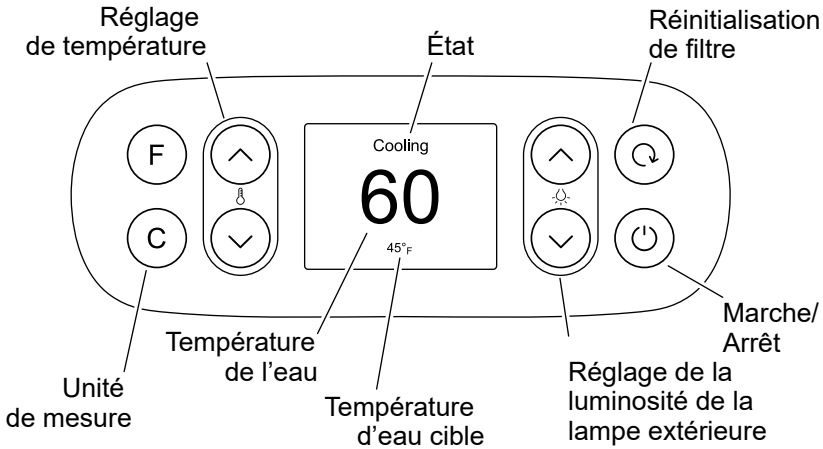

Interface utilisateur de minuterie

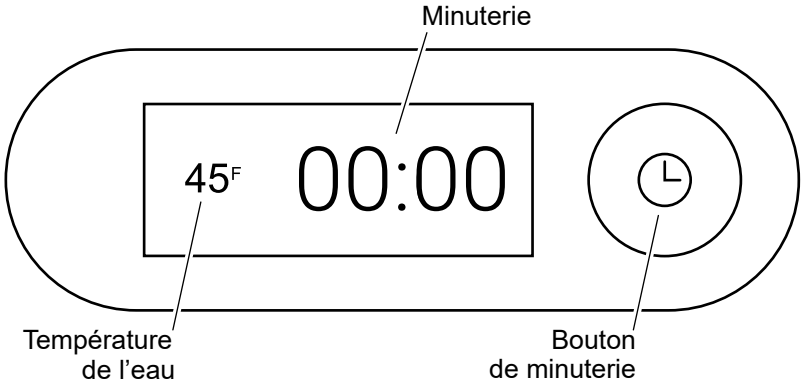

Mise sous tension/hors tension de la baignoire

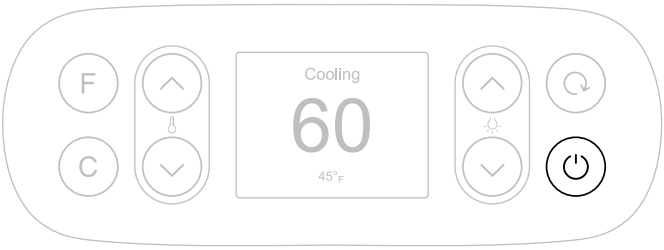

AVIS : La pompe prend 3 minutes pour s'éteindre complètement.

☐ Appuyer longuement sur le bouton Marche/Arrêt pour mettre la baignoire en marche ou pour l'arrêter.

Réglage de la température de l'eau

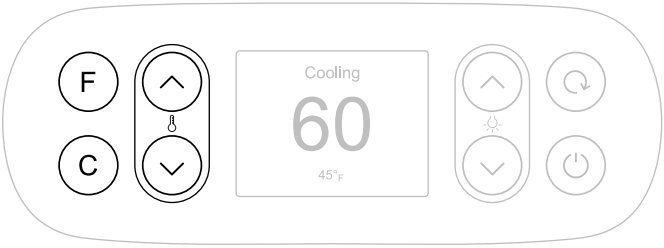

AVIS : La température de l'eau peut être réglée entre 39 F (4 °C) et 104 °F (40 °C).

Si la température ambiante est inférieure à 40 °F (4 °C), la baignoire chauffe automatiquement l'eau pour empêcher un gel. Les températures ambiantes supérieures à 104 °F (40 °C) auront un effet sur le rendement de la baignoire et pourraient entraîner des températures d'eau montant au-dessus de la température ciblée.

La pompe pourrait prendre jusqu'à 3 minutes pour changer entre les modes de refroidissement et de chauffage pour maintenir et obtenir la température d'eau ciblée.

- ☐ **Réglage de la température :** Appuyer sur les flèches vers le haut ou vers le bas pour ajuster la température.
- ☐ **Sélection de l'unité de mesure :** Appuyer sur le bouton « C » ou « F » pour changer l'unité de mesure à Celsius ou à Fahrenheit.
- ☐ **État de la température :** L'interface du module de commande affichera trois états différents pendant que la température de l'eau commence à se refroidir : Température cible — Refroidissement,Chauffage, et Prêt.

Réglage de la luminosité de l'éclairage extérieur

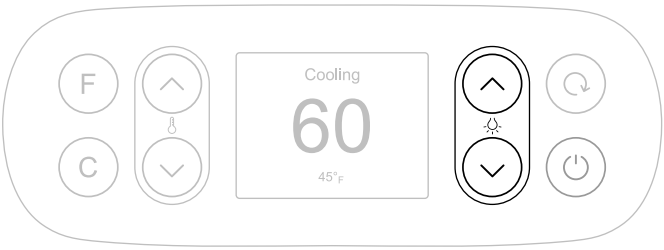

AVIS : La luminosité de l'éclairage par défaut est 60 %.

- ☐ Appuyer sur les flèches vers le haut ou vers le bas pour régler la luminosité pour l'éclairage extérieur.

Configuration de la minuterie

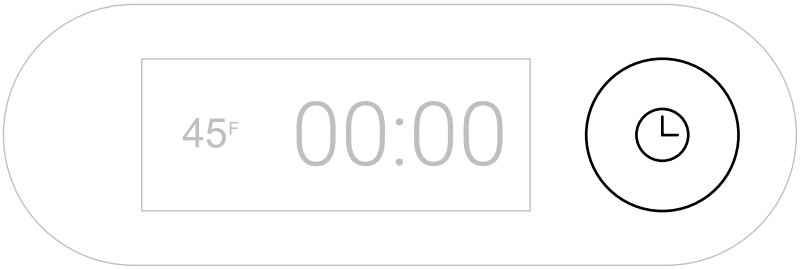

CONSEIL : La « lampe de respiration » commence automatiquement lorsque la minuterie démarre.

- ☐ Appuyer sur le bouton de la minuterie pour mettre l'interface utilisateur de la minuterie en marche.
- ☐ Appuyer de nouveau sur le bouton de la minuterie pour lancer la minuterie ou pour la mettre en pause.
- ☐ Appuyer longuement sur le bouton de la minuterie pour réinitialiser la minuterie.

Nettoyage

Nettoyage de l’eau

ATTENTION : Risque de blessures. Lire au complet les instructions du fabricant des produits chimiques avant utilisation.

ATTENTION : Risque d’endommagement du produit. Ne pas utiliser de l’eau recyclée pour remplir la baignoire.

ATTENTION : Risque d’endommagement du produit. L’équilibre chimique de l’eau (alcalinité totale (AT) et niveaux de pH) doit être maintenu par le propriétaire. Un équilibre chimique adéquat de l’eau réduira l’accumulation et prolongera la durée de vie de la baignoire.

IMPORTANT! Si un stérilisateur et un clarificateur d’’eau non chlorée sont utilisés, suivre les instructions du fabricant.

Changer l’eau dans la baignoire tous les 1 à 2 mois ou au besoin. La qualité et la clarté de l’eau changeront avec l’utilisation. La baignoire pour bain de glace comprend une désinfection d’eau automatisée par UV. Nettoyer l’ampoule UV tous les 6 mois.

Pour les cas d’utilisation où des mesures de nettoyage supplémentaires sont nécessaires, consulter les données suivantes.

Paramètre	**Valeur**
Clarté de l’eau	Vue claire du fond de la baignoire.
Couleur de l’eau	Aucune couleur ne devrait être observée.
Valeur pH	7,4 pH - 7,6 pH
Chlore libre actif	2 ppm - 4 ppm
L’utilisation de désinfectants alternatifs/supplémentaires pourrait avoir un impact sur les paramètres pris en considération. • Consulter les réglementations et directives nationales pour toute déviation. • Les sources d'eau naturelle pourraient introduire une coloration de l’eau. • Assujettis au(x) flocculant(s) utilisé(s) (s’il y a lieu). • La valeur pH est supérieure à 7,5 et la valeur du chlore actif libre est inférieure à 50 %	

Nettoyage du tube en quartz de l'ampoule UV

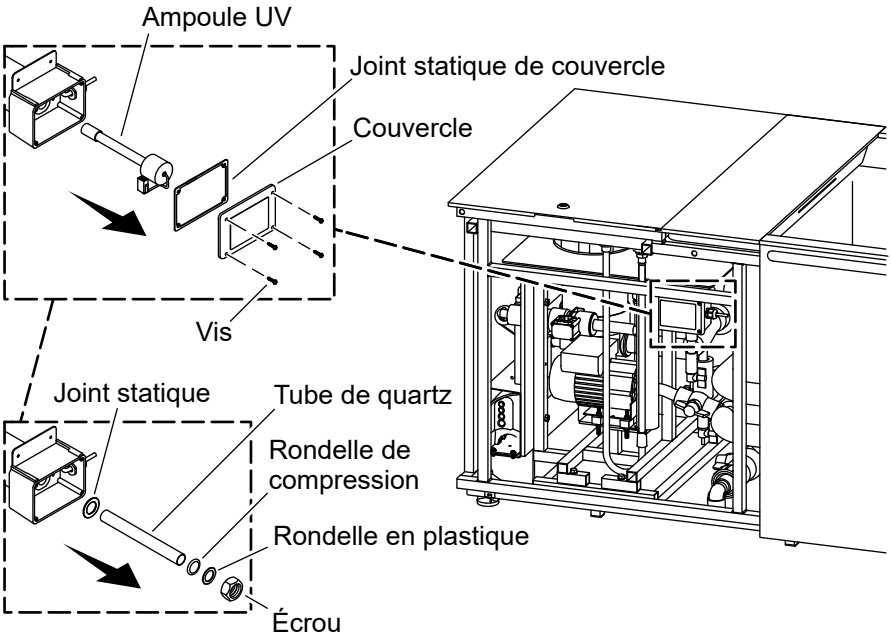

IMPORTANT! Nettoyer le tube en quartz tous les 6 mois.

- ☐ Retirer l'enveloppe avant. Se reporter à la section « Accès ».
- ☐ Retirer et conserver les quatre (4) vis, le couvercle, et le joint statique du couvercle se trouvant sur le logement de l'ampoule UV.
- ☐ Déconnecter et retirer l'ampoule UV.
- ☐ En utilisant une clé, retirer et conserver l'écrou.
- ☐ Retirer la rondelle en plastique, la rondelle de compression, le tube en quartz, et le joint statique.
- ☐ Éliminer toute accumulation minérale sur le tube en quartz.
- ☐ Réinstaller la rondelle en plastique, la rondelle de compression, le tube en quartz, et le joint statique et fixer en place avec l'écrou de retenue. Serrer l'écrou à la main, puis serrer à la clé d'un quart de tour pour fixer l'écrou en place.
- ☐ Réinstaller l'ampoule UV.

- ☐ Réinstaller le couvercle et le joint statique du couvercle avec les quatre (4) vis conservées.
- ☐ Réinstaller l'enveloppe avant. Se reporter à la section « Accès ».

Remplacement du filtre d'eau

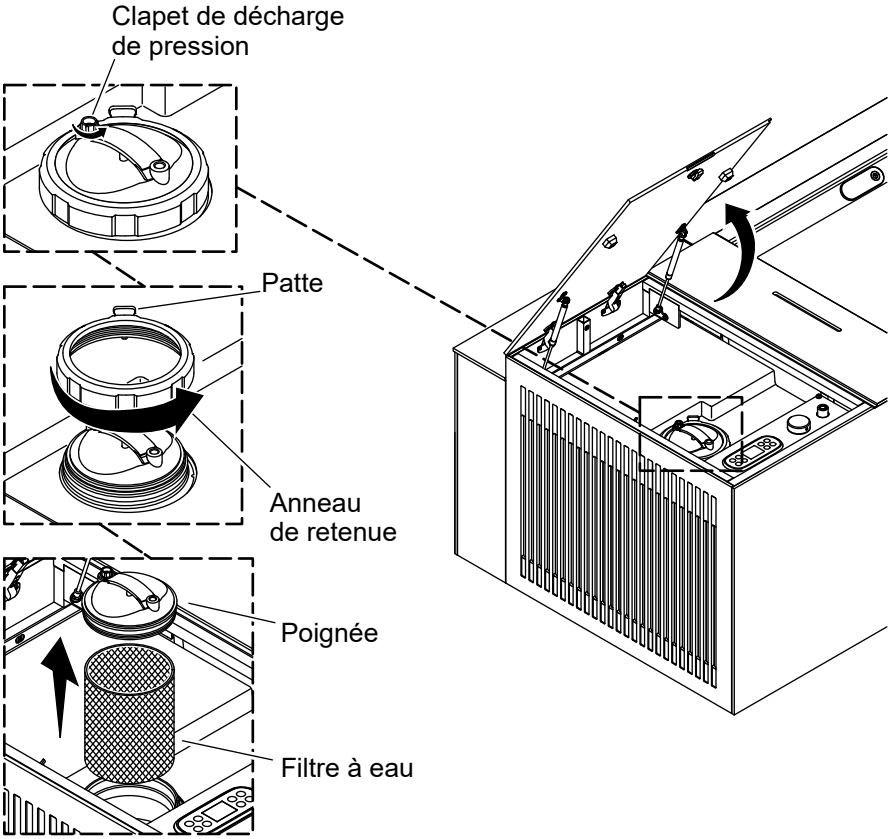

AVIS : Remplacer le filtre d'eau tous les mois ou au besoin.

- ☐ Arrêter la baignoire. Se reporter à la section « Interface utilisateur de commande ».
- ☐ Vider complètement la baignoire avant de remplacer le filtre.
- ☐ En utilisant une pièce de monnaie ou un tournevis à lame plate, déverrouiller le panneau d'entretien.
- ☐ Ouvrir le panneau d'entretien.

- ☐ Tourner le clapet de décharge de pression dans le sens antihoraire pour relâcher la pression d'air.
- ☐ Lever la patte tout en tournant l'anneau de retenue.
- ☐ Retirer l'anneau de retenue et le mettre de côté pour une réinstallation.
- ☐ Lever la poignée pour accéder au filtre d'eau.
- ☐ Remplacer le filtre d'eau.
- ☐ Réinstaller la poignée et l'anneau de retenue.
- ☐ Remplir la baignoire. Se reporter à la section « Remplir la baignoire ».
- ☐ Fermer le clapet de décharge de pression d'air.
- ☐ Fermer le panneau d'entretien.
- ☐ Appuyer sur le bouton de réinitialisation du filtre pour réinitialiser l'interface utilisateur de commande. Se reporter à la section « Fonctionnement » pour les options de l'interface utilisateur de commande.

Nettoyage des surfaces de la baignoire

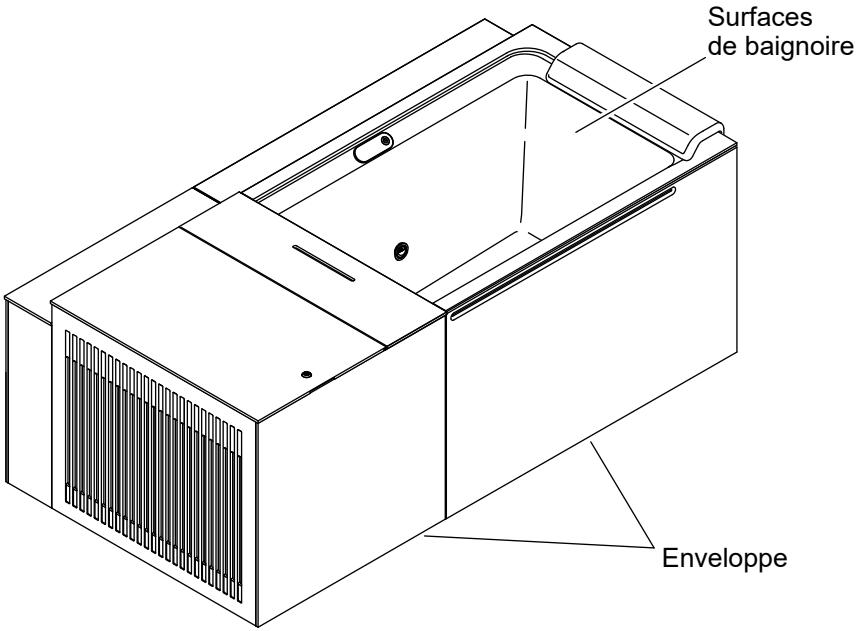

- ☐ Retirer les débris de l'eau après chaque utilisation.
- ☐ Si une accumulation se produit sur la baignoire, utiliser un chiffon doux pour nettoyer la baignoire.
- ☐ Utiliser un chiffon doux et du savon doux pour éliminer les débris et l'accumulation sur l'enveloppe.
- ☐ Si nécessaire, utiliser du vinaigre blanc sur un chiffon doux pour éliminer l'accumulation restante. Rincer l'enveloppe après le nettoyage.

Nettoyage de la ventilation

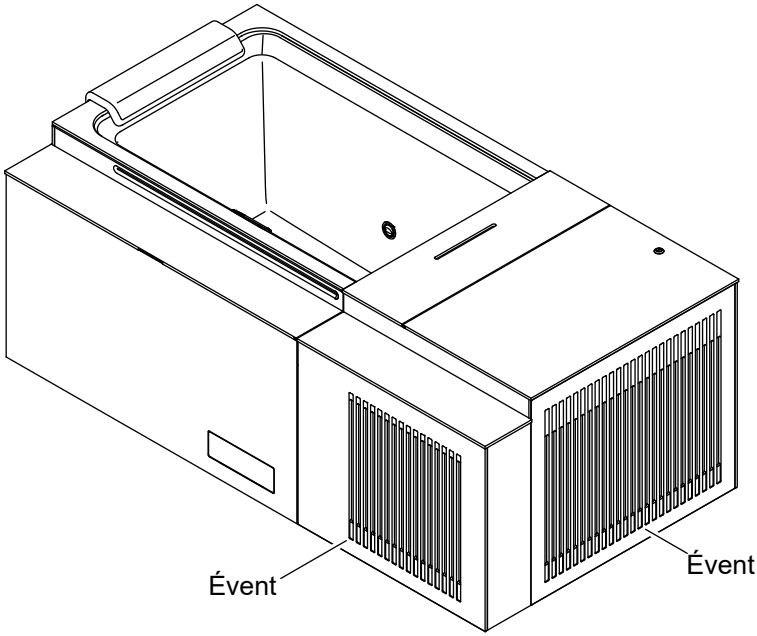

- ☐ Vérifier que les évents sont exempts de poussière et de débris en tout temps. Une ventilation bloquée peut avoir un effet sur le rendement de la pompe.

Accès

Retirer l'enveloppe avant

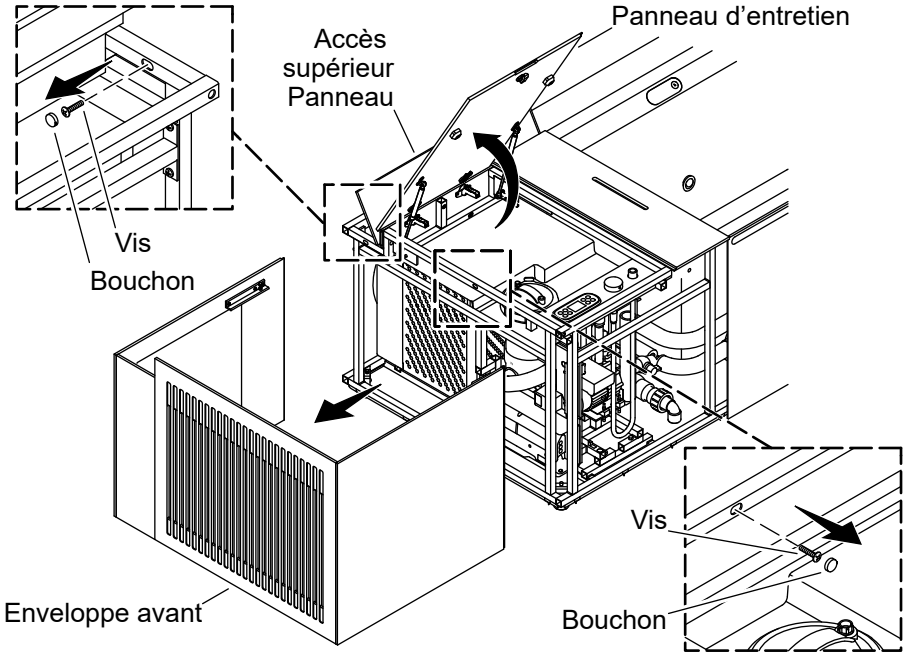

ATTENTION : Risque d'endommagement du produit. Ne pas déplacer la baignoire pour bain de glace avec l'enveloppe installée. Toujours retirer l'enveloppe avant de repositionner la baignoire pour bain de glace.

ATTENTION : Risque d'endommagement du produit. Deux personnes ou plus devraient aider à manipuler l'enveloppe.

- ☐ Vérifier que la baignoire est éteinte et que le cordon d'alimentation est déconnecté.
- ☐ En utilisant une pièce de monnaie ou un tournevis à lame plate, ouvrir le panneau d'entretien.
- ☐ Ouvrir le panneau d'accès supérieur.
- ☐ Retirer et conserver les deux (2) bouchons et deux (2) vis de l'enveloppe avant.
- ☐ Retirer l'enveloppe avant en glissant le panneau de l'enveloppe pour l'éloigner de la baignoire comme sur l'illustration, et la mettre de côté avec précaution pour une

réinstallation ultérieure. Le soulèvement du panneau vers le haut peut endommager le panneau.

Retirer l'enveloppe arrière

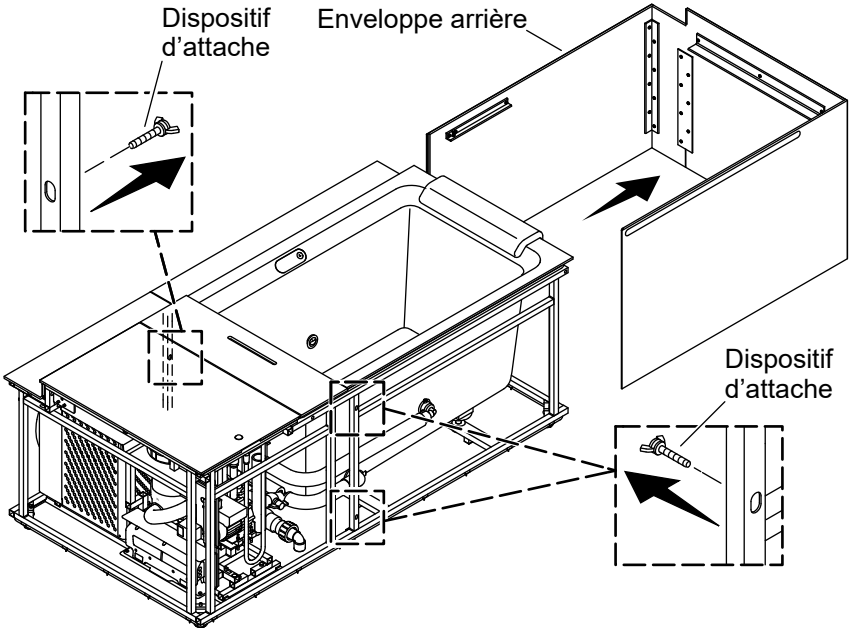

☐ Avec l'enveloppe avant retirée, retirer et conserver les trois (3) dispositifs d'attache sur l'enveloppe arrière.

☐ Retirer l'enveloppe arrière en glissant le panneau de l'enveloppe pour l'éloigner de la baignoire comme sur l'illustration, et la mettre de côté avec précaution pour une réinstallation ultérieure. Le soulèvement du panneau peut endommager celui-ci.

Installer l'enveloppe arrière

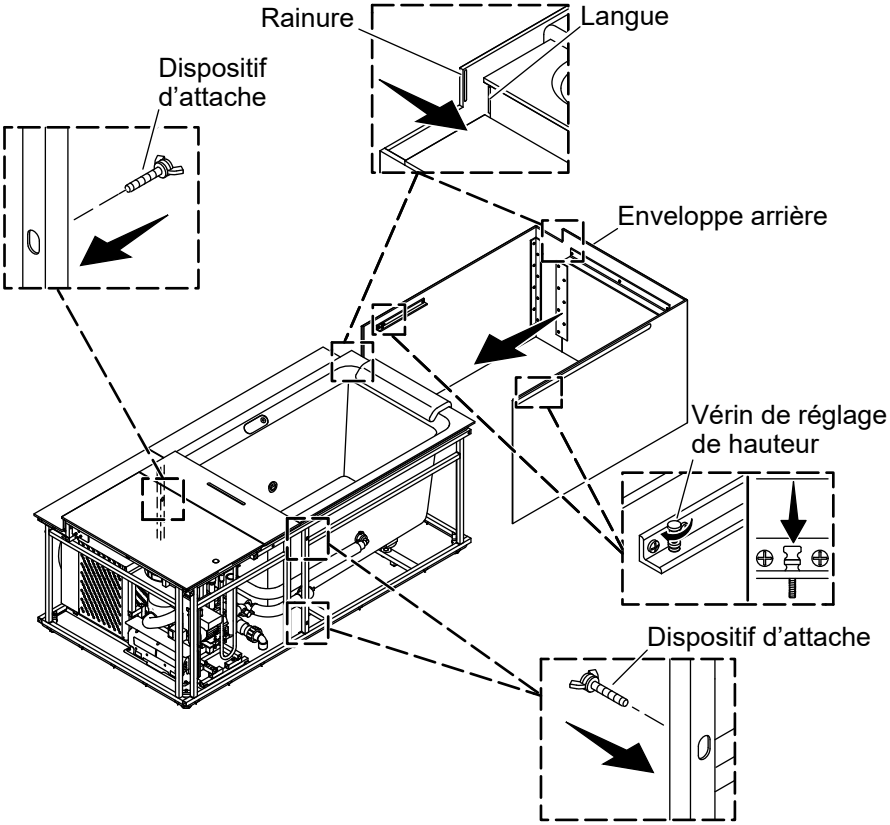

- ☐ Aligner l'enveloppe arrière avec la baignoire. Vérifier que la langue et la rainure sont alignées.
- ☐ **Ajustement :** Tirer l'enveloppe arrière de 2 po (51 mm) vers l'arrière. Enfiler les vérins de réglage de la hauteur vers le haut ou vers le bas pour changer la hauteur de l'enveloppe arrière.
- ☐ Fixer l'enveloppe arrière en place sur la baignoire avec les trois (3) dispositifs d'attache.

Installer l'enveloppe avant

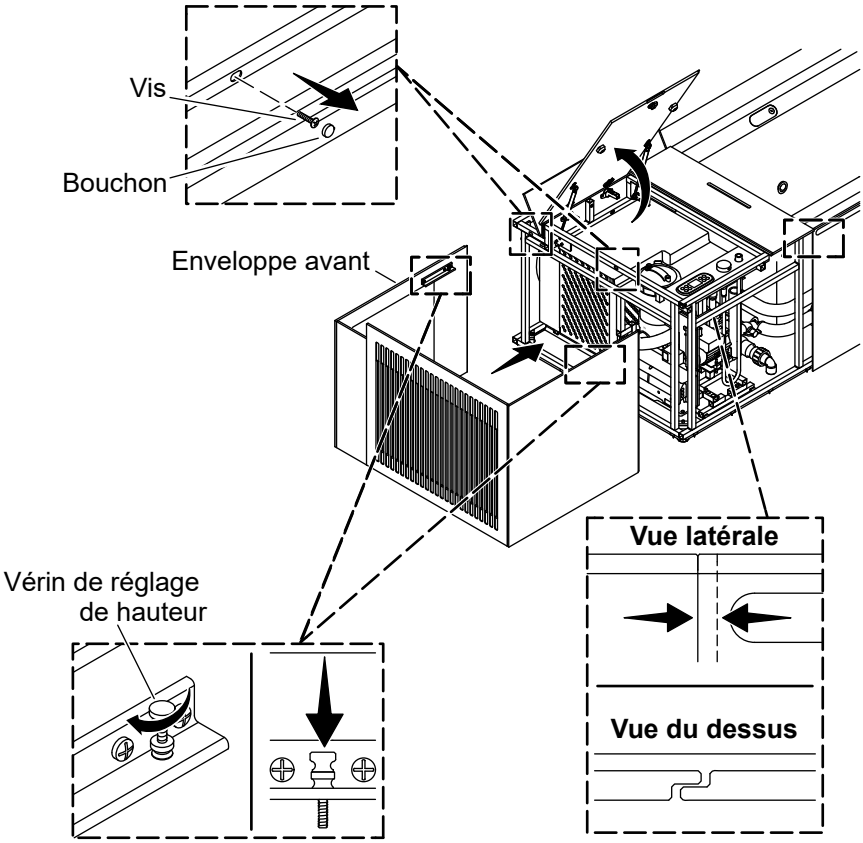

ATTENTION : Risque d'endommagement du produit. Ne pas déplacer la baignoire pour bain de glace avec l'enveloppe installée. Toujours retirer l'enveloppe avant de repositionner la baignoire pour bain de glace.

- ☐ Ouvrir le panneau d'entretien et le panneau d'accès supérieur.
- ☐ Aligner l'enveloppe avant avec l'enveloppe arrière. Vérifier que les panneaux se chevauchent comme sur l'illustration.
- ☐ **Ajustement :** Tirer l'enveloppe avant de 2 po (51 mm) vers l'arrière. Enfiler les vérins de réglage de la hauteur vers le haut ou vers le bas pour aligner la hauteur des enveloppes avant et arrière.
- ☐ Fixer l'enveloppe avant sur la baignoire avec les deux (2) dispositifs de fixation.

Vidange de la baignoire

Drain latéral

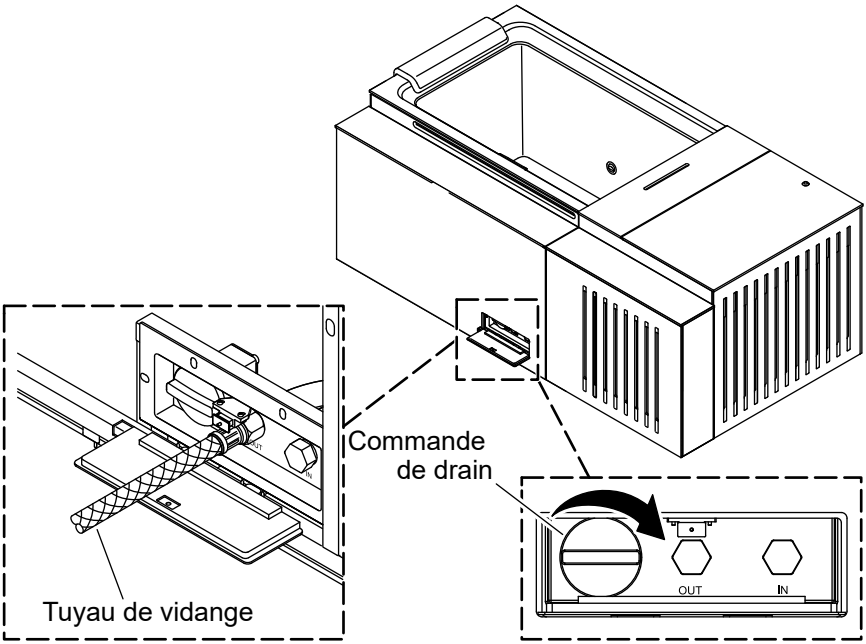

- ☐ Vérifier que le tuyau du drain est connecté à l'orifice « Out » (Sortie) sur le panneau de gestion d'eau.
- ☐ Tourner la commande du drain dans le sens horaire pour ouvrir l'organe d'arrêt de drain et vidanger la baignoire.

Drain de plancher

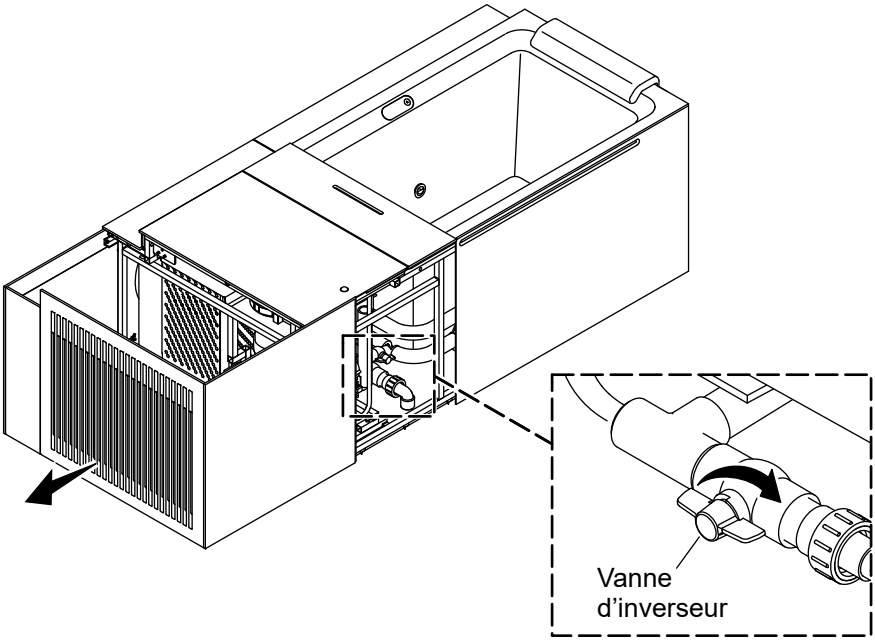

- ☐ Retirer l'enveloppe avant. Se reporter à la section « Retirer l'enveloppe avant ».
- ☐ Ouvrir l'inverseur du drain.

Remplissage de la baignoire

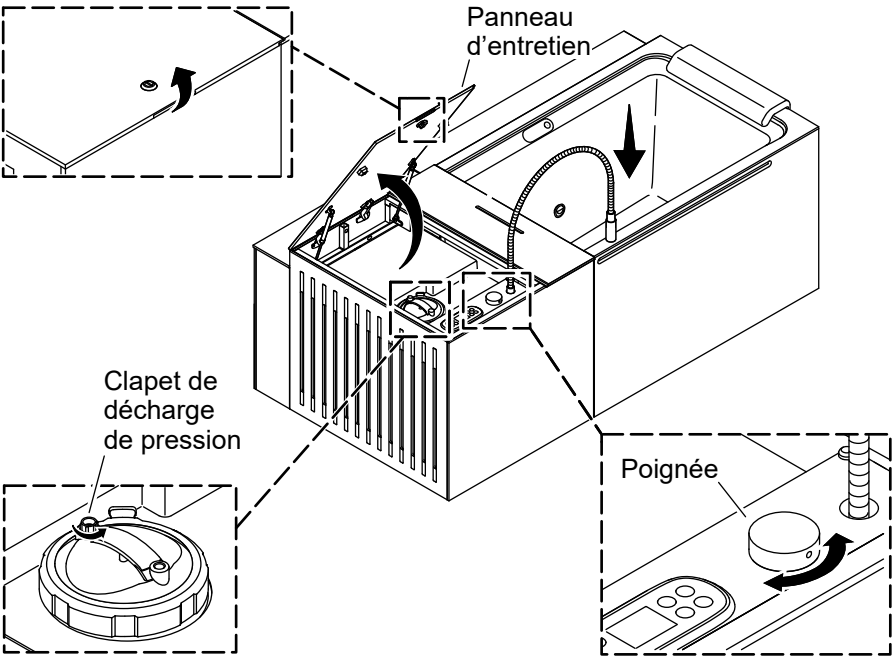

- ☐ Brancher le cordon d'alimentation sur la prise de courant avec disjoncteur de fuite à la terre (GFCI).
- ☐ Ouvrir l'alimentation en eau.
- ☐ Ouvrir le panneau d'entretien.
- ☐ Prolonger le tuyau dans la baignoire.
- ☐ Ouvrir l'eau.
- ☐ Ouvrir le clapet de décharge, pendant que la baignoire se remplit.
- ☐ Vérifier qu'il n'y a pas de fuites.
- ☐ Remplir la baignoire à la ligne de remplissage maximum marquée sur la baignoire.
- ☐ Maintenir la vanne de surpression ouverte et mettre le système de baignoire en marche. De l'air s'échappera de la vanne de surpression.
- ☐ Dès que l'eau commence à couler lentement de la vanne de surpression, fermer la vanne de surpression.

Entreposage

Installation de la couverture de la baignoire

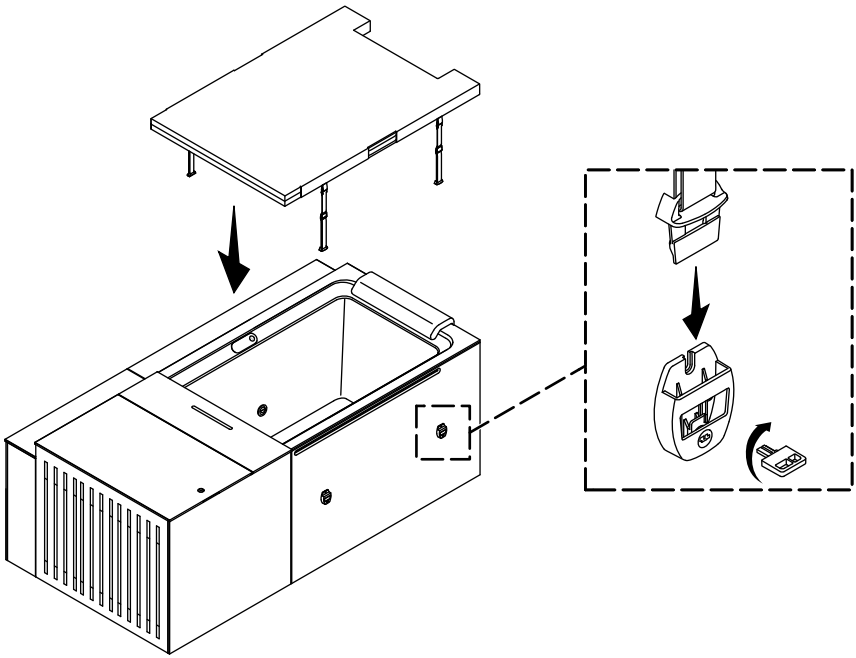

ATTENTION : Risque d'endommagement du produit. En cas d'utilisation d'une couverture supplémentaire pour protéger la baignoire contre les éléments, vérifier que la couverture ne recouvre pas les évents pendant que la baignoire est en marche.

IMPORTANT! Installer la couverture de la baignoire après chaque utilisation pour maintenir l'eau propre et améliorer l'efficacité de la baignoire.

AVIS : Les loquets de verrouillage sont fournis pour répondre aux exigences relatives à la barrière de sécurité et fournissent une sécurité supplémentaire contre le mauvais temps.

- ☐ Aligner la couverture de la baignoire avec l'ouverture de la baignoire.
- ☐ Insérer l'extrémité courroie dans le loquet.

- ☐ Verrouiller le loquet avec la clé fournie.
- ☐ Répéter pour les trois (3) loquets restants.

Préparation pour des périodes prolongées de non utilisation

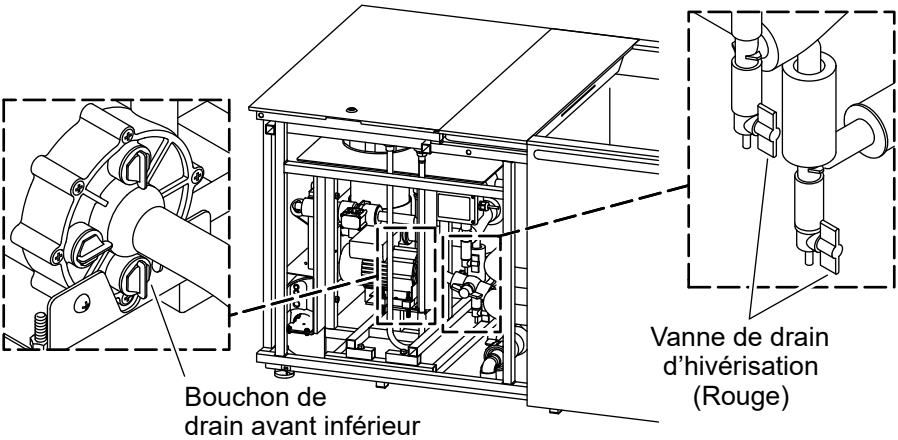

AVIS : Cette baignoire pour bain de glace est conçue pour être utilisée pendant toute l'année. Kohler Co. ne recommande pas l'hivérisation de la baignoire ou un entreposage de la baignoire pendant des périodes prolongées de non utilisation. Si une hivérisation de la baignoire est nécessaire, suivre les étapes ci-dessous.

- ☐ Vidanger la baignoire. Se reporter à la section « Vidanger la baignoire ».
- ☐ Retirer l'enveloppe avant. Se reporter à la section « Accès ».
- ☐ Ouvrir les vannes du drain d'hivérisation.
- ☐ Vidanger l'eau de la pompe. Dévisser le bouchon de drain avant inférieur. Lorsque toute l'eau est vidangée, remettre le bouchon en place.
- ☐ Retirer le filtre d'eau. Se reporter à la section « Remplacement du filtre d'eau ».
- ☐ En utilisant un aspirateur pour déchets humides/solides, retirer toute l'eau restante de la baignoire.
- ☐ **Optionnel :** Fermer les vannes du drain d'hivérisation. Ajouter un (1) gallon d'antigel non toxique de conduite d'eau pour véhicule de plaisance aux conduites d'eau de la baignoire pour mieux empêcher des dommages dus au gel. Verser l'antigel dans le boîtier du filtre jusqu'à ce que l'on puisse voir de l'antigel qui s'écoule hors des raccords d'aspiration. **Purger le système avant réutilisation.**

- ☐ **Si applicable :** Vidanger la quantité excessive d'antigel de la baignoire après hivérisation.
- ☐ Nettoyer la baignoire.
- ☐ Couvrir la baignoire et inspecter celle-ci régulièrement pour vérifier qu'il n'y a pas d'eau qui entre dans la baignoire pendant l'entreposage.
- ☐ Réinstaller l'enveloppe avant. Se reporter à la section « Accès » .

Installation de la couverture de rangement

⚠ **ATTENTION : Risque d'endommagement du produit.** Si une couverture de rangement est utilisée, vérifier que les évents ne sont pas recouverts pendant que la baignoire est en marche. Si les évents sont recouverts alors que la baignoire est en marche, la pompe pourrait subir des dommages.

- ☐ Attendre un minimum de 15 minutes pour installer la couverture de rangement après avoir ajouté des produits de traitement de nettoyage de l'eau à la baignoire.
- ☐ Éviter d'entreposer la couverture de rangement dans des endroits ou sur des surfaces qui pourraient être endommagées suite à une condensation des produits de traitement de nettoyage de l'eau.
- ☐ Pendant des périodes prolongées de non utilisation, utiliser un bloc de 1 po (25 mm) de mousse haute densité entre la couverture et la baignoire pour faciliter la ventilation et réduire l'accumulation de moisissure et de mildiou.

Dépannage

Ce guide de dépannage est destiné à fournir une aide d'ordre général uniquement. Un représentant du service agréé (ASR) de Kohler Co. ou un électricien qualifié devrait rectifier tous les problèmes électriques. Pour un service de garantie, composer le 1-800-4KOHLER à partir des É.-U. et du Canada, ou le 001-800-456-4537 à partir du Mexique.

Codes d'erreurs

Code d'erreur	Description	Mesure recommandée
N/D	Avertissement, antigel pour hiver	Aucune action n'est nécessaire.

Code d'erreur	Description	Mesure recommandée
01	Erreur de communication	**A.** Arrêter la baignoire pour bain de glace. **B.** Déconnecter le cordon d'alimentation. **C.** Vérifier que le câblage est connecté entre le panneau de commande et le boîtier de commande sur la baignoire. **D.** Attendre 5 minutes. **E.** Reconnecter le cordon d'alimentation. **F.** Mettre la baignoire pour bain de glace en marche. **G.** Si le code d’erreur continue à apparaître, s’adresser au service à la clientèle.
02	Erreur de communication avec le refroidisseur	**A.** Arrêter la baignoire pour bain de glace. **B.** Déconnecter le cordon d'alimentation. **C.** Vérifier que le câblage est connecté entre le panneau de commande et le boîtier de commande sur la baignoire. **D.** Reconnecter le cordon d'alimentation. **E.** Mettre la baignoire pour bain de glace en marche. **F.** Si le code d’erreur continue à apparaître, s’adresser au service à la clientèle.

Code d'erreur	Description	Mesure recommandée
03	Débit d'eau bas	**Si la pompe ne fonctionne pas :** **A.** Arrêter la baignoire pour bain de glace. **B.** Inspecter le cordon d'alimentation dans le boîtier de commande pour vérifier que la connexion est adéquate. **C.** Mettre la baignoire pour bain de glace en marche. **D.** Si le code d'erreur continue à apparaître, s'adresser au service à la clientèle.
03	Débit d'eau bas	**Si la pompe bourdonne ou clique uniquement :** **A.** Arrêter la baignoire pour bain de glace. **B.** Insérer un tournevis à tête place dans le trou d'accès de la pompe se trouvant derrière le moteur de la pompe et la plaque grise en plastique. Utiliser le tournevis pour tourner l'arbre du moteur de la pompe de quatre à cinq tours. **C.** Mettre la baignoire pour bain de glace en marche. **D.** Si le code d'erreur continue à apparaître, s'adresser au service à la clientèle.

Code d'erreur	Description	Mesure recommandée
03	Débit d'eau bas	**Si l'eau ou des bulles d'air s'écoulent des jets avant l'affichage de l'erreur 03 :** **A.** Arrêter la baignoire pour bain de glace. **B.** Déconnecter le cordon d'alimentation. **C.** Attendre un minimum de 30 secondes. **D.** Reconnecter le cordon d'alimentation. **E.** Mettre la baignoire pour bain de glace en marche. **F.** Répéter 3 fois au moins pour réinitialiser le système au complet. **G.** Si le code d'erreur continue à apparaître, s'adresser au service à la clientèle.
03-1	Protection contre la haute pression	**A.** Arrêter la baignoire pour bain de glace. **B.** Déconnecter le cordon d'alimentation. **C.** Attendre 5 minutes. **D.** Mettre la baignoire pour bain de glace en marche. **E.** Si le code d'erreur continue à apparaître, s'adresser au service à la clientèle.

Code d'erreur	Description	Mesure recommandée
03-2	Protection contre la haute pression	**A.** Arrêter la baignoire pour bain de glace. **B.** Déconnecter le cordon d'alimentation. **C.** Attendre 5 minutes. **D.** Mettre la baignoire pour bain de glace en marche. **E.** Si le code d'erreur continue à apparaître, s'adresser au service à la clientèle.
03-3	Erreur de communication de module de conversion de fréquence	**A.** Arrêter la baignoire pour bain de glace. **B.** Déconnecter le cordon d'alimentation. **C.** Attendre 5 minutes. **D.** Mettre la baignoire pour bain de glace en marche. **E.** Si le code d'erreur continue à apparaître, s'adresser au service à la clientèle.
03-4	Protection d'échappement trop élevé	**A.** Arrêter la baignoire pour bain de glace. **B.** Déconnecter le cordon d'alimentation. **C.** Attendre 5 minutes. **D.** Mettre la baignoire pour bain de glace en marche. **E.** Si le code d'erreur continue à apparaître, s'adresser au service à la clientèle.

Code d'erreur	Description	Mesure recommandée
03-5	Erreur de température d'eau d'arrivée	**A.** Arrêter la baignoire pour bain de glace. **B.** Déconnecter le cordon d'alimentation. **C.** Attendre 5 minutes. **D.** Mettre la baignoire pour bain de glace en marche. **E.** Si le code d'erreur continue à apparaître, s'adresser au service à la clientèle.
03-6	Erreur de température de tuyau enroulé de sortie	**A.** Arrêter la baignoire pour bain de glace. **B.** Déconnecter le cordon d'alimentation. **C.** Attendre 5 minutes. **D.** Mettre la baignoire pour bain de glace en marche. **E.** Si le code d'erreur continue à apparaître, s'adresser au service à la clientèle.
03-7	Erreur de température de gaz d'échappement	**A.** Arrêter la baignoire pour bain de glace. **B.** Déconnecter le cordon d'alimentation. **C.** Attendre 5 minutes. **D.** Mettre la baignoire pour bain de glace en marche. **E.** Si le code d'erreur continue à apparaître, s'adresser au service à la clientèle.

Code d'erreur	Description	Mesure recommandée
03-8	Défaillance de moteur de ventilateur à c.c.	**A.** Arrêter la baignoire pour bain de glace. **B.** Déconnecter le cordon d'alimentation. **C.** Attendre 5 minutes. **D.** Mettre la baignoire pour bain de glace en marche. **E.** Si le code d'erreur continue à apparaître, s'adresser au service à la clientèle.
03-9	Protection anormale de module de conversion de fréquence	**A.** Arrêter la baignoire pour bain de glace. **B.** Déconnecter le cordon d'alimentation. **C.** Attendre 5 minutes. **D.** Mettre la baignoire pour bain de glace en marche. **E.** Si le code d'erreur continue à apparaître, s'adresser au service à la clientèle.
03-10	Erreur de température ambiante	**A.** Arrêter la baignoire pour bain de glace. **B.** Déconnecter le cordon d'alimentation. **C.** Attendre 5 minutes. **D.** Mettre la baignoire pour bain de glace en marche. **E.** Si le code d'erreur continue à apparaître, s'adresser au service à la clientèle.

Code d'erreur	Description	Mesure recommandée
03-11	Erreur de température de sortie	**A.** Arrêter la baignoire pour bain de glace. **B.** Déconnecter le cordon d'alimentation. **C.** Attendre 5 minutes. **D.** Mettre la baignoire pour bain de glace en marche. **E.** Si le code d'erreur continue à apparaître, s'adresser au service à la clientèle.
03-12	Erreur de température de gaz de retour	**A.** Arrêter la baignoire pour bain de glace. **B.** Déconnecter le cordon d'alimentation. **C.** Attendre 5 minutes. **D.** Mettre la baignoire pour bain de glace en marche. **E.** Si le code d'erreur continue à apparaître, s'adresser au service à la clientèle.
03-13	Protection de chauffage de température élevée d'eau de sortie	**A.** Arrêter la baignoire pour bain de glace. **B.** Déconnecter le cordon d'alimentation. **C.** Attendre 5 minutes. **D.** Mettre la baignoire pour bain de glace en marche. **E.** Si le code d'erreur continue à apparaître, s'adresser au service à la clientèle.

Code d'erreur	Description	Mesure recommandée
03-14	Protection de température élevée de bobine de porte de sortie	**A.** Arrêter la baignoire pour bain de glace. **B.** Déconnecter le cordon d'alimentation. **C.** Attendre 5 minutes. **D.** Mettre la baignoire pour bain de glace en marche. **E.** Si le code d'erreur continue à apparaître, s'adresser au service à la clientèle.
03-15	Protection de courant de compresseur	**A.** Arrêter la baignoire pour bain de glace. **B.** Déconnecter le cordon d'alimentation. **C.** Attendre 5 minutes. **D.** Mettre la baignoire pour bain de glace en marche. **E.** Si le code d'erreur continue à apparaître, s'adresser au service à la clientèle.
03-16	Défaillance de température de bobine interne	**A.** Arrêter la baignoire pour bain de glace. **B.** Déconnecter le cordon d'alimentation. **C.** Attendre 5 minutes. **D.** Mettre la baignoire pour bain de glace en marche. **E.** Si le code d'erreur continue à apparaître, s'adresser au service à la clientèle.

Conformité

Ce dispositif est conforme à la section 15 des réglementations de la FCC. L'utilisation est assujettie aux deux conditions suivantes : (1) ce dispositif ne peut pas créer des brouillages nuisibles, et (2) ce dispositif doit accepter tous les brouillages captés, y compris les brouillages qui pourraient créer un fonctionnement indésirable.

Tous changements ou modifications non expressément approuvés par la partie responsable garantissant la conformité pourraient annuler le droit à l'utilisateur d'opérer cet équipement.

Cet équipement a été testé et a été considéré être conforme aux limitations pour un dispositif numérique de classe B, selon la section 15 des réglementations FCC. Ces limites sont conçues pour fournir une protection raisonnable contre tout brouillage nuisible dans une installation résidentielle. Cet équipement génère, utilise et peut faire rayonner une énergie de radiofréquence et, s'il n'est pas installé et utilisé conformément aux instructions, pourrait créer des brouillages nuisibles aux communications par radio. Cependant, il n'est pas garanti qu'aucun brouillage n'aura lieu dans une installation particulière. Si cet équipement cause des brouillages nuisibles à la réception de radio ou de télévision, ce qui peut être déterminé en éteignant l'équipement et en le rallumant, l'utilisateur est encouragé à essayer de rectifier ces brouillages par l'un des moyens suivants :

- Réorienter ou changer l'emplacement de l'antenne de réception.
- Augmenter la séparation entre l'équipement et le récepteur.
- Connecter l’équipement à une prise d’un circuit différent.
- Consulter le concessionnaire ou un technicien radio/TV expérimenté pour obtenir de l'aide.

Cet appareillage numérique de classe B est conforme à la norme canadienne ICES-003.

Guía del usuario

Bañera helada

ES

Gracias por elegir productos KOHLER

¿Necesita ayuda? Comuníquese con nuestro Centro de Atención al Cliente.

- EE. UU./Canadá: 1-800-4KOHLER (1-800-456-4537) México: 001-800-456-4537
  Horario de atención: Lunes a viernes de 8:00 AM a 5:00 PM (tiempo del centro)
  Idiomas: inglés, español, y servicios de traducción disponibles.
- **Piezas de repuesto:** kohler.com/serviceparts
- **Cuidado y limpieza:** kohler.com/clean
- **Patentes:** kohlercompany.com/patents

Garantía

A este producto lo cubre la garantía limitada de dos años para bañeras heladas Remedy Place de **KOHLER® x**, que puede consultarse en kohler.com/warranty. Si lo desea, solicite al Centro de Atención al Cliente una copia impresa de los términos de la garantía.

IMPORTANTES INSTRUCCIONES DE SEGURIDAD

LEA Y SIGA TODAS LAS INSTRUCCIONES.

INSTRUCCIONES RELATIVAS A RIESGOS DE INCENDIO, SACUDIDAS ELÉCTRICAS O LESIONES PERSONALES

PELIGRO: Riesgo de sufrir lesiones. Los adaptadores de succión en este spa están dimensionados para adecuarse al flujo de agua específico creado por la bomba. Si los adaptadores de succión o la bomba debieran ser reemplazados, verifique que las tasas de flujo sean compatibles. Nunca use el spa si los adaptadores de succión están averiados o si faltan. Nunca cambie un adaptador de succión por otro clasificado para una tasa de flujo menor a la marcada en el adaptador de succión original.

AVISO: Para evitar que la succión atrape el cabello o la piel, no use esta bañera a menos que todas las guardas de succión estén instaladas.

AVISO: Al usar aparatos eléctricos siempre cumpla las precauciones básicas, como las siguientes:

AVISO: Riesgo de ahogarse. Se debe tener precaución extrema para evitar el acceso no autorizado por parte de menores. Para evitar accidentes, los menores no pueden usar esta bañera a menos que estén supervisados en todo momento.

AVISO: Riesgo de sufrir sacudidas eléctricas. Solo conecte a un circuito protegido por un interruptor de circuito con pérdida a tierra (GFCI)*.

La bañera solo debe estar conectada a un circuito de suministro eléctrico protegido por un interruptor de circuito con pérdida a tierra (GFCI)*. Dicho interruptor GFCI debe ser proporcionado por el instalador, y debe ser probado rutinariamente. Para probar el interruptor GFCI, oprima el botón de prueba. El interruptor GFCI debe interrumpir el suministro eléctrico. Oprima el botón de restablecer (Reset). Esto debe restablecer el suministro eléctrico. Si el interruptor GFCI no funciona de esta manera, significa que está averiado. Si el interruptor GFCI interrumpe el suministro eléctrico a la bañera sin que se haya oprimido el botón de prueba, significa que fluye corriente a tierra, lo que indica la posibilidad de que ocurra una sacudida eléctrica. No use esta bañera. Antes de volver a usar la bañera, desconéctela y solicite que un representante de servicio autorizado solucione el problema.

*Fuera de Estados Unidos es posible que este se conozca como dispositivo de corriente residual (RCD).

AVISO: Riesgo de sufrir sacudidas eléctricas. Antes de dar servicio, desconecte el suministro eléctrico.

AVISO: Riesgo de sufrir sacudidas eléctricas. No se deben usar aparatos eléctricos (como secador de pelo, lámpara, teléfono, radio o televisión) a menos de 60″ (1524 mm) de esta bañera.

AVISO: El uso de alcohol, drogas o medicamentos puede aumentar enormemente el riesgo de sufrir hipotermia fatal. La inmersión prolongada en agua fría puede producir hipotermia. Se presenta hipotermia cuando la temperatura interna del cuerpo alcanza un nivel varios grados más abajo de la temperatura corporal normal de 98,6 °F (37 °C). Los síntomas de hipotermia incluyen la disminución de la temperatura interna del cuerpo, escalofríos, arrastre de palabras o balbuceo, respiración lenta y no profunda, pulso débil, torpeza, mareo, confusión, inconsciencia, piel rojiza brillante y fría (en bebés). Los efectos de la hipotermia incluyen: (a) falla del sistema nervioso, del sistema respiratorio y del corazón, (b) incapacidad para reconocer la necesidad de salir de la bañera, (c) inconsciencia de un peligro inminente, (d) daños al feto en mujeres embarazadas, (e) inhabilidad física para salir de la bañera y (f) pérdida del conocimiento con peligro de ahogarse.

AVISO: El uso de alcohol, drogas o medicamentos puede aumentar enormemente el riesgo de sufrir hipertermia fatal. La inmersión prolongada en agua caliente puede producir hipertermia. Se presenta hipertermia cuando la temperatura interna del cuerpo alcanza un nivel varios grados más arriba de la temperatura corporal normal de 98,6 °F (37 °C). Los síntomas de hipertermia incluyen aumento de temperatura corporal interna, mareos, letargo, somnolencia y desfallecimiento. Los efectos de la hipertermia incluyen: (a) incapacidad para percibir calor, (b) incapacidad para reconocer la necesidad de salir de la bañera, (c) inconsciencia de un peligro inminente, (d) daños al feto en mujeres embarazadas, (e) inhabilidad física para salir de la bañera y (f) pérdida del conocimiento con peligro de ahogarse.

AVISO: Riesgo de sufrir lesiones personales. (a) El agua en la bañera nunca debe exceder 104 ˚F (40 ˚C). La temperatura del agua entre 100 ˚F (38 ˚C) y 104 ˚F (40 ˚C) se considera segura para adultos saludables. Se recomiendan temperaturas del agua inferiores para menores, y para cuando el uso de la bañera exceda 10 minutos. Personas con alguna condición médica deben consultar a un médico antes de usar la bañera. (b) La temperatura excesiva del agua tiene un alto potencial para causar daños fetales durante los primeros meses del embarazo. Las mujeres embarazadas o posiblemente embarazadas deben limitar la temperatura del agua en la bañera a 100 ˚F (38 ˚C), duración de uso, y también deben consultar a un médico antes de usar la bañera. (c) Antes de entrar a la bañera, el usuario debe medir la temperatura del agua con un termómetro exacto, ya que la tolerancia de los dispositivos reguladores de temperatura del agua varía. (d) El uso de alcohol, drogas, o medicamentos antes o durante el uso de la bañera pueden ocasionar pérdida del conocimiento, con la posibilidad de ahogarse. (e) Las personas obesas y las que tienen un historial de enfermedades cardíacas, baja o alta presión sanguínea, problemas circulatorios, o diabetes deben consultar a un médico antes de usar la bañera. (f) Las personas que tomen medicamentos deben consultar a un médico antes de usar la bañera ya que ciertos medicamentos pueden inducir mareos, mientras que otros pueden afectar el ritmo cardíaco, la presión sanguínea y la circulación.

PRECAUCIÓN: Riesgo de sufrir lesiones. Para reducir el riesgo de lesiones, no permita que los niños usen este producto sin supervisión estricta en todo momento.

PRECAUCIÓN: Riesgo de sufrir lesiones. No use la bañera inmediatamente después de hacer ejercicio extenuante.

PRECAUCIÓN: Riesgo de sufrir lesiones. La inmersión prolongada en la bañera podría causar lesiones.

PRECAUCIÓN: Riesgo de sufrir lesiones. Tenga cuidado al entrar y al salir de la bañera.

PRECAUCIÓN: Riesgo de sufrir lesiones. Mantenga la composición química del agua acorde a los niveles recomendados.

PRECAUCIÓN: Riesgo de ocasionar daños al producto. No use sales Epson en la bañera. Las sales Epson pueden dañar las piezas internas de la bañera.

PRECAUCIÓN: Riesgo de ocasionar daños al producto. Comuníquese con un técnico de servicio para darle servicio a la bañera. La bañera debe recibir servicio una vez cada 6 meses. Reemplace componentes con componentes idénticos.

PRECAUCIÓN: Riesgo de sufrir lesiones. Al retirar la carcasa frontal o posterior usted puede quedar expuesto a voltaje peligroso o a otros peligros. Siempre apague la bañera y desconecte el cable de suministro eléctrico antes de retirar la carcasa frontal o posterior.

¡IMPORTANTE! No use la bañera si el cable de suministro eléctrico ha sufrido daños o si otros componentes eléctricos están funcionando mal. Comuníquese con un técnico de servicio para dar servicio a la bañera.

Se incluye un letrero de seguridad con la bañera. El letrero puede usarse en exteriores en lugares húmedos. El letrero debe colocarse en un lugar visible a todos los usuarios de la bañera. Comunique a todos sus invitados la importancia de las precauciones de seguridad que aparecen en el letrero de seguridad. Comuníquese con el Centro de Atención al Cliente para obtener letreros adicionales o de reemplazo.

GUARDE ESTAS INSTRUCCIONES.

Requisitos eléctricos

Tomacorriente	Voltaje	Amperios
Proección por GFCI*	120 V	Circuito dedicado de 20 A

*Fuera de Estados Unidos es posible que este se conozca como dispositivo de corriente residual (RCD).

Funcionamiento

Interface de control para el usuario

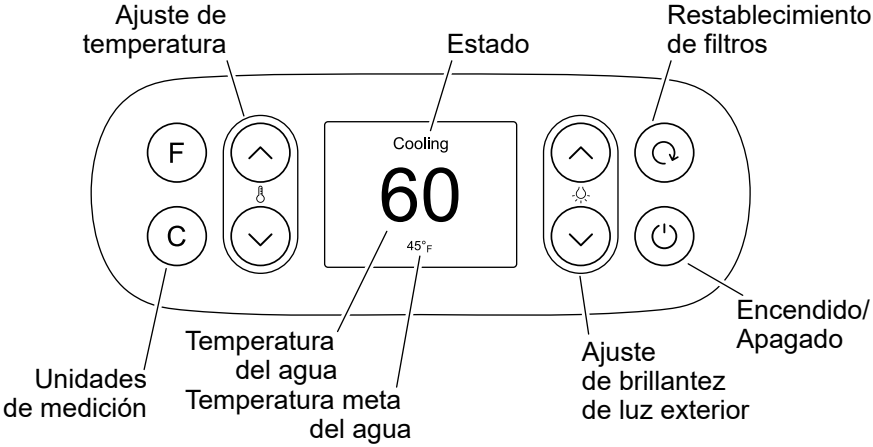

Interface del temporizador para el usuario

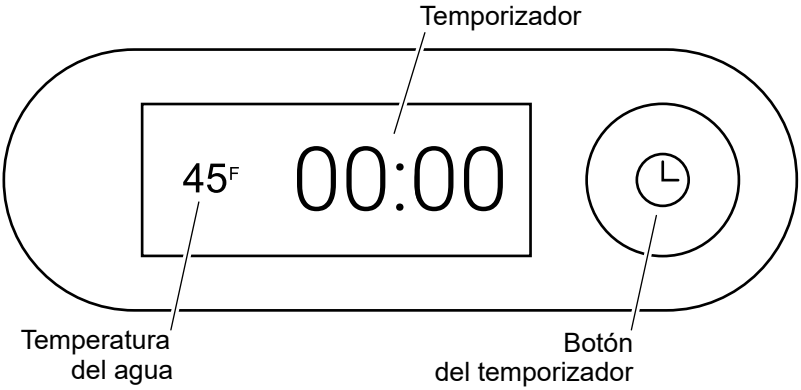

Encendido y apagado de la bañera

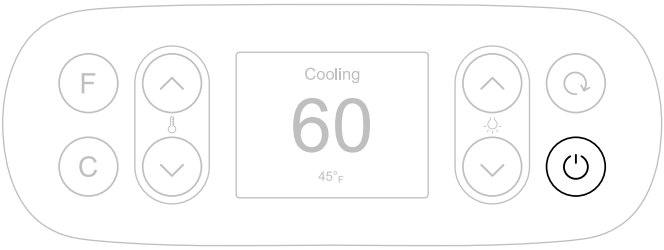

AVISO: La bomba tarda 3 minutos en apagarse por completo.

☐ Oprima y sostenga oprimido el botón de encendido para encender o apagar la bañera.

Establecimiento de la temperatura del agua

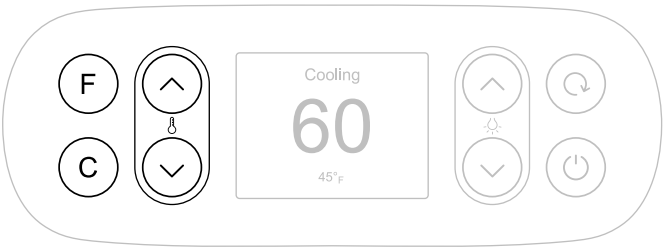

AVISO: La temperatura del agua se puede establecer entre 39 °F (4 °C) y 104 °F (40 °C).

Si la temperatura ambiente es inferior a 40 °F (4 °C), la bañera automáticamente calienta el agua para evitar que se congele. La temperatura ambiente superior a 104 °F (40 °C) afecta el rendimiento de la bañera, y puede ocasionar que la temperatura del agua aumente sobre la temperatura meta.

La bomba puede tardar hasta 3 minutos para cambiar entre los modos de enfriamiento y calentamiento para llegar a la temperatura meta del agua y mantenerla.

- ☐ **Ajuste de temperatura:** Oprima las flechas hacia arriba o hacia abajo para ajustar la temperatura.
- ☐ **Selección de unidades de medición:** Oprima el botón "C" o "F" para cambiar las unidades de medición a Celsius o a Fahrenheit.
- ☐ **Estado de la temperatura:** La interfaz del controlador muestra3 distintos estados mientras la temperatura del agua comienza a bajar: Temperatura objetivo — Enfriamiento, Calentamiento, y Listo.

Establecimiento de brillantez de las luces exteriores

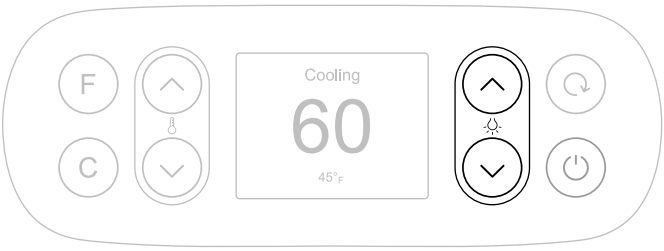

AVISO: La brillantez por diseño es del 60 %.

- ☐ Oprima las flechas hacia arriba o hacia abajo para ajustar la brillantez de las luces exteriores.

Establecimiento del temporizador

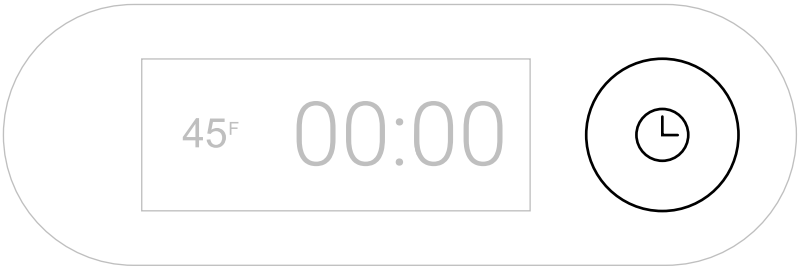

CONSEJO: La luz de "respirar ligero" inicia automáticamente cuando se activa el temporizador.

- ☐ Oprima el botón del temporizador para activar la interface del temporizador para el usuario.
- ☐ Oprima de nuevo el botón del temporizador para iniciar o para pausar el temporizador.
- ☐ Oprima y sostenga oprimido el botón del temporizador para restablecer el temporizador.

Limpieza

Limpieza del agua

PRECAUCIÓN: Riesgo de sufrir lesiones. Antes de usar productos químicos, lea con atención las instrucciones del fabricante de los mismos.

PRECAUCIÓN: Riesgo de ocasionar daños al producto. No use agua reciclada para llenar la bañera.

PRECAUCIÓN: Riesgo de ocasionar daños al producto. El balance químico del agua (alcalinidad total (TA) y niveles de pH) debe recibir mantenimiento por parte del propietario. El balance de químicos en el agua minimiza los depósitos y prolonga la vida útil de la bañera.

¡IMPORTANTE! Si usa sanitizador y clarificador sin cloro, siga las instrucciones del fabricante.

Cambie el agua en la bañera cada 1 o 2 meses, o cuando sea necesario. La calidad del agua y su transparencia cambian con el uso. La bañera helada cuenta con sanitización automatizada del agua por medio de rayos ultravioleta. Limpie el foco de luz ultravioleta cada 6 meses.

En casos en los que son necesarias precauciones adicionales de limpieza, consulte la siguiente información.

Parámetro	**Valor**
Transparencia del agua	Vista clara del fondo de la bañera.
Color del agua	No se debe observar ningún color.
Valor de pH	pH de 7,4 a 7,6
Cloro activo libre	2 a 4 ppm
El uso de desinfectantes alternativos o adicionales puede afectar los parámetros siendo considerados. • Consulte desviaciones en los reglamentos y en las guías nacionales. • Las fuentes naturales de agua pueden introducir coloración al agua. • Sujeto a los floculantes usados (de haberlos). • El valor de pH es mayor de 7,5 y el de cloro activo es menor al 50 %.	

Limpieza del tubo de cuarzo del foco de luz ultravioleta

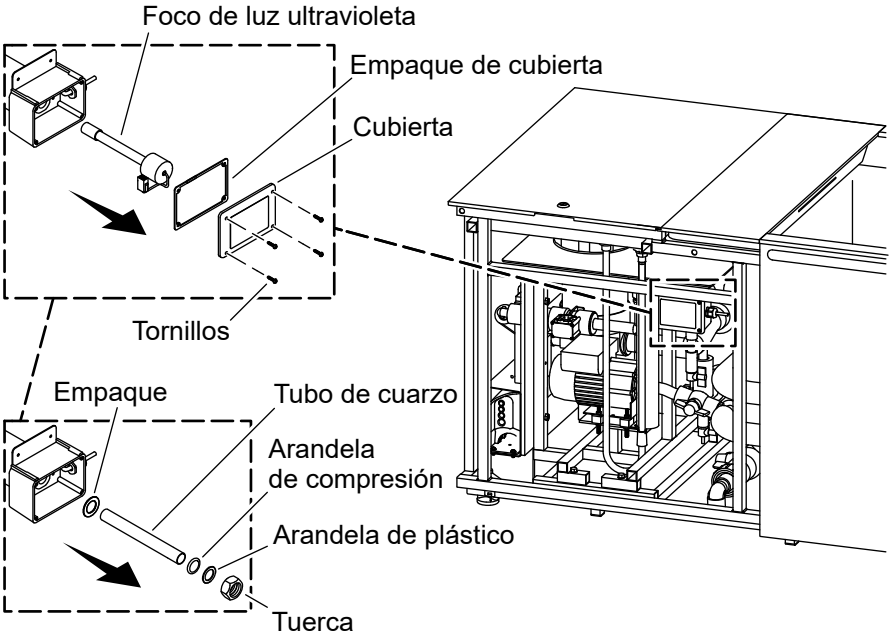

¡IMPORTANTE! Limpie el tubo de cuarzo cada 6 meses.

- ☐ Retire la carcasa frontal. Consulte la sección "Acceso".
- ☐ Retire y conserve los 4 tornillos, la cubierta y el empaque de la cubierta del alojamiento del foco de luz ultravioleta.
- ☐ Desconecte y retire el foco de luz ultravioleta.
- ☐ Con una llave de apriete, saque y conserve la tuerca.
- ☐ Retire la arandela de plástico, la arandela de compresión, el tubo de cuarzo, y el empaque.
- ☐ Retire todos los depósitos que haya en el tubo de cuarzo.
- ☐ Vuelva a instalar la arandela de plástico, la arandela de compresión, el tubo de cuarzo, y el empaque, y fije con la tuerca que conservó. Apriete a mano la tuerca y luego siga apretándola con las llave de apriete un cuarto de vuelta para fijarla.
- ☐ Vuelva a instalar el foco de luz ultravioleta.

☐ Vuelva a instalar la cubierta y el empaque de la cubierta con los 4 tornillos que conservó.

☐ Vuelva a instalar la carcasa frontal. Consulte la sección "Acceso".

Cambie el filtro de agua.

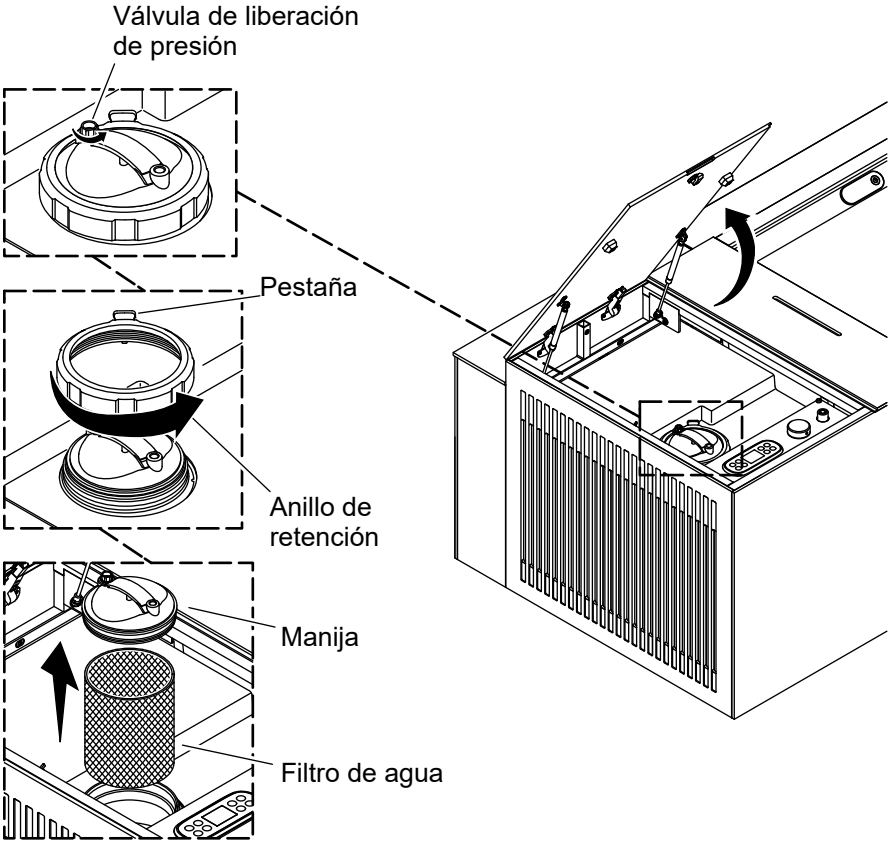

AVISO: Cambie el filtro de agua mensualmente, o cuando sea necesario.

☐ Apague la bañera. Consulte la sección "Interface de control para el usuario".

☐ Vacíe la bañera por completo antes de cambiar el filtro.

☐ Con una moneda o un destornillador de punta plana, quite el seguro al panel de mantenimiento.

☐ Abra el panel de mantenimiento.

- ☐ Para liberar la presión de aire, gire la válvula de liberación de presión en contra del sentido horario.
- ☐ Levante la lengüeta mientras gira el anillo de retención.
- ☐ Retire el anillo de retención y consérvelo para instalarlo de nuevo.
- ☐ Levante la manija para obtener acceso al filtro de agua.
- ☐ Cambie el filtro de agua.
- ☐ Vuelva a instalar la manija y el anillo de retención.
- ☐ Llene la bañera. Consulte la sección "Llenado de la bañera".
- ☐ Cierre la válvula de liberación de presión de aire.
- ☐ Cierre el panel de mantenimiento.
- ☐ Oprima el botón de restablecimiento del filtro para restablecer la interface de control para el usuario. Consulte las opciones de la interface de control para el usuario en la sección "Funcionamiento" .

Limpieza de las superficies de la bañera

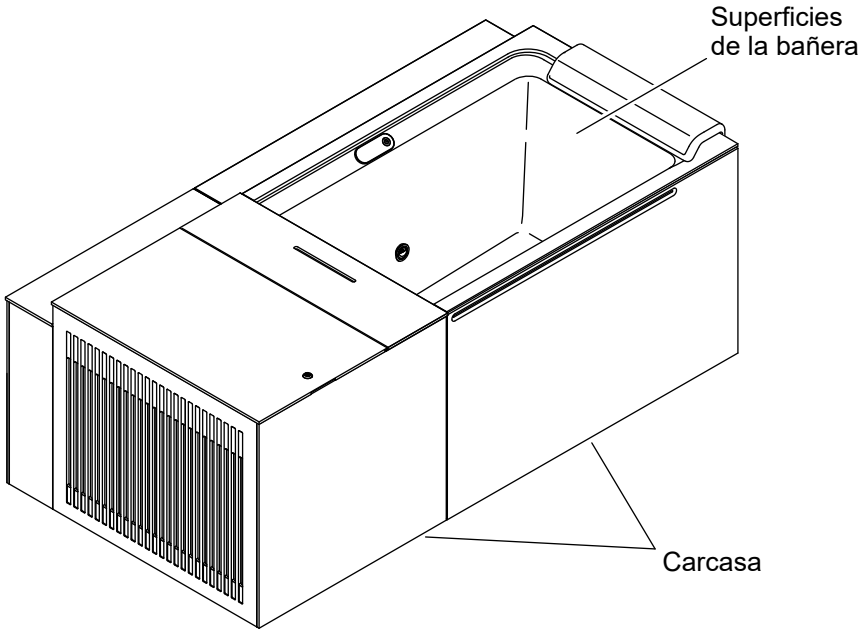

- ☐ Retire los desperdicios del agua después de cada uso.
- ☐ Si hay depósitos en la bañera, use un paño suave para limpiarla.
- ☐ Use un paño suave y jabón ligero para eliminar desperdicios y depósitos en la carcasa.
- ☐ De ser necesario, use vinagre blanco en un paño suave para eliminar los depósitos restantes. Enjuague la carcasa después de limpiarla.

ES

Limpieza del sistema de ventilación

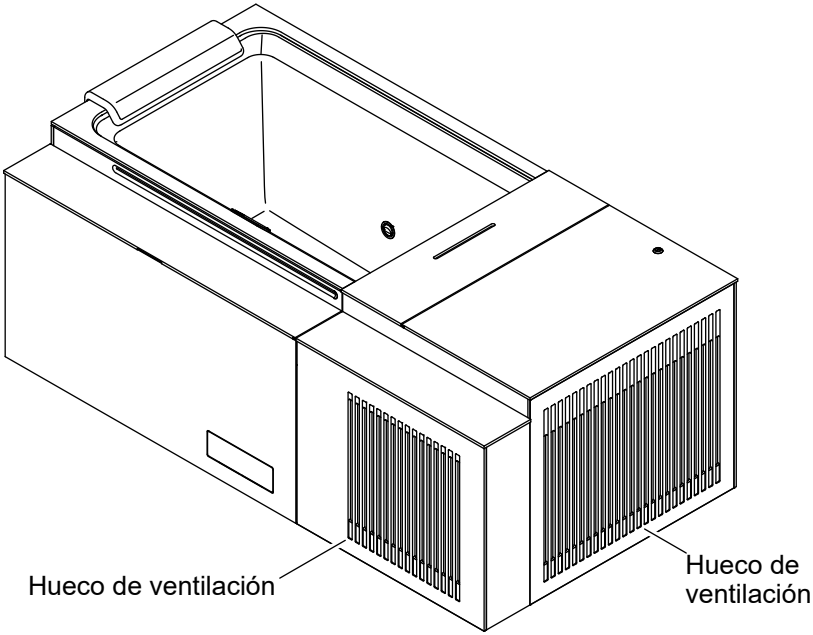

- ☐ Verifique que las ventilas no tengan polvo ni desperdicios en ningún momento. Si la ventilación está bloqueada, el rendimiento de la bomba se puede ver afectado.

Acceso

Retire la carcasa frontal

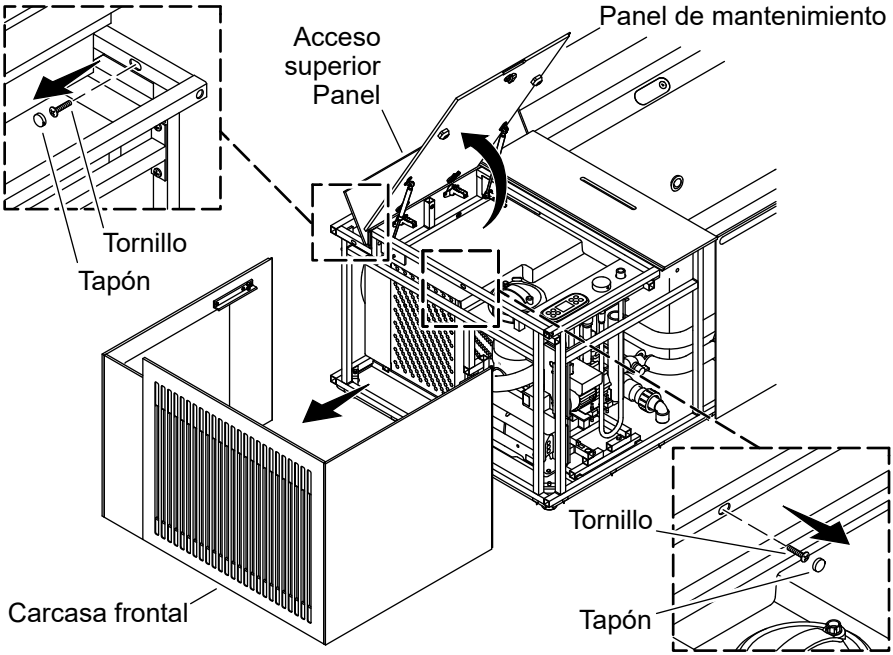

PRECAUCIÓN: Riesgo de ocasionar daños al producto. No mueva la bañera helada si la carcasa está instalada. Siempre retire la carcasa antes de cambiar de lugar la bañera helada.

PRECAUCIÓN: Riesgo de ocasionar daños al producto. Dos o más personas deben ayudar a desmontar la carcasa.

- ☐ Verifique que la bañera esté apagada y que el cable de suministro eléctrico esté desconectado.
- ☐ Con una moneda o un destornillador de punta plana, abra el panel de mantenimiento.
- ☐ Abra el panel de acceso superior.

☐ Retire y conserve los 2 tapones y los 2 tornillos de la carcasa frontal.

☐ Retire la carcasa frontal deslizando el panel de la carcasa para separarlo de la bañera, como se indica, y colocándolo a un lado para volver a instalarlo más tarde. Si se levanta el panel hacia arriba podría sufrir daños.

E
S

Retire la carcasa posterior

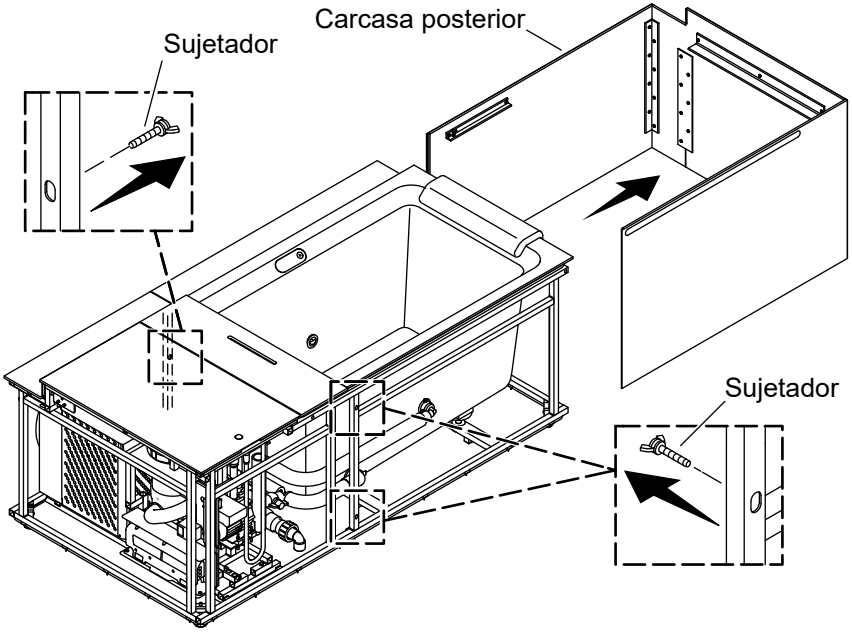

☐ Cuando ya haya retirado la carcasa frontal, retire y conserve los 3 sujetadores de la carcasa posterior.

☐ Retire la carcasa posterior deslizando el panel de la carcasa para separarlo de la bañera, como se indica, y colocándolo a un lado para volver a instalarlo más tarde. Si se levanta el panel hacia arriba podría sufrir daños.

Instale la carcasa posterior

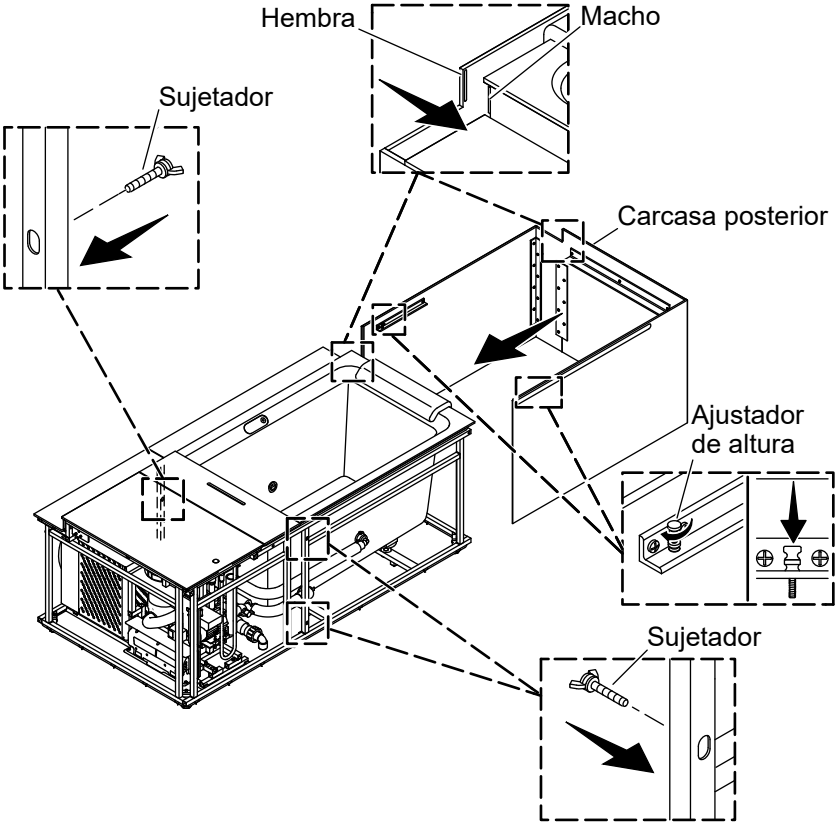

- ☐ Alinee la carcasa posterior con la bañera. Verifique que el machihembrado quede alineado.
- ☐ **Ajuste:** Jale la carcasa posterior hacia atrás 2″ (51 mm). Gire los ajustadores de altura hacia arriba o hacia abajo para modificar la altura de la carcasa posterior.
- ☐ Fije la carcasa posterior a la bañera con los 3 sujetadores.

Instale la carcasa frontal

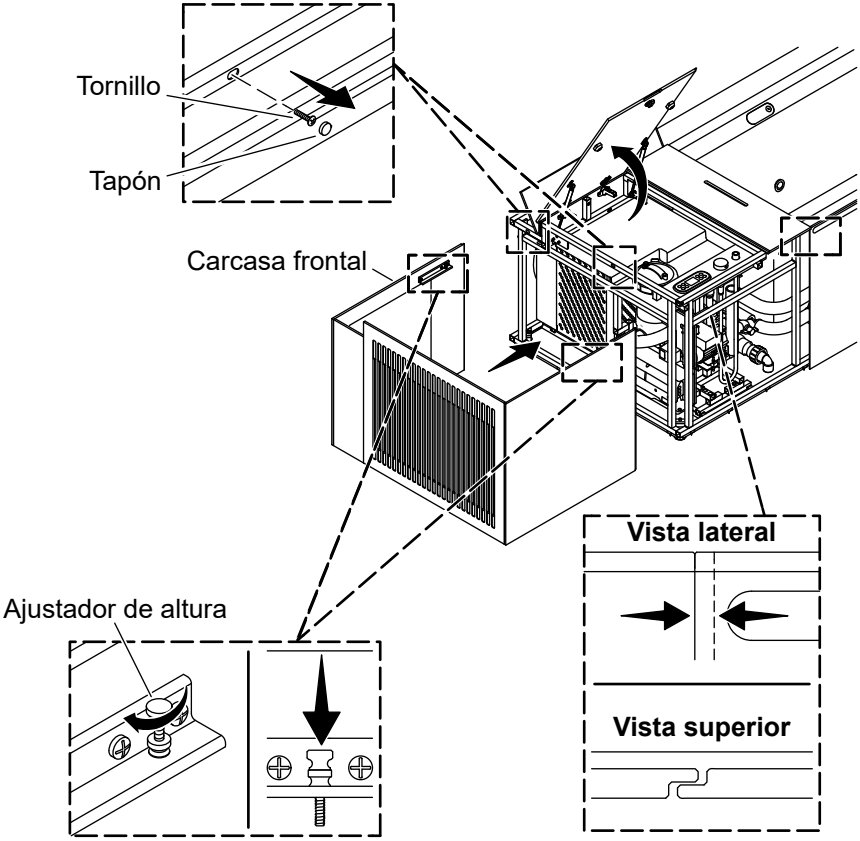

⚠ **PRECAUCIÓN: Riesgo de ocasionar daños al producto.** No mueva la bañera helada si la carcasa está instalada. Siempre retire la carcasa antes de cambiar de lugar la bañera helada.

- ☐ Abra el panel de mantenimiento y el panel de acceso superior.
- ☐ Alinee la carcasa frontal con la carcasa posterior. Verifique que los paneles se superpongan, como se muestra.
- ☐ **Ajuste:** Jale la carcasa frontal hacia atrás 2″ (51 mm). Gire los ajustadores de altura hacia arriba o hacia abajo para alinear la altura de la carcasa frontal y la posterior.
- ☐ Fije la carcasa frontal a la bañera con los 2 sujetadores.

Vaciado de la bañera

E
S

Desagüe lateral

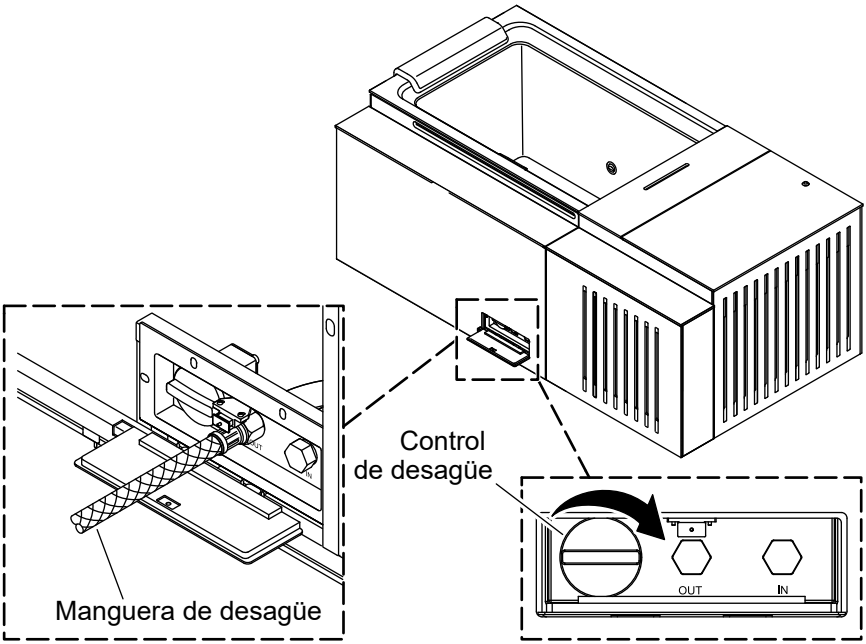

- ☐ Verifique que la manguera de desagüe esté conectada a la salida indicada como "Out" en el panel de control del agua.
- ☐ Gire el control de desagüe en contra del sentido horario para abrir el obturador y vaciar la bañera.

Desagüe en el piso

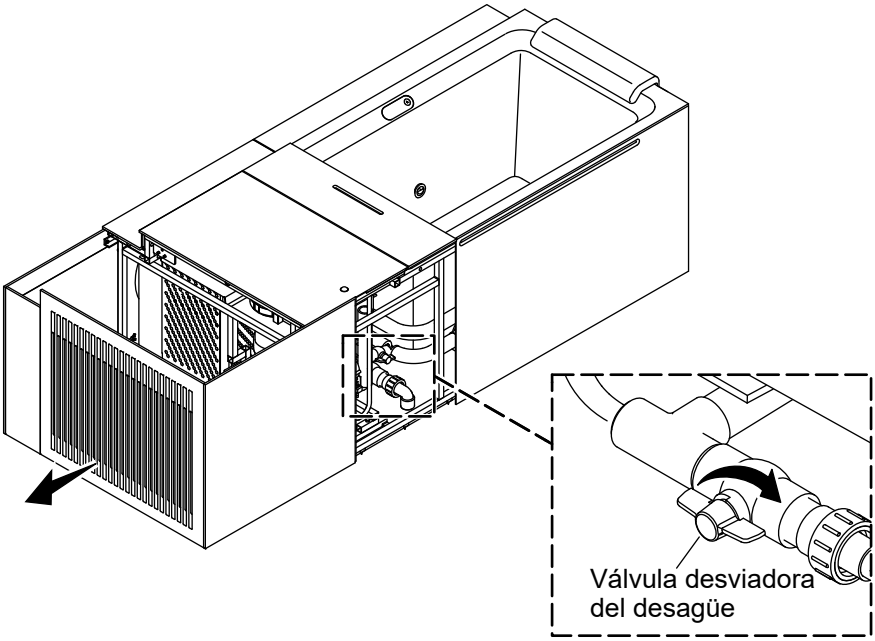

- ☐ Retire la carcasa frontal. Consulte la sección "Retire la carcasa frontal".
- ☐ Abra la válvula desviadora del desagüe.

Llenado de la bañera

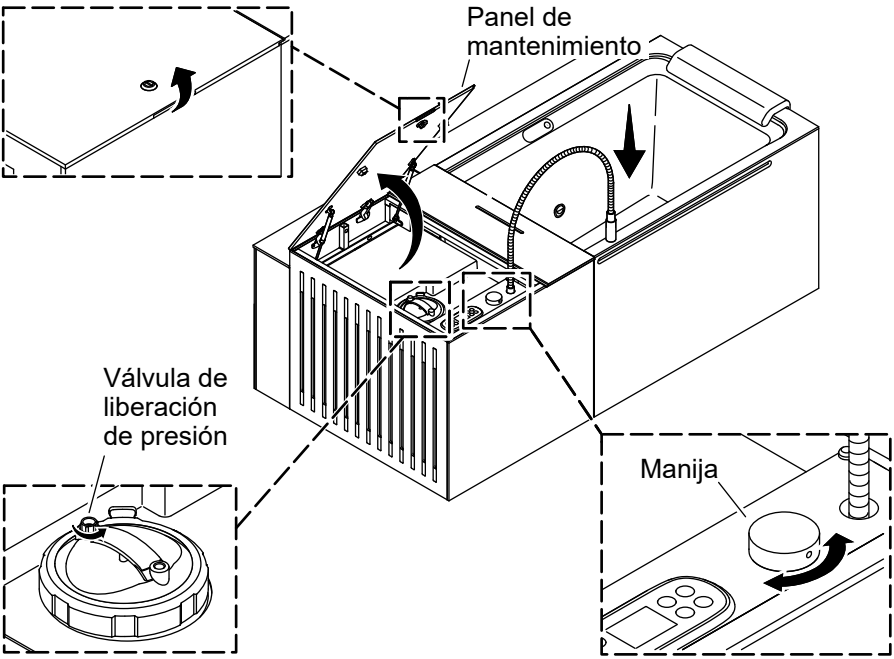

- ☐ Conecte el cable de suministro eléctrico a un tomacorriente con interruptor de circuito con pérdida a tierra (GFCI).
- ☐ Abra el suministro de agua.
- ☐ Abra el panel de mantenimiento.
- ☐ Introduzca la manguera dentro de la bañera.
- ☐ Abra el agua.
- ☐ Mientras se llena la bañera, abra la válvula de liberación de presión.
- ☐ Revise que no haya fugas.
- ☐ Llene la bañera hasta la línea de llenado máximo marcada en la bañera.
- ☐ Mantenga abierta la válvula de liberación de presión y encienda el sistema de la bañera. Va a escapar aire de la válvula de liberación de presión.
- ☐ Cierre la válvula de liberación de presión tan pronto como el agua comience a fluir lentamente de la misma.

Almacenamiento

Instalación de la cubierta de la bañera

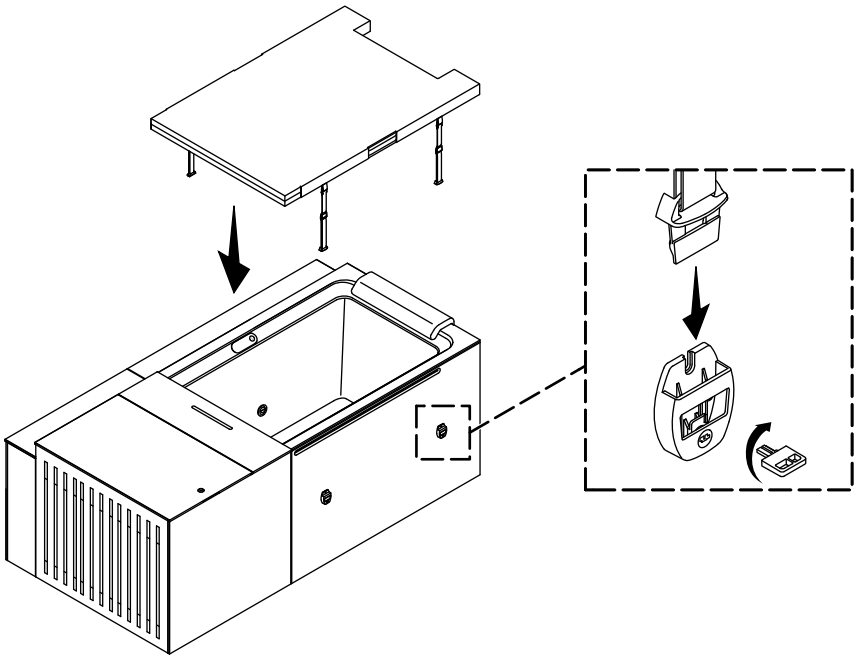

PRECAUCIÓN: Riesgo de ocasionar daños al producto. Si se va a usar una cubierta adicional para proteger la bañera contra los elementos, verifique que la cubierta no cubra las ventilas mientras la bañera esté encendida.

¡IMPORTANTE! Instale la cubierta de la bañera después de cada uso para mantener el agua limpia y mejorar la eficiencia de la bañera.

AVISO: Se incluyen pestillos de cierre para cumplir los requisitos de contar con barreras de seguridad y ofrecer seguridad adicional contra el estado de tiempo inclemente.

- ☐ Alinee la cubierta de la bañera con la abertura de la bañera.
- ☐ Introduzca el extremo de la correa en el pestillo.
- ☐ Cierre el pestillo con la llave que se incluye.
- ☐ Repita con los 3 pestillos restantes.

Preparación para periodos prolongados sin uso

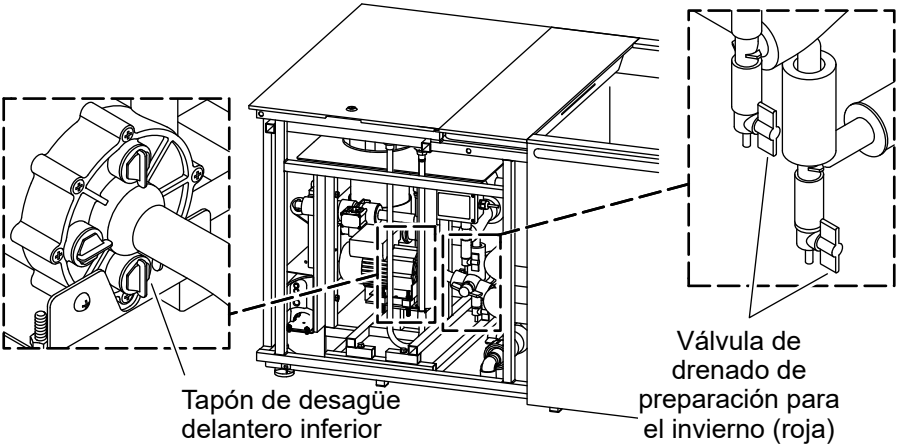

AVISO: La bañera helada ha sido diseñada para ser usada durante todo el año. Kohler Co. no recomienda preparar la bañera para el invierno ni almacenarla durante periodos prolongados sin uso. Si es necesario preparar la bañera para el invierno, siga los siguientes pasos.

- ☐ Vacíe la bañera. Consulte la sección "Vaciado de la bañera".
- ☐ Retire la carcasa frontal. Consulte la sección "Acceso".
- ☐ Abra las válvulas de drenado de preparación para el invierno.
- ☐ Vacíe el agua de la bomba. Desatornille el tapón del desagüe inferior delantero. Cuando toda el agua haya salido, vuelva a poner el tapón.
- ☐ Retire el filtro de agua. Consulte la sección "Cambio del filtro de agua".
- ☐ Con una aspiradora en seco y húmedo, saque toda el agua que quede en la bañera.
- ☐ **Opcional:** Cierre las válvulas de drenado de preparación para el invierno. Agregue 1 galón de anticongelante no tóxico para líneas de agua de vehículos recreativos (RV) a las líneas de agua de la bañera, para evitar daños por congelamiento. Vacíe el anticongelante por el alojamiento de filtros hasta se vea el anticongelante salir de los conectores de succión. **Enjuague el sistema antes de volverlo a usar.**
- ☐ **Si corresponde:** Vacíe el exceso de anticongelante de la bañera después de prepararla para el invierno.
- ☐ Limpie la bañera.

- ☐ Cubra la bañera y revísela periódicamente para verificar que no le entre agua mientras esté en almacenamiento.
- ☐ Vuelva a instalar la carcasa frontal. Consulte la sección "Acceso" .

Instalación de la cubierta de almacenamiento

⚠ **PRECAUCIÓN: Riesgo de ocasionar daños al producto.** Si se usa una cubierta de almacenamiento, verifique que las ventilas no queden bloquedas mientras la bañera esté encendida. Si las ventilas quedan bloquedas mientras que la bañera está encendida, la bomba podría sufrir daños.

- ☐ Espere un mínimo de 15 minutos para instalar la cubierta de almacenamiento después de haber agregado tratamientos de limpieza del agua a la bañera.
- ☐ Evite guardar la cubierta de almacenamiento en lugares o sobre superficies que pudieran sufrir daños debidos a la condensación de tratamientos de limpieza del agua.
- ☐ Durante periodos prolongados sin uso, coloque un bloque de espuma de alta densidad de 1″ (25 mm) entre la cubierta y la bañera para permitir más ventilación y reducir la acumulación de moho y hongos.

Resolución de problemas

Esta guía de resolución de problemas está diseñada únicamente como ayuda general. Todos los problemas eléctricos deben ser resueltos por un representante de servicio autorizado (ASR) de Kohler Co., o por un electricista capacitado. Para obtener servicio de garantía, llame al 1-800-4KOHLER desde EE. UU. y Canadá, o al 001-800-456-4537 desde México.

Códigos de error

Código de error	Descripción	Acción recomendada
n/d	Advertencia, anticongelante para el invierno	No se requiere acción alguna.

Código de error	Descripción	Acción recomendada
01	Error de comunicación	**A.** Apague la bañera helada. **B.** Desconecte el cable de suministro eléctrico. **C.** Verifique que el cableado esté conectado entre el panel de control y la caja de control en la bañera. **D.** Espere 5 minutos. **E.** Vuelva a conectar el cable de suministro eléctrico. **F.** Encienda la bañera helada. **G.** Si sigue apareciendo el código de error, comuníquese con el departamento de servicio al ciente.

Código de error	Descripción	Acción recomendada
02	Error de comunicación con el enfriador	**A.** Apague la bañera helada. **B.** Desconecte el cable de suministro eléctrico. **C.** Verifique que el cableado esté conectado entre el panel de control y la caja de control en la bañera. **D.** Vuelva a conectar el cable de suministro eléctrico. **E.** Encienda la bañera helada. **F.** Si sigue apareciendo el código de error, comuníquese con el departamento de servicio al ciente.
03	Bajo flujo de agua	**Si la bomba no funciona:** **A.** Apague la bañera helada. **B.** Revise que el cable de suministro eléctrico en la caja de control esté bien conectado. **C.** Encienda la bañera helada. **D.** Si sigue apareciendo el código de error, comuníquese con el departamento de servicio al ciente.

Código de error	Descripción	Acción recomendada
03	Bajo flujo de agua	**Si la bomba solo zumba o hace clic:** **A.** Apague la bañera helada. **B.** Meta un destornillador de cabeza plana por el orificio de acceso de la bomba, que está atrás del motor de la bomba y de la placa de plástico gris. Con el destornillador haga girar el eje del motor de la bomba entre 4 y 5 revoluciones. **C.** Encienda la bañera helada. **D.** Si sigue apareciendo el código de error, comuníquese con el departamento de servicio al ciente.

Código de error	Descripción	Acción recomendada
03	Bajo flujo de agua	**Si de los jets sale agua o burbujas de aire antes de que aparezca el error 03:** **A.** Apague la bañera helada. **B.** Desconecte el cable de suministro eléctrico. **C.** Espere un mínimo de 30 segundos. **D.** Vuelva a conectar el cable de suministro eléctrico. **E.** Encienda la bañera helada. **F.** Repita por lo menos 3 veces para restablecer por completo el sistema. **G.** Si sigue apareciendo el código de error, comuníquese con el departamento de servicio al ciente.
03-1	Protección contra alta presión	**A.** Apague la bañera helada. **B.** Desconecte el cable de suministro eléctrico. **C.** Espere 5 minutos. **D.** Encienda la bañera helada. **E.** Si sigue apareciendo el código de error, comuníquese con el departamento de servicio al ciente.

Código de error	Descripción	Acción recomendada
03-2	Protección contra alta presión	**A.** Apague la bañera helada. **B.** Desconecte el cable de suministro eléctrico. **C.** Espere 5 minutos. **D.** Encienda la bañera helada. **E.** Si sigue apareciendo el código de error, comuníquese con el departamento de servicio al ciente.
03-3	Error de comunicación con el módulo de conversión de frecuencia	**A.** Apague la bañera helada. **B.** Desconecte el cable de suministro eléctrico. **C.** Espere 5 minutos. **D.** Encienda la bañera helada. **E.** Si sigue apareciendo el código de error, comuníquese con el departamento de servicio al ciente.
03-4	Protección contra el escape demasiado alto	**A.** Apague la bañera helada. **B.** Desconecte el cable de suministro eléctrico. **C.** Espere 5 minutos. **D.** Encienda la bañera helada. **E.** Si sigue apareciendo el código de error, comuníquese con el departamento de servicio al ciente.

Código de error	Descripción	Acción recomendada
03-5	Error de temperatura en el agua de entrada	**A.** Apague la bañera helada. **B.** Desconecte el cable de suministro eléctrico. **C.** Espere 5 minutos. **D.** Encienda la bañera helada. **E.** Si sigue apareciendo el código de error, comuníquese con el departamento de servicio al ciente.
03-6	Error de temperatura en la tubería en bobina de salida	**A.** Apague la bañera helada. **B.** Desconecte el cable de suministro eléctrico. **C.** Espere 5 minutos. **D.** Encienda la bañera helada. **E.** Si sigue apareciendo el código de error, comuníquese con el departamento de servicio al ciente.
03-7	Error de temperatura del gas del escape	**A.** Apague la bañera helada. **B.** Desconecte el cable de suministro eléctrico. **C.** Espere 5 minutos. **D.** Encienda la bañera helada. **E.** Si sigue apareciendo el código de error, comuníquese con el departamento de servicio al ciente.

Código de error	Descripción	Acción recomendada
03-8	Falla del motor del ventilador de CD	**A.** Apague la bañera helada. **B.** Desconecte el cable de suministro eléctrico. **C.** Espere 5 minutos. **D.** Encienda la bañera helada. **E.** Si sigue apareciendo el código de error, comuníquese con el departamento de servicio al ciente.
03-9	Protección del módulo de conversión de frecuencia anormal	**A.** Apague la bañera helada. **B.** Desconecte el cable de suministro eléctrico. **C.** Espere 5 minutos. **D.** Encienda la bañera helada. **E.** Si sigue apareciendo el código de error, comuníquese con el departamento de servicio al ciente.
03-10	Error de temperatura ambiente	**A.** Apague la bañera helada. **B.** Desconecte el cable de suministro eléctrico. **C.** Espere 5 minutos. **D.** Encienda la bañera helada. **E.** Si sigue apareciendo el código de error, comuníquese con el departamento de servicio al ciente.

Código de error	Descripción	Acción recomendada
03-11	Error de temperatura de salida	**A.** Apague la bañera helada. **B.** Desconecte el cable de suministro eléctrico. **C.** Espere 5 minutos. **D.** Encienda la bañera helada. **E.** Si sigue apareciendo el código de error, comuníquese con el departamento de servicio al ciente.
03-12	Error de temperatura del gas de retorno	**A.** Apague la bañera helada. **B.** Desconecte el cable de suministro eléctrico. **C.** Espere 5 minutos. **D.** Encienda la bañera helada. **E.** Si sigue apareciendo el código de error, comuníquese con el departamento de servicio al ciente.
03-13	Protección contra alta temperatura del agua de salida de calentamiento	**A.** Apague la bañera helada. **B.** Desconecte el cable de suministro eléctrico. **C.** Espere 5 minutos. **D.** Encienda la bañera helada. **E.** Si sigue apareciendo el código de error, comuníquese con el departamento de servicio al ciente.

Código de error	Descripción	Acción recomendada
03-14	Protección contra alta temperatura de bobina de puerta de salida	**A.** Apague la bañera helada. **B.** Desconecte el cable de suministro eléctrico. **C.** Espere 5 minutos. **D.** Encienda la bañera helada. **E.** Si sigue apareciendo el código de error, comuníquese con el departamento de servicio al ciente.
03-15	Protección de corriente de compresor	**A.** Apague la bañera helada. **B.** Desconecte el cable de suministro eléctrico. **C.** Espere 5 minutos. **D.** Encienda la bañera helada. **E.** Si sigue apareciendo el código de error, comuníquese con el departamento de servicio al ciente.
03-16	Falla de temperatura de bobina interna	**A.** Apague la bañera helada. **B.** Desconecte el cable de suministro eléctrico. **C.** Espere 5 minutos. **D.** Encienda la bañera helada. **E.** Si sigue apareciendo el código de error, comuníquese con el departamento de servicio al ciente.

Conformidad

Este dispositivo cumple lo establecido en la sección 15 de las normas de la FCC. Su funcionamiento está sujeto a las siguientes dos condiciones: (1) que este dispositivo no cause interferencia perjudicial y (2) que acepte cualquier interferencia, incluida la que pueda causar funcionamiento no deseado.

Cualquier modificación o cambio sin aprobación expresa de la parte responsable del cumplimiento podría invalidar el derecho del usuario a utilizar el equipo.

Este equipo ha sido probado, y se ha encontrado que satisface los límites de un aparato digital Clase B, de acuerdo a la parte 15 de las normas de la FCC. Estos límites están diseñados para ofrecer protección razonable contra interferencia perjudicial en una instalación residencial. Este equipo genera, usa y puede radiar energía de radiofrecuencia y, si no se instala y utiliza en cumplimiento de las instrucciones, puede causar interferencia perjudicial a las comunicaciones de radio. Sin embargo, no se garantiza que la interferencia no pudiera ocurrir en una instalación en particular. Si este equipo causa interferencia perjudicial a la recepción de radio o televisión, lo que se puede determinar al encender y apagar el equipo, se le recomienda al usuario que trate de corregir la interferencia mediante una de las siguientes medidas:

- Cambiar la orientación o el lugar de la antena receptora.
- Aumentar la separación entre el equipo y el receptor.
- Conectar el equipo a un tomacorriente en un circuito distinto.
- Consultar al distribuidor o a un técnico con experiencia en radio y televisión, para obtener ayuda.

Este aparato digital Clase B cumple la norma canadiense ICES-003.

kohler.com

THE BOLD LOOK OF KOHLER®

©2026 Kohler Co.

1610180-5

1610180-5-**C**