Installation Instructions

Ice Bath — Outdoor Installation

Record your model number:
Noter le numéro de modèle:
Anote su número de modelo: _____

Français, page 22
Español, página 46

KOHLER®

1637969-2-**B**

Thank You for Choosing KOHLER

Need help? Contact our Customer Care Center.

- USA/Canada: 1-800-4KOHLER (1-800-456-4537) Mexico: 001-800-456-4537
  Hours of Operation: Monday-Friday 8:00 AM -5:00 PM (CT)
  Languages Spoken: English, Spanish, and translation services are available.
- **Service parts:** kohler.com/serviceparts
- **Care and cleaning:** kohler.com/clean
- **Patents:** kohlercompany.com/patents

Required Tools and Materials

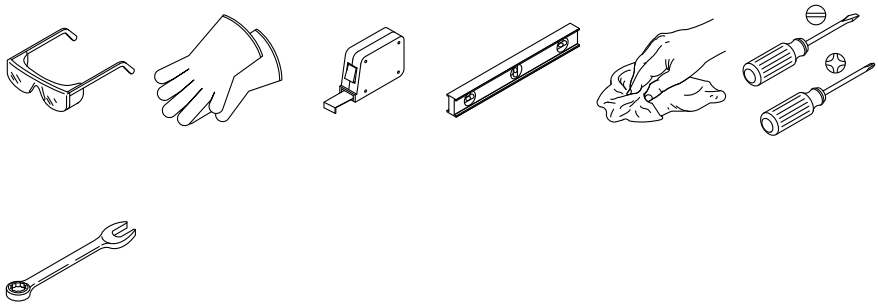

Additional Required Tools and Materials:

- Protective Material (for the ice bath basin)
- Glass Suction Cup Handle(s) (recommended for removing and installing the shroud)
- Lift Straps (optional)
- **Water Management Panel Drain Connections Only:** 3/4-11.5 GHT hose (standard garden hose)
- 3/4-11.5 GHT Double Female Adapter
- ASSE 1022 Vacuum Breaker (required only when using the integrated water valve and hose)

Important Information

DANGER: Risk of injury. A) If damaged, replace the power cord immediately. B) Do NOT bury the power cord. C) Connect the power cord to a grounded, grounding-type receptacle only.

DANGER: Risk of electric Shock. Install at least 60" (1524 mm) from all metal surfaces. As an alternative, the ice bath may be installed within 60" (1524 mm) of metal surfaces if each metal surface is permanently connected by a minimum 8 AWG (8.4 mm^2) solid copper conductor (provided) to the wire connector on the terminal box.

WARNING: Risk of electric shock. Connect only to a circuit protected by a Ground-Fault Circuit-Interrupter (GFCI)*.

WARNING: Risk of electric shock. Disconnect the power before servicing.

CAUTION: Risk of personal injury. This product is heavy. Do not move or install without assistance.

Follow all local plumbing, building, and electrical codes.

Turn OFF the water supply.

READ AND FOLLOW ALL INSTRUCTIONS

SAVE THESE INSTRUCTIONS

Electrical Requirements

Electrical Outlet	Voltage	Amps
GFCI-Protected*	120 V	Dedicated 20 A Circuit

*Outside North America, this may be known as a Residual Current Device (RCD).

Product Specifications

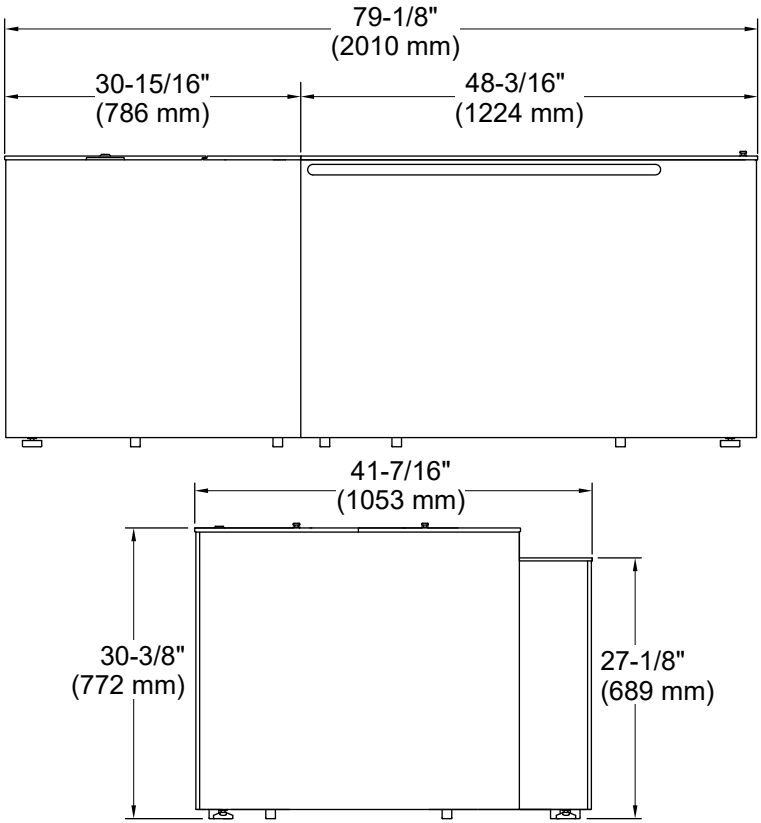

Refer to the Specification Sheet at kohler.com for the most up-to-date dimensional information.

1. Prepare the Site

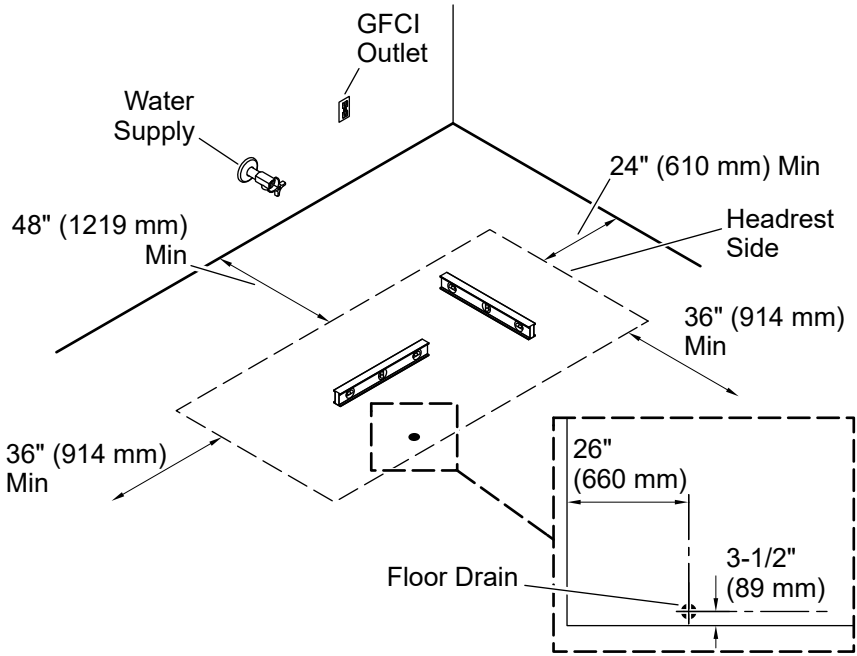

WARNING: Risk of electric shock. Connect only to a circuit protected by a Ground-Fault Circuit-Interrupter (GFCI)*.

CAUTION: Risk of property damage. Condensation will occur, especially in high humidity locations or when the autoheat feature is enabled. Verify that the installation location can withstand consistent exposure to condensation and moisture.

*Outside North America, this may be known as a Residual Current Device (RCD).

NOTE: The large GFCI plug will not fit recessed outlets. Use an approved extension cord to connect the GFCI plug to a recessed outlet.

- ☐ Verify that the finished floor can withstand condensation from the system and repeated exposure to water as users enter and exit the bath.
- ☐ The floor or supporting surface should be level unless the floor is sloped toward a drain. If the floor is unlevel, use the bath feet to level the bath.

- ☐ Verify that there is space surrounding the bath on all four sides as detailed in the previous roughing-in image.
- ☐ Verify that there is adequate access to remove the shroud for servicing the bath.
- ☐ Install the bath within adequate distance of the GFCI-protected electrical outlet. Verify that there is not any strain on the 132″ (3353 mm) power cord from the chiller (foot end).
- ☐ **Floor Drain Installation:** Verify that the location of the floor drain is in accordance with the installation requirements detailed in the previous roughing-in image.

2. Remove the Front Shroud

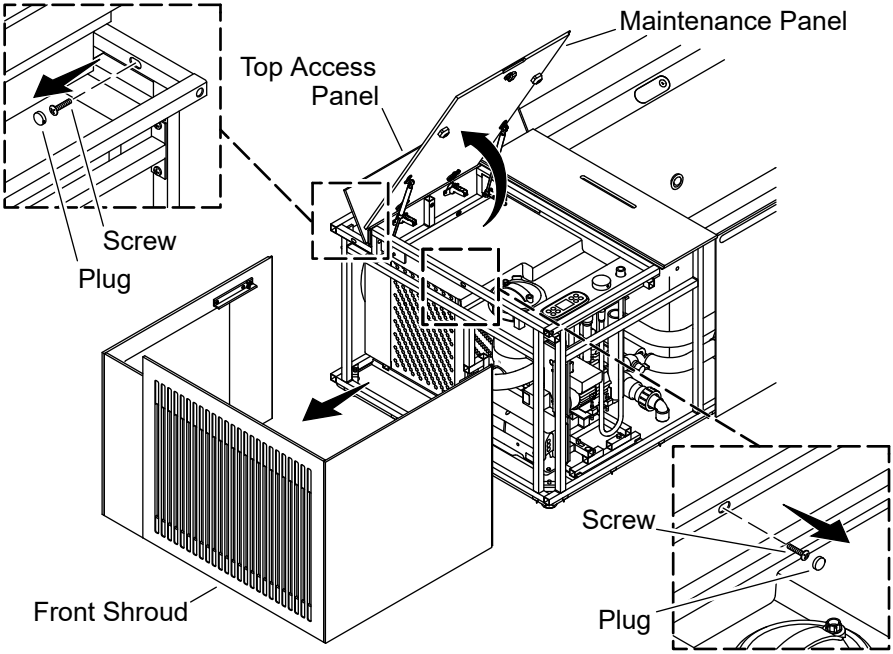

CAUTION: Risk of product damage. Do not move the ice bath with the shroud installed. Always remove the shroud before relocating the ice bath.

CAUTION: Risk of product damage. Two or more people should assist in handling the shroud.

- ☐ Verify that the bath is OFF and the power cord is disconnected.
- ☐ Using a coin or flat-blade screwdriver, open the maintenance panel.
- ☐ Open the top access panel.
- ☐ Remove and retain the two (2) plugs and two (2) screws from the front shroud.
- ☐ Remove the front shroud by sliding the shroud panel away from the bath as shown, and carefully set aside for reinstallation later. Lifting the panel up can damage the panel.

3. Remove the Rear Shroud

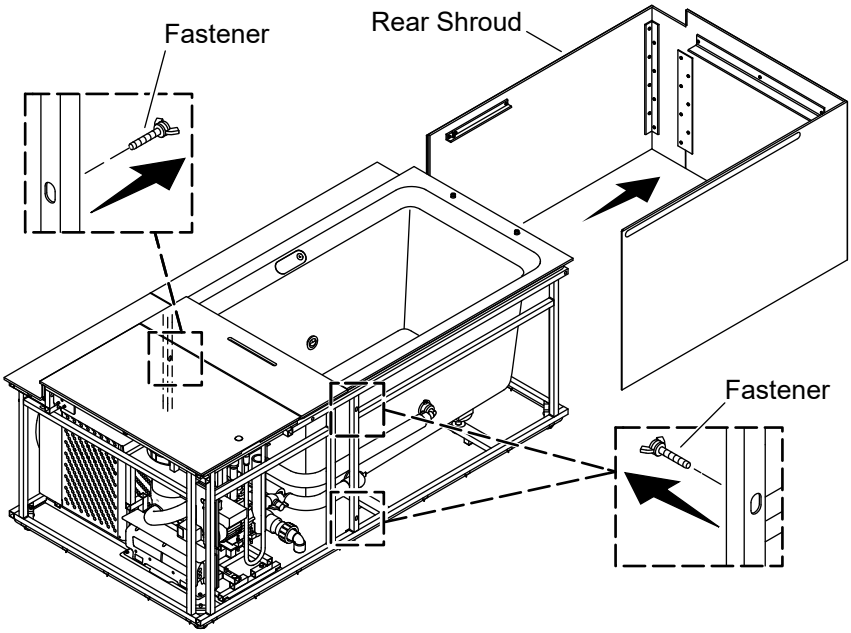

⚠ **CAUTION: Risk of product damage.** Do NOT move the ice bath with the shroud installed. Always remove the shroud before relocating the ice bath.

☐ With the front shroud removed, remove and retain the three (3) fasteners on the rear shroud.

☐ Remove the rear shroud by sliding the shroud panel away from the bath as shown, and carefully set aside for reinstallation later. Lifting the panel up can damage the panel.

4. Place the Bath

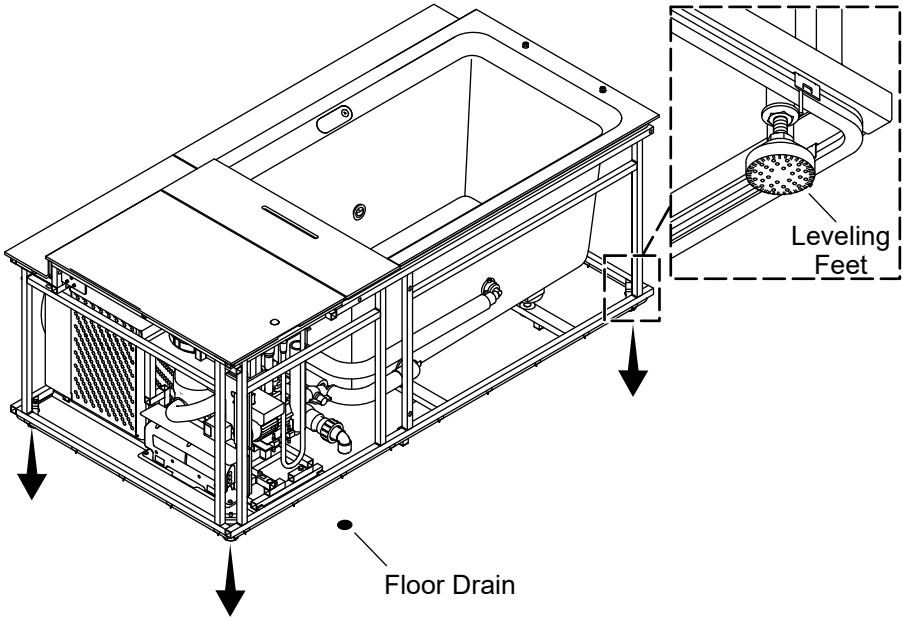

CAUTION: Risk of personal injury. Due to the weight and size of the bath, at least three (3) people are recommended to carry the bath.

CAUTION: Risk of product damage. If using lifting straps, verify that the straps are not placed under the frame components that contain the integrated lighting.

CAUTION: Risk of product damage. If the bath must be tipped on the side to move to the final installation location, do not tip the bath for an extended period of time. Do not drag the bath on the ground while in a tipped position.

IMPORTANT! Verify that the subfloor is flat and level. This will help minimize the leveling adjustments necessary for proper product performance.

IMPORTANT! With the bath remaining on the pallet, place the bath as close to the installation location as possible before placing the bath in the final installation location. Do not lift the bath by the shroud. Unless on a pallet, do not lift the bath with a forklift.

- ☐ Lift the bath to place in the installation location. **Dragging or sliding the bath into position may damage the leveling feet.**
- ☐ **Floor Drain Installations:** Verify that the bath drain is aligned with the floor drain.
- ☐ Route the power cord out from under the frame before leveling the bath.
- ☐ Verify that the bath is level.
- ☐ **Adjustment:** Leveling feet are located at the corners of the frame. With the shrouds off and the bath empty, loosen the nuts on the leveling feet. Verify that all four (4) leveling feet are stable on the ground and the bath is level before retightening the nuts on the leveling feet.

5. Install the Condensation Hose (Optional)

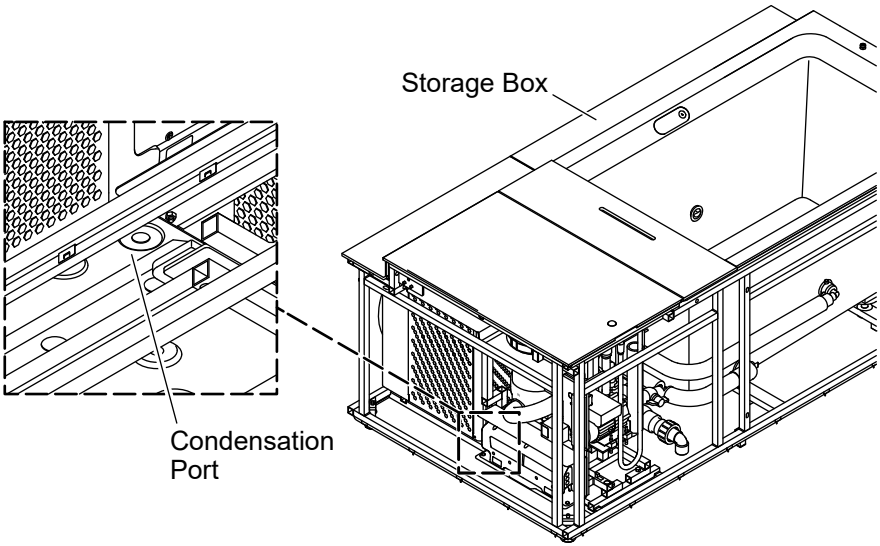

NOTICE: The heat pump may cause condensation. To prevent condensation from pooling on the floor, a condensation hose is provided to route condensation to the floor drain.

- ☐ Remove the condensation hose from the storage box.
- ☐ Press the condensation hose onto the condensation port on the bottom of the heat pump.
- ☐ Route the condensation hose to the floor drain or other location as desired.

6. Prepare the Floor Drain (If Applicable)

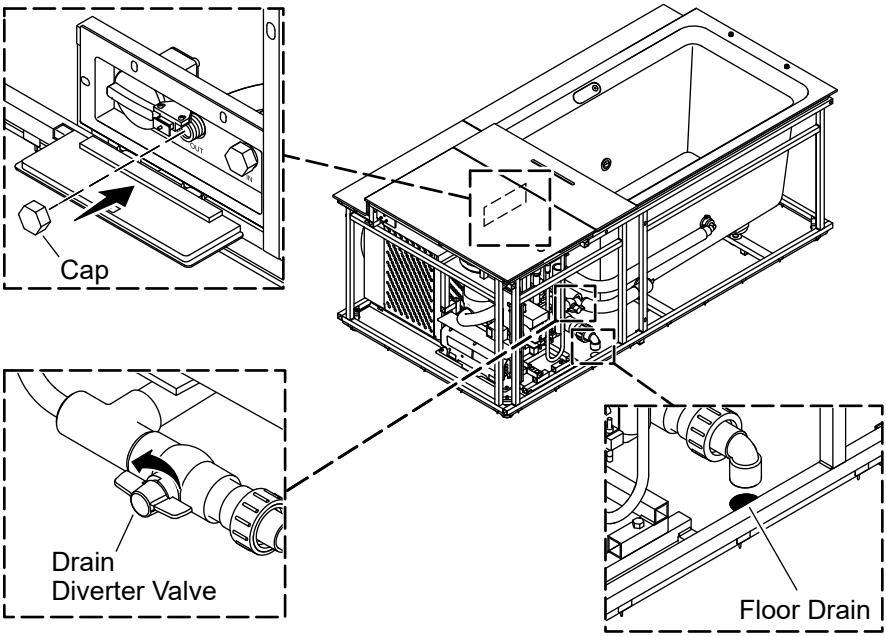

- ☐ Verify that the drain diverter valve is open.
- ☐ Verify that there is a cap installed on the side drain "OUT" port.
- ☐ Verify that the elbow on the bath drain is aligned with the floor drain.

7. Install the Rear Shroud

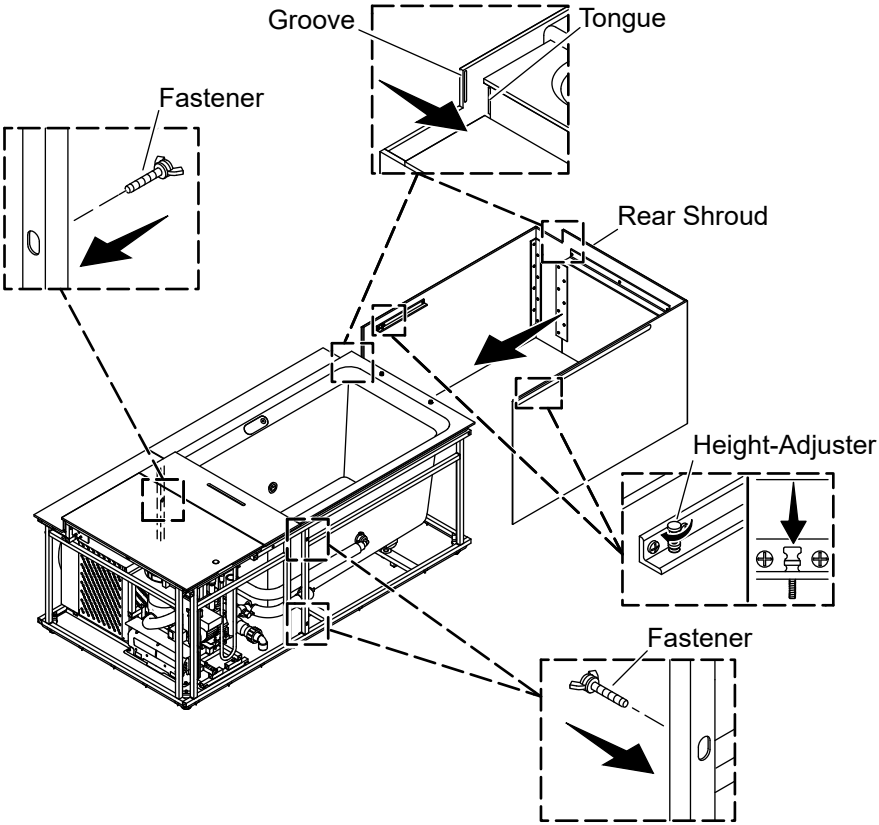

CAUTION: Risk of product damage. Do not move the ice bath with the shroud installed. Always remove the shroud before relocating the ice bath.

- ☐ Align the rear shroud with the bath. Verify that the tongue and groove are aligned.
- ☐ **Adjustment:** Pull the rear shroud back 2″ (51 mm). Thread the height-adjusters up or down to alter the height of the rear shroud.
- ☐ Secure the rear shroud to the bath with the three (3) fasteners.

8. Install the Front Shroud

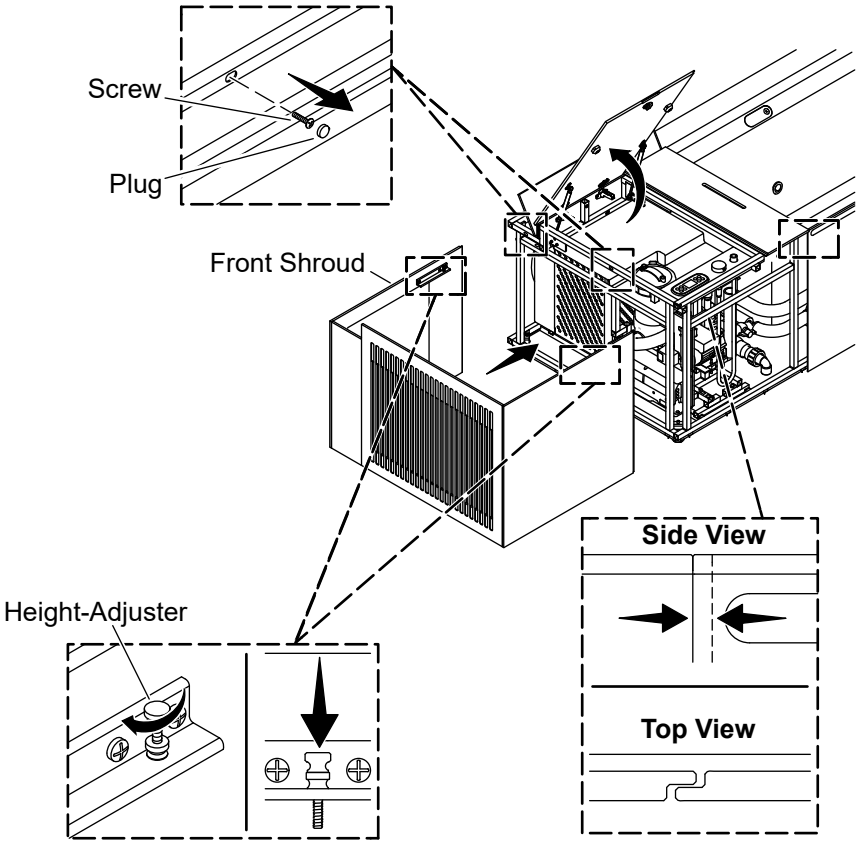

CAUTION: Risk of product damage. Do not move the ice bath with the shroud installed. Always remove the shroud before relocating the ice bath.

- ☐ Open the maintenance panel and top access panel.
- ☐ Align the front shroud with the rear shroud. Verify that the panels overlap as shown.
- ☐ **Adjustment:** Pull the front shroud back 2″ (51 mm). Thread the height-adjusters up or down to align the height of the front and rear shrouds.
- ☐ Secure the front shroud to the bath with the two (2) fasteners.

9. Install the Drain Hose (If Applicable)

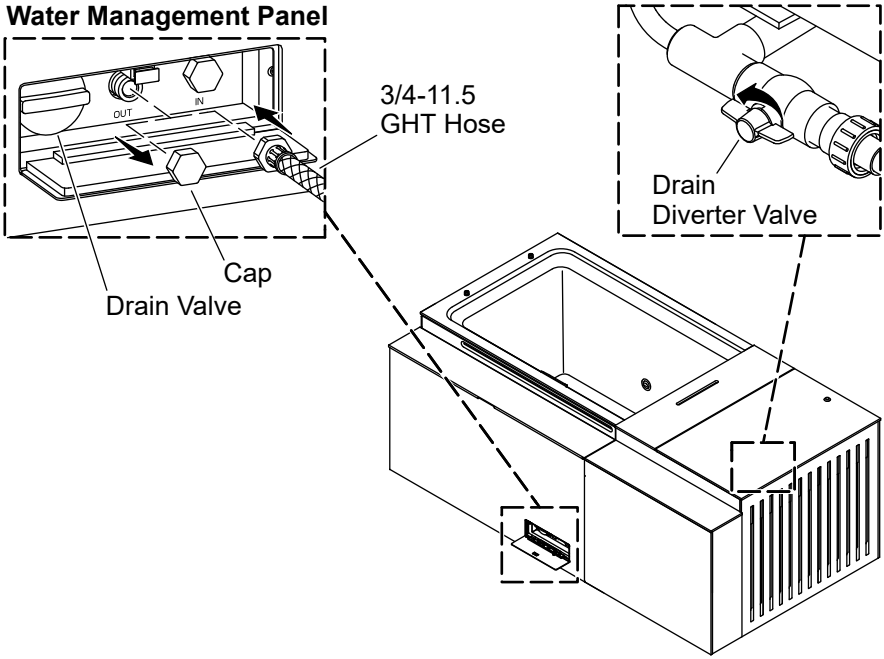

- ☐ Verify that the floor drain diverter valve is closed.
- ☐ Verify that the drain valve is closed on the water management panel.
- ☐ Remove the cap on the "OUT" port on the bath.
- ☐ Install a 3/4-11.5 GHT hose (standard garden hose) as a drain hose and route the drain hose to a floor drain or away from the bath.

10. Connect the Water Supply Hose

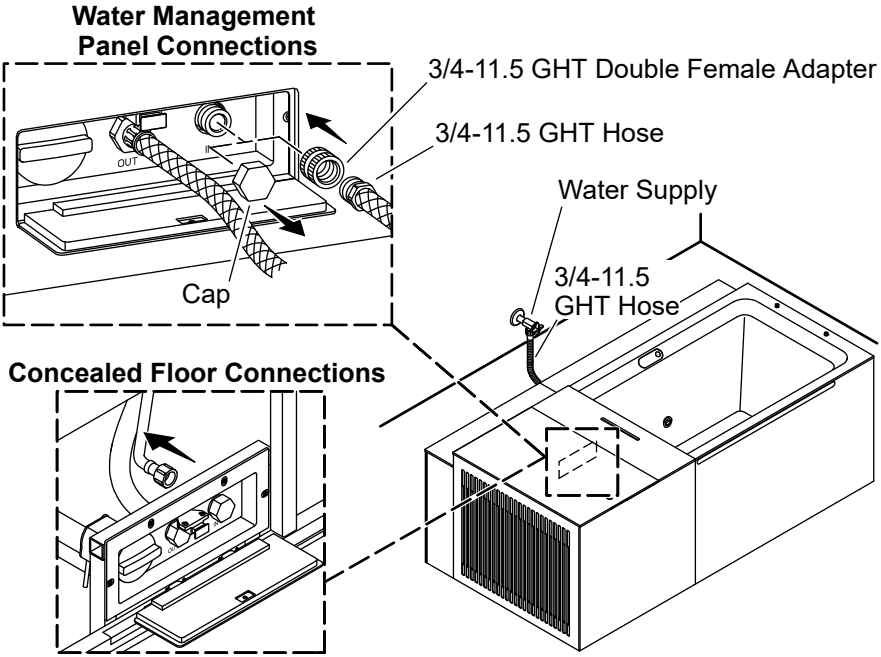

NOTICE: The provided steps are to use the integrated fill valve. A standard garden hose may also be used to bypass the integrated fill valve to fill the bath.

Water Management Panel Connections

- ☐ Remove the cap from the "IN" port on the bath.
- ☐ Connect a 3/4-11.5 GHT double female adapter to the "IN" port on the bath.
- ☐ Connect a 3/4-11.5 GHT hose (standard garden hose fitting) to the 3/4-11.5 GHT double female adapter.

Concealed Floor Connections

- ☐ Disconnect the hose on the inside of the water management panel.
- ☐ Connect a hose from the concealed water supply to the integrated fill valve.

11. Install the Headrest

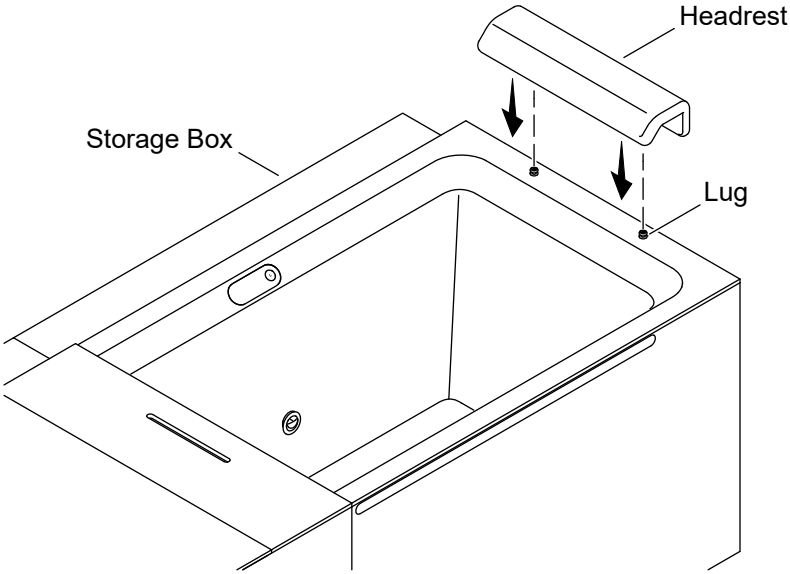

- ☐ Remove the headrest from the storage box.
- ☐ Align the headrest with the two (2) lugs on the bath.
- ☐ Press down on the headrest on the two (2) lugs until the headrest is tight against the bath.

12. Install the Bath Cover

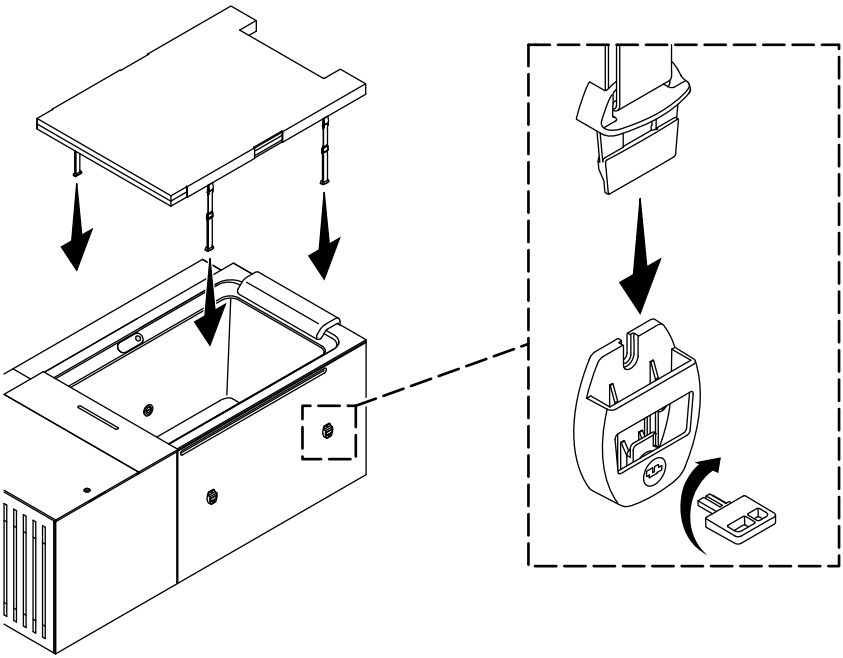

IMPORTANT! Install the bath cover after each use to keep the water clean and improve bath efficiency.

NOTICE: Locking latches are provided to meet safety barrier requirements and provide additional security from inclement weather.

- ☐ Place the bath cover on the bath.
- ☐ Insert each strap-end into the latch.
- ☐ Lock each latch with the provided key.

13. Install the Water Filter

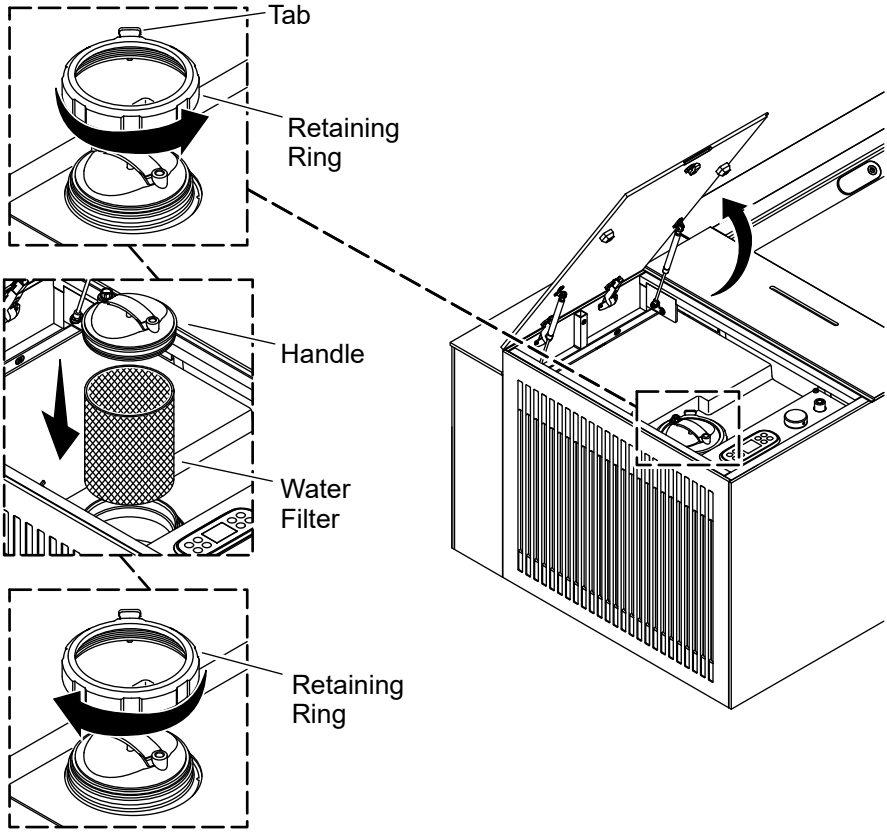

- ☐ Using a coin or flat-blade screwdriver, unlock the maintenance panel.
- ☐ Open the maintenance panel.
- ☐ Lift the tab while turning the retaining ring.
- ☐ Remove the retaining ring and set aside for reinstallation.
- ☐ Lift the handle.
- ☐ Install the water filter.
- ☐ Reinstall the handle and retaining ring.
- ☐ Close the maintenance panel.

14. Fill the Bath

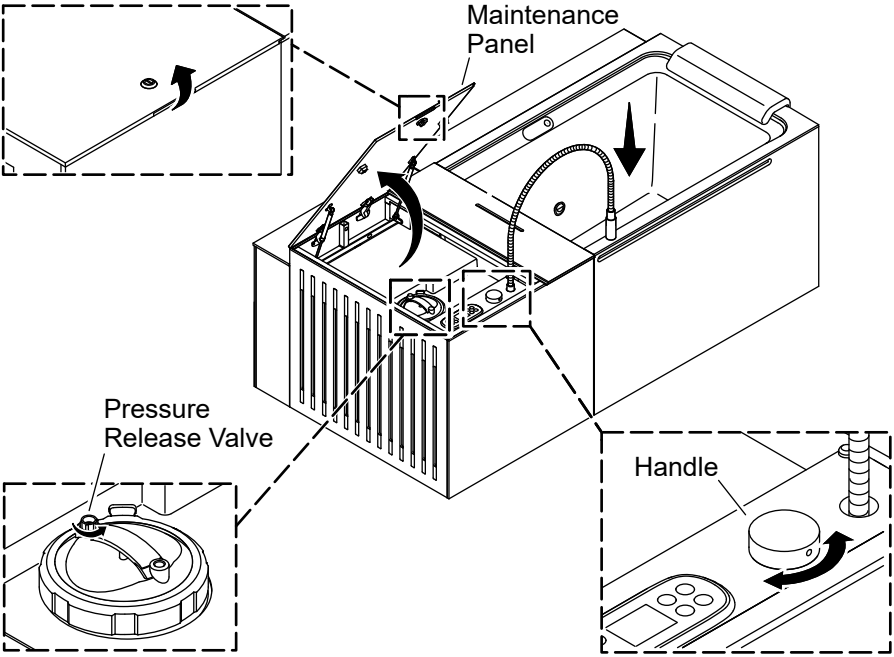

CAUTION: Risk of product damage. Do not turn ON the bath if the ice bath was sitting in a vertical position for at least an hour prior to installation. With the bath in a normal horizontal position, wait a minimum of 24 hours before turning ON the bath.

NOTE: Refer to the Homeowners Guide for operation procedures. Use the user interface and timer to check the operation.

- ☐ Plug the power cord into the Ground-Fault Circuit-Interrupter (GFCI) electrical outlet.
- ☐ Turn ON the water supply.
- ☐ Open the maintenance panel.
- ☐ Extend the hose into the bath.
- ☐ Turn ON the water.
- ☐ While the bath fills, open the pressure release valve.

- ☐ Check for leaks.
- ☐ Fill the bath to the maximum fill line marked on the bath.
- ☐ Keep the pressure release valve open and turn ON the bath system. Air will escape from the pressure release valve.
- ☐ As soon as water begins to flow slowly from the pressure release valve, close the pressure release valve.

F
R

Instructions d'installation

Baignoire pour bain de glace — Installation à l’extérieur

Merci d'avoir choisi KOHLER

Besoin d’aide? Appeler notre centre de services à la clientèle.

- États-Unis/Canada : 1-800-4KOHLER (1-800-456-4537) Mexique : 001-800-456-4537
  Heures d’ouverture : Lundi au vendredi de 8 h à 17 h (HNC)
  Langues parlées : Anglais, Espagnol, et des services de traduction sont disponibles.
- **Pièces de rechange :** kohler.com/serviceparts
- **Entretien et nettoyage :** kohler.com/clean
- **Brevets :** kohlercompany.com/patents

Outils et matériel requis

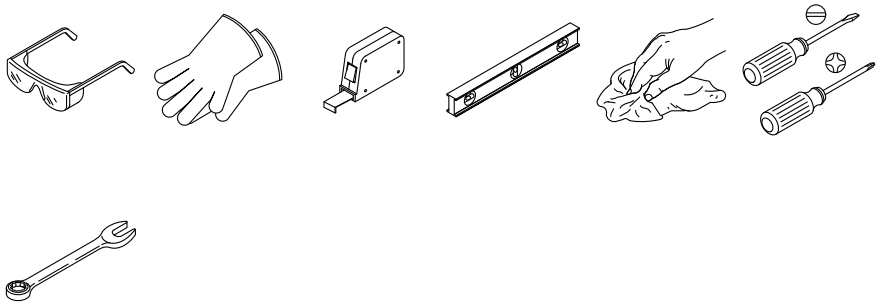

Outils et matériel supplémentaires requis :

- Matériel de protection (pour cuve de bain de glace)
- Poignée(s) de ventouse(s) en verre (recommandé pour retirer et installer l’enveloppe)
- Sangles de levage (optionnel)

- **Raccords de drain de panneau de gestion de l'eau uniquement :** Tuyau GHT 3/4-11.5 (tuyau d'arrosage standard)
- Adaptateur femelle double GHT 3/4-11.5
- Brise-vide ASSE 1022 (uniquement requis lors de l'utilisation de la vanne d'eau et du tuyau intégrés)

Renseignements importants

DANGER : Risque de blessures. A) S'il est endommagé, remplacer immédiatement le cordon d'alimentation. B) Ne PAS enterrer le cordon d'alimentation. C) Connecter le cordon d'alimentation uniquement à une prise avec mise à la terre et mise à la terre.

DANGER : Risque de choc électrique. Installer à 60 pieds (1524 mm) au moins de toutes surfaces métalliques. Comme alternative, une baignoire pour bain de glace peut être installée dans un rayon de 60 pouces (1524 mm) des surfaces métalliques si chaque surface métallique est connectée en permanence par un conducteur en cuivre massif de 8 AWG (8,4 mm2) minimum (fourni) au connecteur de fil sur la boîte à bornes.

AVERTISSEMENT : Risque de choc électrique. Uniquement connecter à un circuit protégé par un disjoncteur de fuite de terre (GFCI)*.

AVERTISSEMENT : Risque de choc électrique. Débrancher l'alimentation électrique avant un entretien.

ATTENTION : Risque de blessures. Ce produit est lourd. Ne pas déplacer ou installer ce produit sans obtenir de l'aide.

Respecter tous les codes locaux en ce qui concerne l'électricité, la plomberie et le bâtiment.

Fermer l'alimentation en eau.

LIRE ET SUIVRE TOUTES LES INSTRUCTIONS

CONSERVER CES INSTRUCTIONS

Installations électriques requises

Prise de courant	Tension	Ampères
Protégée par GFCI*	120 V	Circuit dédié de 20 A

*Hors de l'Amérique du Nord, ce dispositif pourrait être connu sous le nom de dispositif à courant résiduel (RCD).

Spécifications du produit

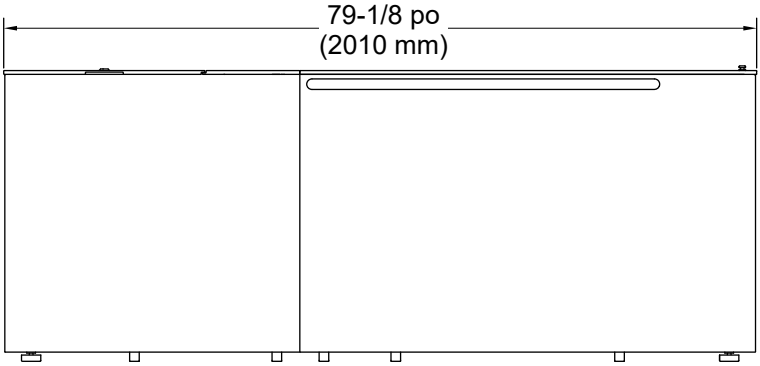

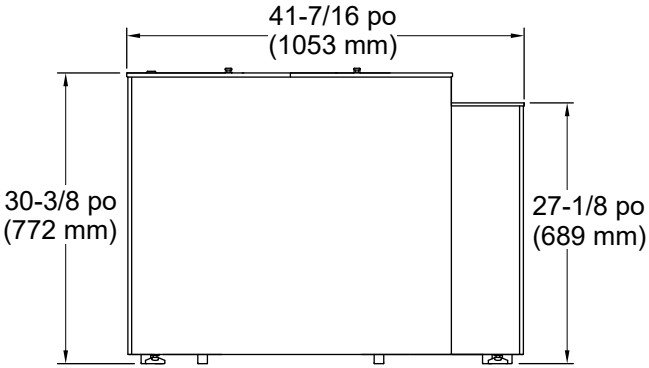

Se reporter à la fiche de spécifications sur le site kohler.com pour les dimensions les plus récentes.

1. Préparer le site

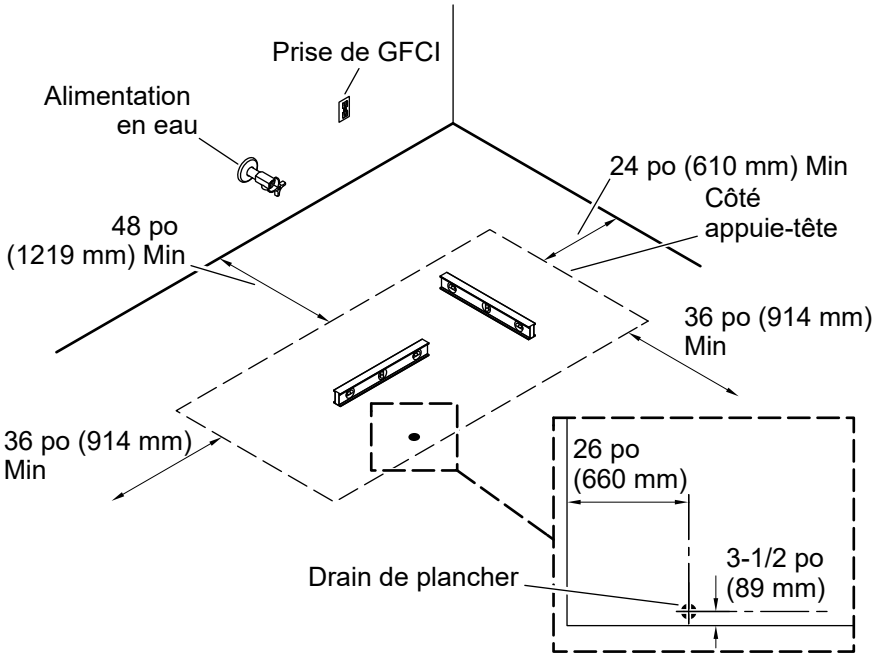

AVERTISSEMENT : Risque de choc électrique. Uniquement connecter à un circuit protégé par un disjoncteur de fuite de terre (GFCI)*.

ATTENTION : Risque de dommages matériels. Une condensation aura lieu, et ce particulièrement dans des lieux à haute humidité ou lorsque la fonctionnalité de chauffage automatique est activée. Vérifier que l'emplacement d'installation peut résister à une exposition constante à la condensation et à l'humidité.

*Hors de l'Amérique du Nord, ce dispositif pourrait être connu sous le nom de dispositif à courant résiduel (RCD).

REMARQUE : La grande fiche du GFCI ne s'adaptera pas aux prises de courant encastrées. Utiliser une rallonge approuvée pour connecter la fiche du GFCI à une prise de courant encastrée.

- ☐ Vérifier que le plancher fini peut résister à une condensation en provenance du système et à une exposition répétée à l'eau lorsque les utilisateurs entrent et sortent de la baignoire.
- ☐ Le plancher ou la surface de support doivent être à niveau, sauf si le plancher est en pente vers le drain. Si le plancher n'est pas à niveau, utiliser les pieds de la baignoire pour mettre celle-ci à niveau.
- ☐ Vérifier qu'il y a un espace autour de la baignoire sur les quatre côtés comme indiqué de manière détaillée dans l'image de plomberie brute précédente.
- ☐ Vérifier qu'il y a un accès adéquat pour retirer l'enveloppe afin d'effectuer un entretien de la baignoire.
- ☐ Installer la baignoire à une distance adéquate de la prise électrique protégée par un dispositif GFCI. Vérifier qu'il n'y a aucune tension sur le cordon d'alimentation de 132 po (3353 mm) en provenance du refroidisseur (côté pied).
- ☐ **Installations du drain de plancher :** Vérifier que l'emplacement du drain de plancher correspond aux exigences d'installation fournies de manière détaillée dans l'image de plomberie brute précédente.

2. Retirer l'enveloppe avant

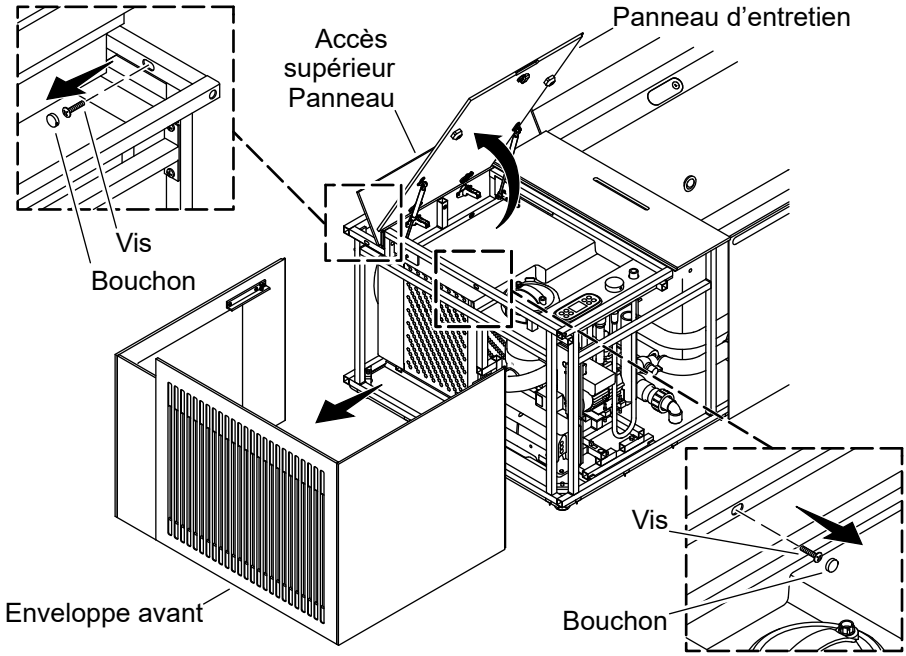

ATTENTION : Risque d'endommagement du produit. Ne pas déplacer la baignoire pour bain de glace avec l'enveloppe installée. Toujours retirer l'enveloppe avant de repositionner la baignoire pour bain de glace.

ATTENTION : Risque d'endommagement du produit. Deux personnes ou plus devraient aider à manipuler l'enveloppe.

- ☐ Vérifier que la baignoire est éteinte et que le cordon d'alimentation est déconnecté.
- ☐ En utilisant une pièce de monnaie ou un tournevis à lame plate, ouvrir le panneau d'entretien.
- ☐ Ouvrir le panneau d'accès supérieur.
- ☐ Retirer et conserver les deux (2) bouchons et deux (2) vis de l'enveloppe avant.
- ☐ Retirer l'enveloppe avant en glissant le panneau de l'enveloppe pour l'éloigner de la baignoire comme sur l'illustration, et la mettre de côté avec précaution pour une réinstallation ultérieure. Le soulèvement du panneau vers le haut peut endommager le panneau.

3. Retirer l'enveloppe arrière.

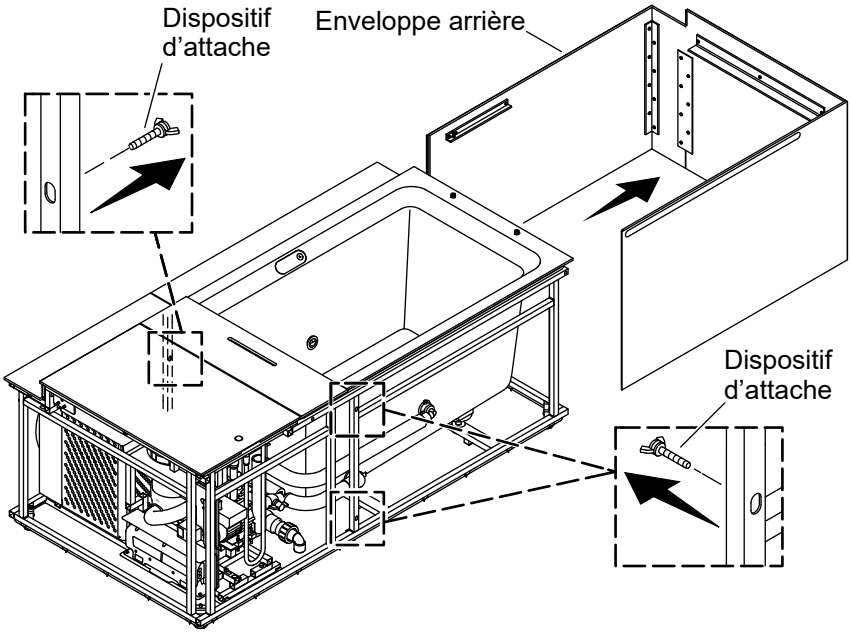

⚠ **ATTENTION : Risque d'endommagement du produit.** Ne PAS déplacer la baignoire pour bain de glace avec l'enveloppe installée. Toujours retirer l'enveloppe avant de repositionner la baignoire pour bain de glace.

☐ Avec l'enveloppe avant retirée, retirer et conserver les trois (3) dispositifs d'attache sur l'enveloppe arrière.

☐ Retirer l'enveloppe arrière en glissant le panneau de l'enveloppe pour l'éloigner de la baignoire comme sur l'illustration, et la mettre de côté avec précaution pour une réinstallation ultérieure. Le soulèvement du panneau peut endommager celui-ci.

4. Positionner la baignoire

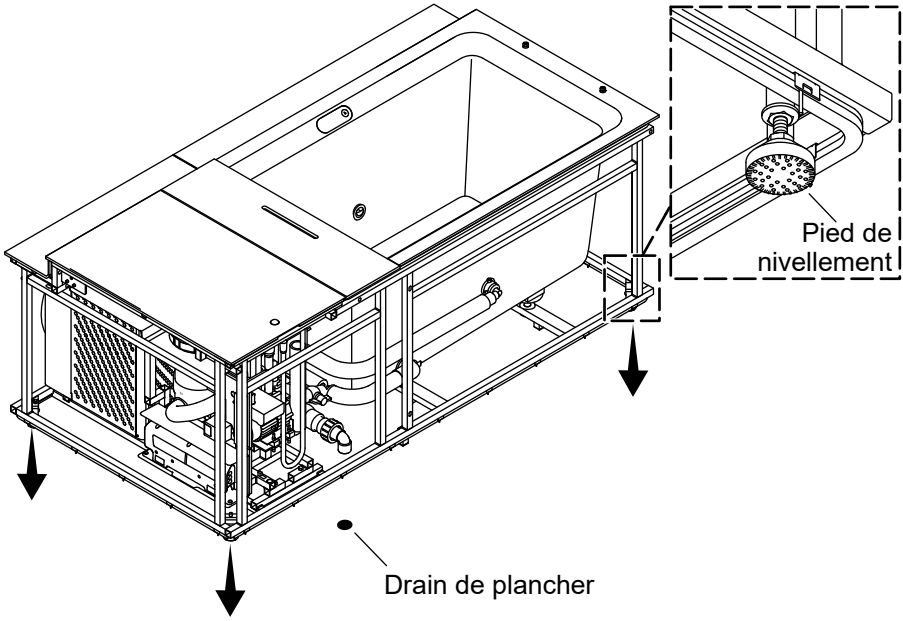

ATTENTION : Risque de lésions corporelles. En raison du poids et de la taille de la baignoire, il est recommandé que trois (3) personnes au moins portent celle-ci.

ATTENTION : Risque d'endommagement du produit. Si des sangles de levage sont utilisées, vérifier que les sangles ne sont pas placées sous les composants du cadre qui comprennent l'éclairage intégré.

ATTENTION : Risque d'endommagement du produit. Si la baignoire doit être inclinée sur le côté pour être amenée vers l'emplacement d'installation final, ne pas incliner la baignoire sur une période prolongée. Ne pas glisser la baignoire sur le plancher alors qu'elle est dans une position inclinée.

IMPORTANT! Vérifier que le sous-plancher est plat et à niveau. Cela aidera à réduire les ajustements de nivellement nécessaires pour un bon rendement du produit.

IMPORTANT! Avec la baignoire toujours sur la palette, placer la baignoire aussi près que possible de l'emplacement d'installation avant de poser la baignoire dans

l'emplacement d'installation final. Ne pas lever la baignoire par l'enveloppe. Sauf si elle est sur une palette, ne pas lever la baignoire avec un chariot à fourche.

- ☐ Lever la baignoire pour la positionner dans l'emplacement d'installation. **Le fait de traîner ou de glisser la baignoire en position pourrait endommager les pieds de nivellement.**
- ☐ **Installations du drain de plancher :** Vérifier que le drain de la baignoire est aligné avec le drain du plancher.
- ☐ Acheminer le cordon d'alimentation sortant du dessous du cadre avant de mettre la baignoire à niveau.
- ☐ Vérifier que la baignoire est à niveau.
- ☐ **Ajustement :** Les pieds de nivellement se trouvent dans les coins du cadre. Avec les enveloppes retirées et la baignoire vide, desserrer les écrous sur les pieds de nivellement. Vérifier que les quatre (4) pieds de nivellement sont stables sur le plancher et que la baignoire est à niveau avant de resserrer les écrous sur les pieds de nivellement.

5. Installer le tuyau de condensation (Optionnel)

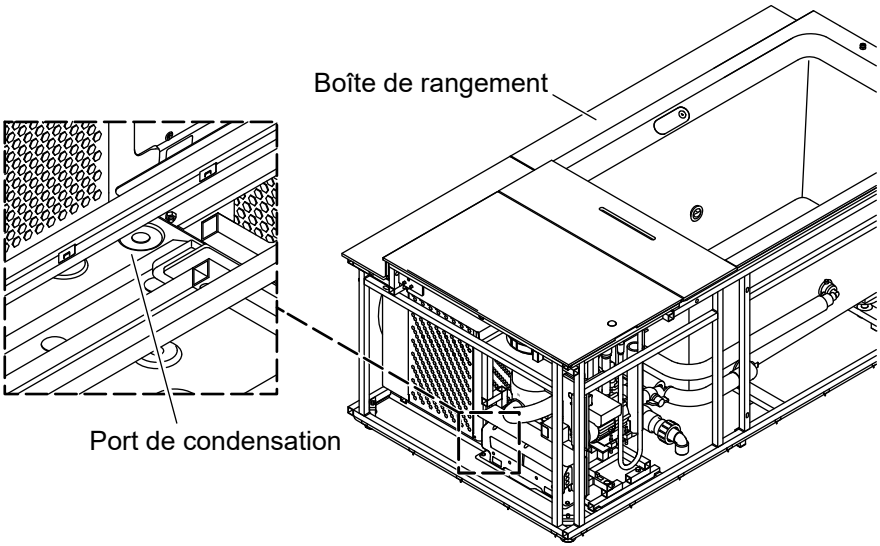

AVIS : La pompe à chaleur peut créer une condensation. Pour empêcher la condensation de s'accumuler sur le plancher, un tuyau de condensation est fourni pour acheminer la condensation vers le drain du plancher.

- ☐ Retirer le tuyau de condensation de la boîte de rangement.
- ☐ Enfoncer la boîte de rangement sur le port de condensation dans le bas de la pompe à chaleur.
- ☐ Acheminer le tuyau de condensation vers le drain du plancher ou un autre emplacement comme souhaité.

6. Préparer le drain de plancher (le cas échéant)

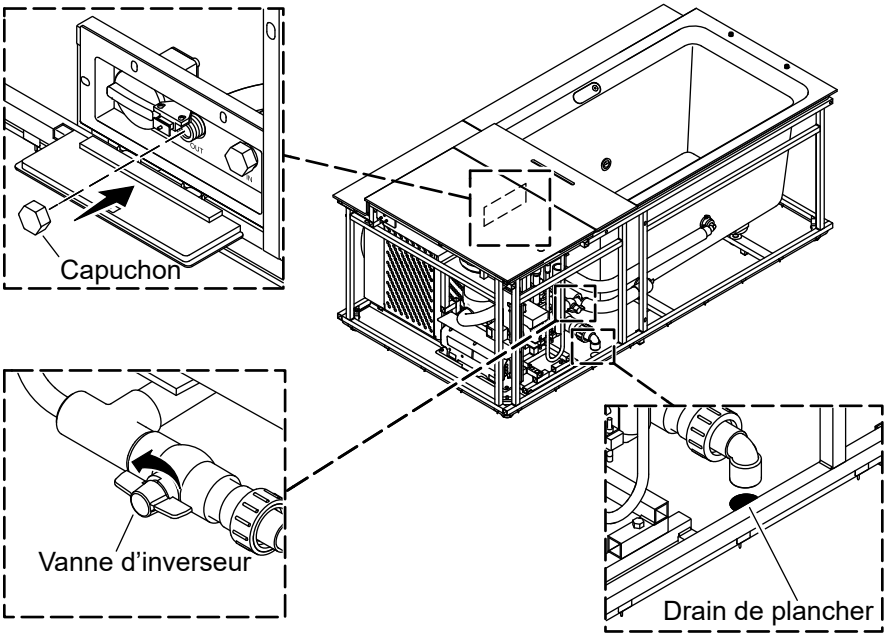

- ☐ Vérifier que l'inverseur du drain est ouvert.
- ☐ Vérifier qu'un capuchon est installé sur le port « OUT » (Sortie) du drain latéral.
- ☐ Vérifier que le coude du drain sur le drain de la baignoire est aligné avec le drain du plancher.

7. Installer l'enveloppe arrière

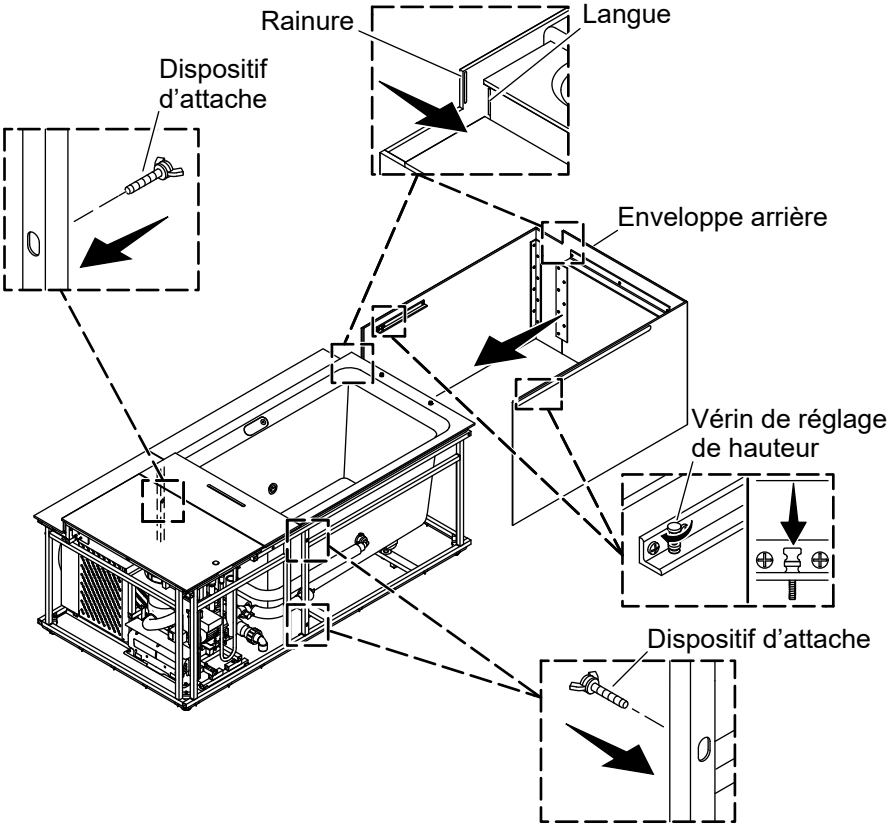

ATTENTION : Risque d'endommagement du produit. Ne pas déplacer la baignoire pour bain de glace avec l'enveloppe installée. Toujours retirer l'enveloppe avant de repositionner la baignoire pour bain de glace.

- ☐ Aligner l'enveloppe arrière avec la baignoire. Vérifier que la langue et la rainure sont alignées.
- ☐ **Ajustement :** Tirer l'enveloppe arrière de 2 po (51 mm) vers l'arrière. Enfiler les vérins de réglage de la hauteur vers le haut ou vers le bas pour changer la hauteur de l'enveloppe arrière.
- ☐ Fixer l'enveloppe arrière en place sur la baignoire avec les trois (3) dispositifs d'attache.

8. Installer l'enveloppe avant

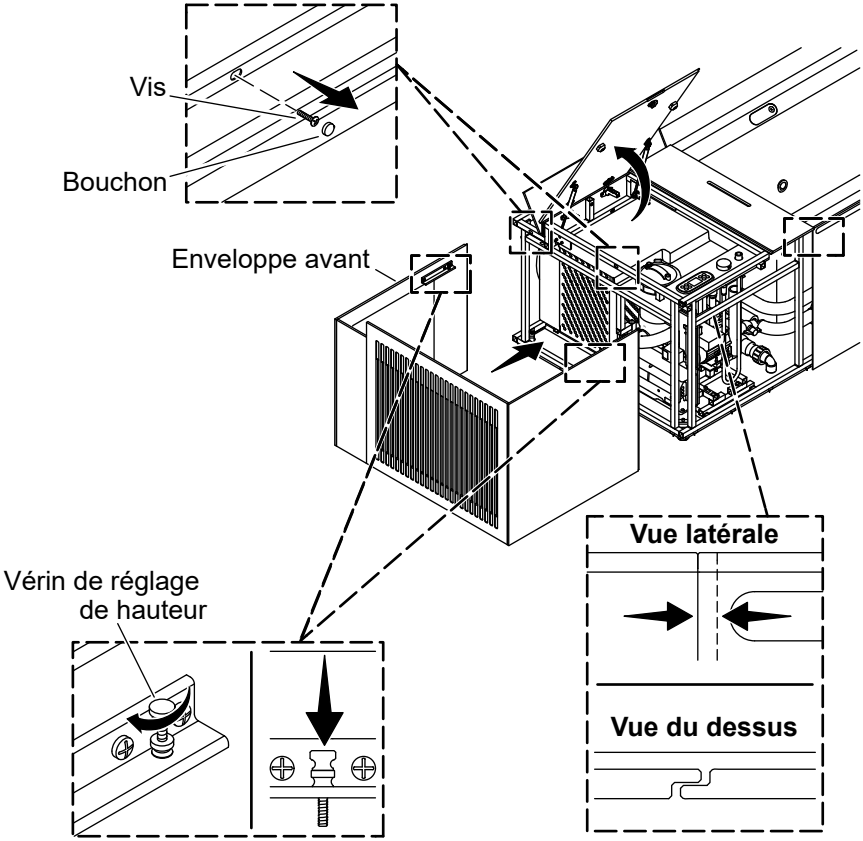

ATTENTION : Risque d'endommagement du produit. Ne pas déplacer la baignoire pour bain de glace avec l'enveloppe installée. Toujours retirer l'enveloppe avant de repositionner la baignoire pour bain de glace.

☐ Ouvrir le panneau d'entretien et le panneau d'accès supérieur.

☐ Aligner l'enveloppe avant avec l'enveloppe arrière. Vérifier que les panneaux se chevauchent comme sur l'illustration.

- ☐ **Ajustement :** Tirer l'enveloppe avant de 2 po (51 mm) vers l'arrière. Enfiler les vérins de réglage de la hauteur vers le haut ou vers le bas pour aligner la hauteur des enveloppes avant et arrière.
- ☐ Fixer l'enveloppe avant sur la baignoire avec les deux (2) dispositifs de fixation.

9. Installer le tuyau du drain (le cas échéant)

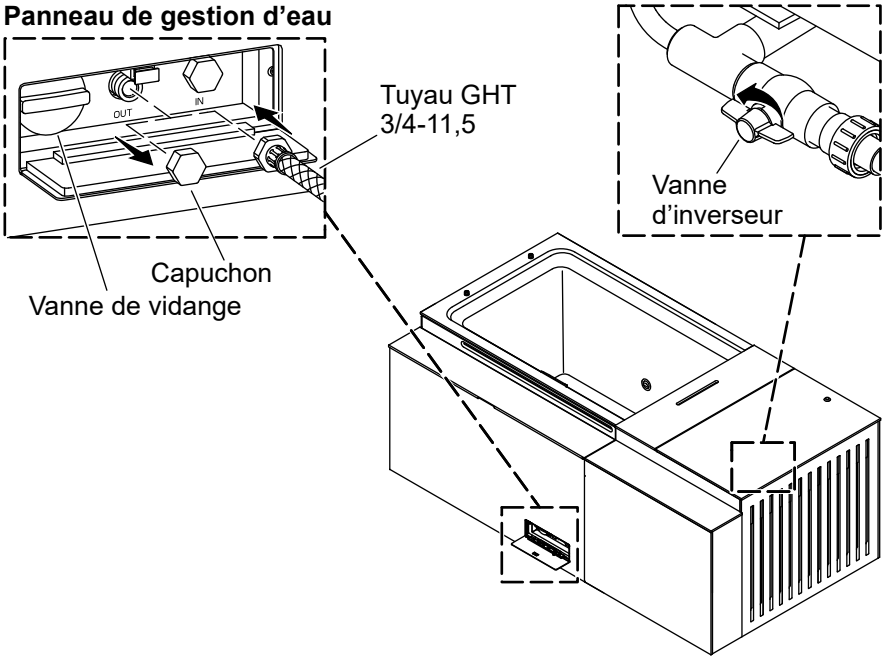

- ☐ Vérifier que l'inverseur du drain du plancher est fermé.
- ☐ Vérifier que la vanne du drain est fermée sur le panneau de gestion d'eau.
- ☐ Retirer le capuchon du port « OUT » (Sortie) de la baignoire.
- ☐ Installer un tuyau GHT 3/4-11,5 (tuyau d'arrosage standard) en tant que tuyau de drain et acheminer le tuyau du drain vers un drain de plancher ou loin de la baignoire.

10. Connecter le tuyau d'alimentation en eau

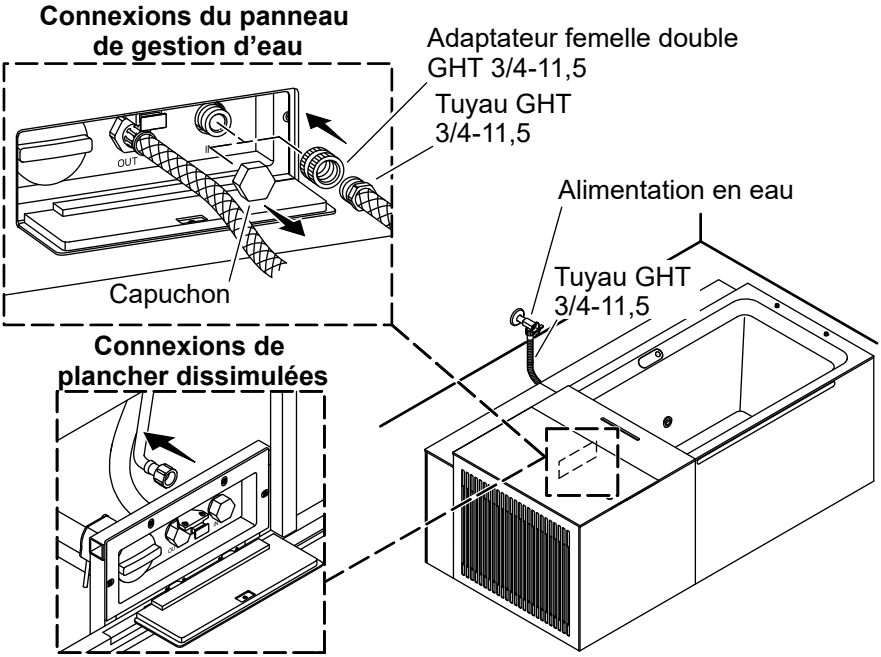

AVIS : Les étapes fournies sont destinées à utiliser la vanne de remplissage intégrée. Un tuyau d'arrosage standard peut également être utilisé pour dériver la vanne de remplissage intégrée pour remplir la baignoire.

Connexions du panneau de gestion d'eau

- ☐ Retirer le capuchon du port « IN » (Entrée) sur la baignoire.
- ☐ Connecter un adaptateur femelle double GHT 3/4-11,5 au port « IN » (Entrée) sur la baignoire.
- ☐ Connecter un tuyau GHT 3/4-11,5 (raccord de tuyau d'arrosage standard) à l'adaptateur femelle double GHT 3/4-11,5.

Connexions de plancher dissimulées

- ☐ Déconnecter le tuyau sur l'intérieur du panneau de gestion de l'eau.
- ☐ Connecter un tuyau entre l'alimentation en eau dissimulée et la vanne de remplissage d'eau intégrée.

11. Installer l'appui-tête

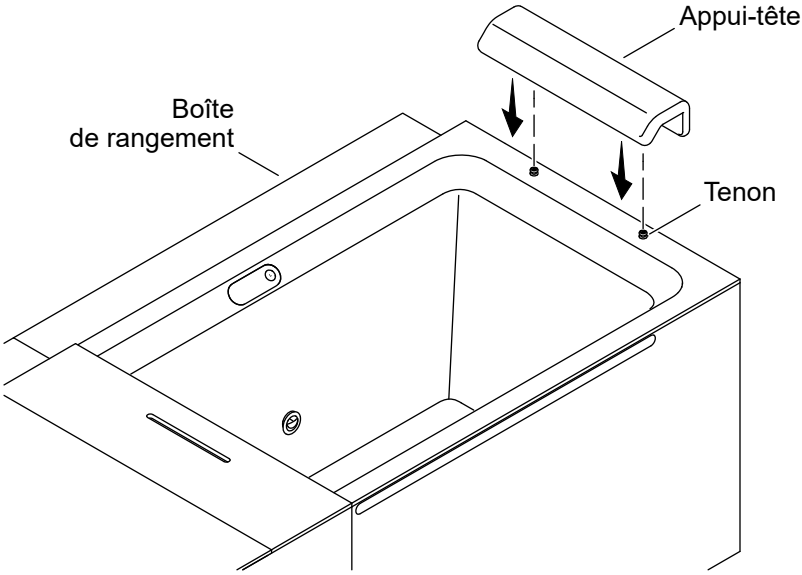

- ☐ Retirer l'appui-tête de la boîte de rangement.
- ☐ Aligner l'appui-tête avec les deux (2) ergots sur la baignoire.
- ☐ Enfoncer l'appui-tête sur les deux (2) ergots jusqu'à ce que l'appui-tête soit bien serré contre la baignoire.

12. Installer la couverture de la baignoire

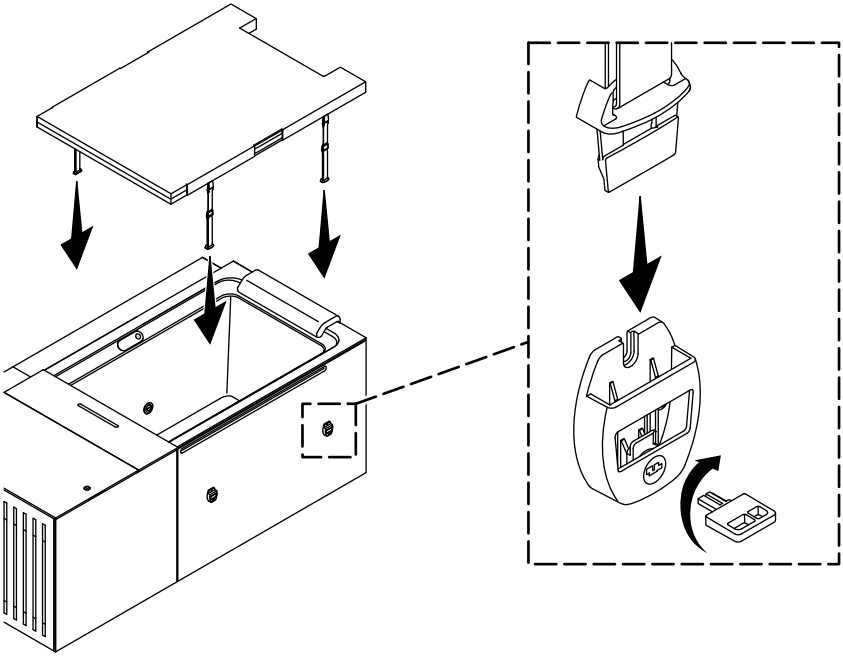

IMPORTANT! Installer la couverture de la baignoire après chaque utilisation pour maintenir l'eau propre et améliorer l'efficacité de la baignoire.

AVIS : Des loquets de verrouillage sont fournis pour répondre aux exigences de la barrière de sécurité et fournissent une sécurité supplémentaire contre le mauvais temps.

- ☐ Poser la couverture de la baignoire sur la baignoire.
- ☐ Insérer chaque extrémité de courroie dans le loquet.
- ☐ Verrouiller chaque loquet avec la clé fournie.

13. Installer le filtre d'eau

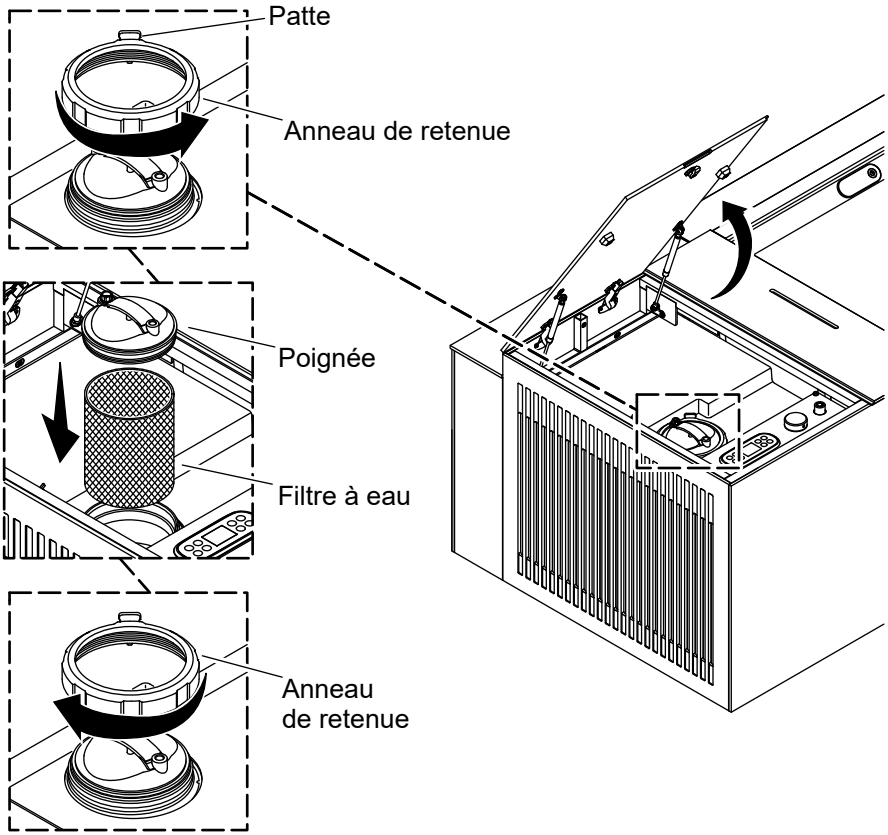

- ☐ En utilisant une pièce de monnaie ou un tournevis à lame plate, déverrouiller le panneau d'entretien.
- ☐ Ouvrir le panneau d'entretien.
- ☐ Lever la patte tout en tournant l'anneau de retenue.
- ☐ Retirer l'anneau de retenue et le mettre de côté pour une réinstallation.
- ☐ Lever le levier.
- ☐ Installer le filtre d'eau.
- ☐ Réinstaller la poignée et l'anneau de retenue.
- ☐ Fermer le panneau d'entretien.

14. Remplir la baignoire

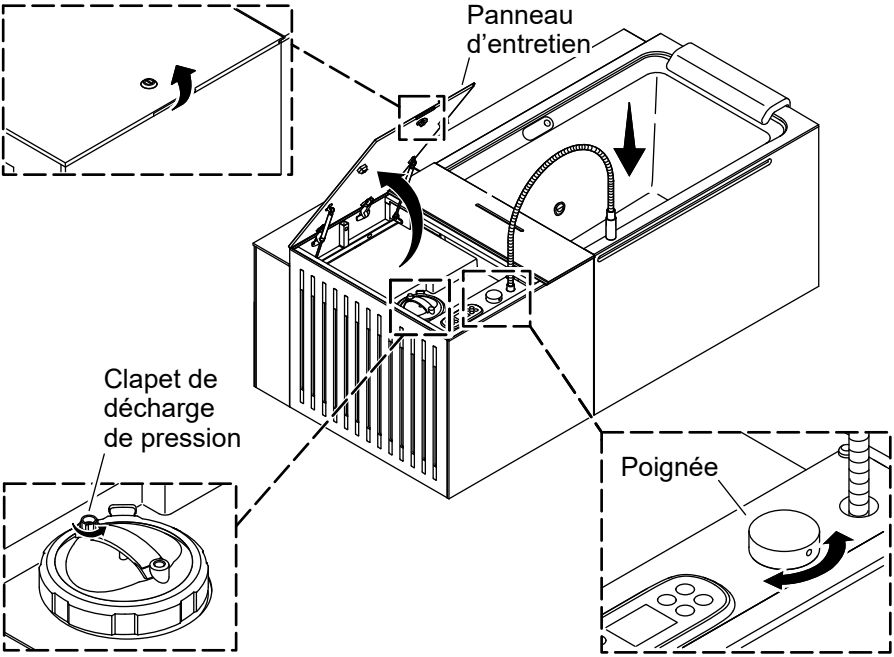

ATTENTION : Risque d'endommagement du produit. Ne pas mettre la baignoire en marche si la baignoire pour bain de glace était dans une position verticale pendant une heure au moins avant l'installation. Avec la baignoire dans une position horizontale normale, attendre 24 heures au minimum avant de mettre la baignoire en marche.

REMARQUE : Se reporter au Guide du propriétaire pour les procédures de fonctionnement. Utiliser l'interface utilisateur et la minuterie pour vérifier le fonctionnement.

- ☐ Brancher le cordon d'alimentation sur la prise de courant avec disjoncteur de fuite à la terre (GFCI).
- ☐ Ouvrir l'alimentation en eau.
- ☐ Ouvrir le panneau d'entretien.
- ☐ Prolonger le tuyau dans la baignoire.
- ☐ Ouvrir l'eau.

- ☐ Ouvrir le clapet de décharge, pendant que la baignoire se remplit.
- ☐ S'assurer qu'il n'y a pas de fuites.
- ☐ Remplir la baignoire à la ligne de remplissage maximum marquée sur la baignoire.
- ☐ Maintenir la vanne de surpression ouverte et mettre le système de baignoire en marche. De l'air s'échappera de la vanne de surpression.
- ☐ Dès que l'eau commence à couler lentement de la vanne de surpression, fermer la vanne de surpression.

Instrucciones de instalación

Bañera helada - Instalación en exteriores

E
S

Gracias por elegir productos KOHLER

¿Necesita ayuda? Comuníquese con nuestro Centro de Atención al Cliente.

- EE. UU./Canadá: 1-800-4KOHLER (1-800-456-4537) México: 001-800-456-4537
  Horario de atención: Lunes a viernes de 8:00 AM a 5:00 PM (tiempo del centro)
  Idiomas: inglés, español, y servicios de traducción disponibles.
- **Piezas de repuesto:** kohler.com/serviceparts
- **Cuidado y limpieza:** kohler.com/clean
- **Patentes:** kohlercompany.com/patents

Herramientas y materiales requeridos

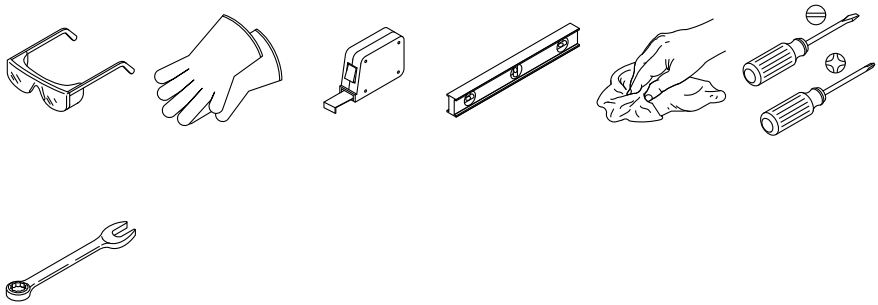

Herramientas y materiales adicionales requeridos:

- Material protector (para el fondo de la bañera helada)
- Sujetadores de copa de succión para vidrio (recomendadas para retirar e instalar la carcasa)
- Correas de elevación (opcionales)
- **Panel de control de agua solo para conexiones de desagüe:** Manguera de 3/4-11.5 GHT (manguera estándar de jardín)
- Adaptador doble hembra de 3/4-11.5 GHT

- Válvula vacuorreguladora ASSE 1022 (solo se requiere al usar la válvula integrada de agua y la manguera)

Información importante

ES

PELIGRO: Riesgo de sufrir lesiones. A) Cambie el cable de suministro eléctrico de inmediato, si está dañado. B) NO entierre el cable de suministro eléctrico. C) Solo conecte el cable de suministro eléctrico a un tomacorriente con conexión a tierra.

PELIGRO: Riesgo de sufrir sacudidas eléctricas. Instale por lo menos a 60" (1524 mm) de cualquier superficie de metal. Como alternativa se puede instalar una bañera helada a menos de 60" (1524 mm) de superficies metálicas si cada superficie metálica está conectada en forma permanente mediante un conductor de cobre sólido de 8 AWG (8,4 mm²) como mínimo (se adjunta) al conector de alambres en la caja de terminales.

AVISO: Riesgo de sufrir sacudidas eléctricas. Solo conecte a un circuito protegido por un interruptor de circuito con pérdida a tierra (GFCI)*.

AVISO: Riesgo de sufrir sacudidas eléctricas. Antes de dar servicio, desconecte el suministro eléctrico.

PRECAUCIÓN: Riesgo de sufrir lesiones personales. Este producto es pesado. No lo mueva ni lo instale sin ayuda.

Cumpla todos los códigos locales de plomería, construcción y eléctricos.

Cierre el suministro de agua.

LEA Y SIGA TODAS LAS INSTRUCCIONES.

GUARDE ESTAS INSTRUCCIONES.

Requisitos eléctricos

Tomacorriente	Voltaje	Amperios
Proección por GFCI*	120 V	Circuito dedicado de 20 A

*Fuera de Estados Unidos es posible que este se conozca como dispositivo de corriente residual (RCD).

Especificaciones del producto

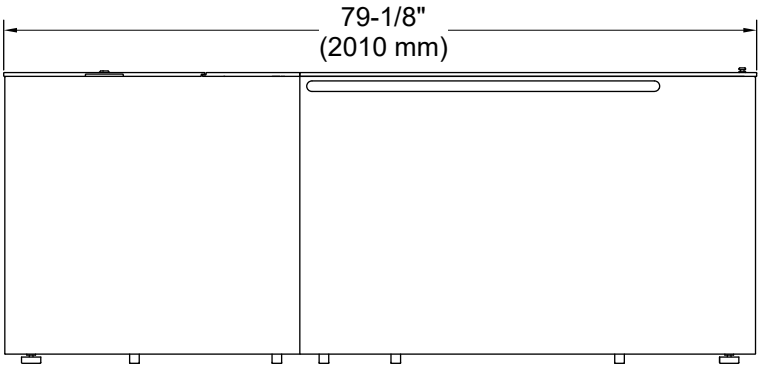

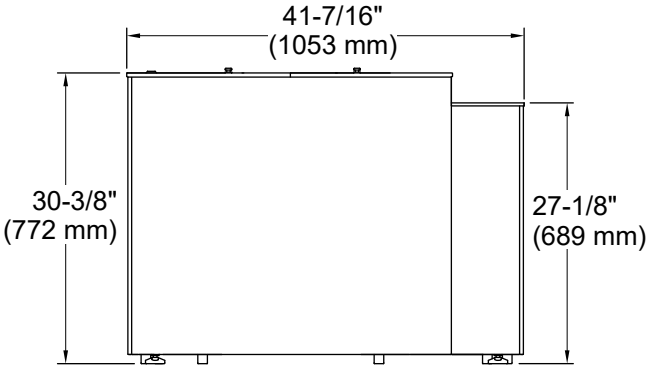

Consulte la información más actualizada sobre dimensiones en la hoja de especificaciones en kohler.com.

1. Prepare el sitio

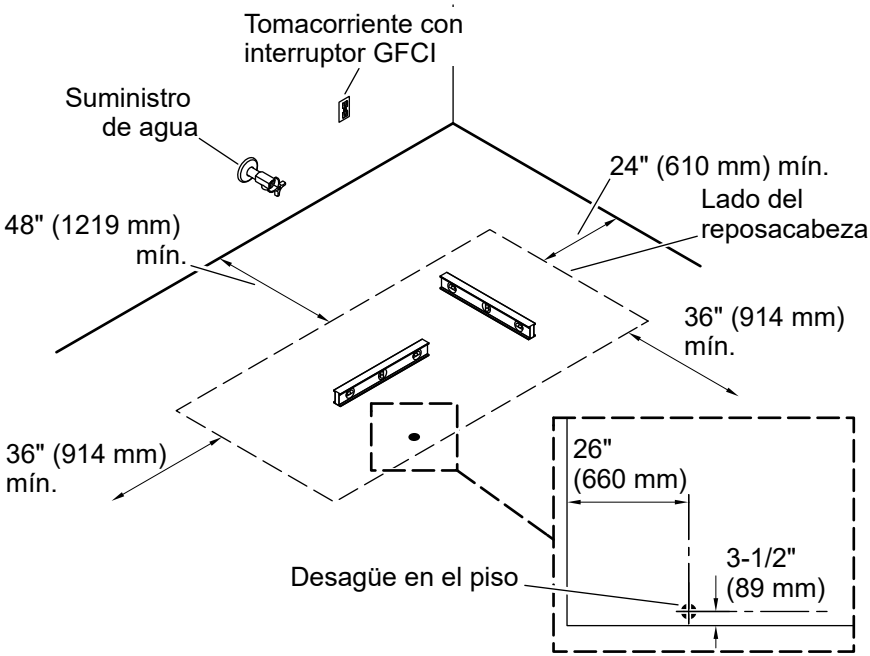

AVISO: Riesgo de sufrir sacudidas eléctricas. Solo conecte a un circuito protegido por un interruptor de circuito con pérdida a tierra (GFCI)*.

PRECAUCIÓN: Riesgo de ocasionar daños materiales. Puede producirse condensación, especialmente en lugares con alto nivel de humedad o cuando se habilita la función de calentamiento automático. Verifique que el lugar de instalación pueda soportar de manera consistente la exposición a condensación y a humedad.

*Fuera de Estados Unidos es posible que este se conozca como dispositivo de corriente residual (RCD).

NOTA: Los enchufes GFCI grandes no entran en los tomacorrientes empotrados. Use una extensión aprobada para conectar el enchufe GFCI a un tomacorriente empotrado.

- ☐ Verifique que el acabado del piso soporte la condensación proveniente del sistema y la exposición repetida al agua cuando los usuarios entren y salgan de la bañera.
- ☐ El piso o la superficie de soporte debe estar nivelada, a menos que el piso tenga una inclinación hacia el desagüe. Si el piso está desnivelado, nivele la bañera mediante las patas de la bañera.
- ☐ Verifique que haya espacio alrededor de la bañera en los 4 lados, como se detalla en la imagen anterior de instalación.
- ☐ Verifique que haya acceso adecuado para retirar la carcasa y darle servicio a la bañera.
- ☐ Instale la bañera a una distancia adecuada del tomacorriente protegido por interruptor GFCI. Verifique que el cable de 132″ (3353 mm) no quede tenso desde el enfriador (extremo de los pies).
- ☐ **Instalación con desagüe al piso:** Verifique que el lugar del desagüe al piso cumpla los requisitos de instalación detallados en la imagen previa de instalación.

2. Retire la carcasa frontal

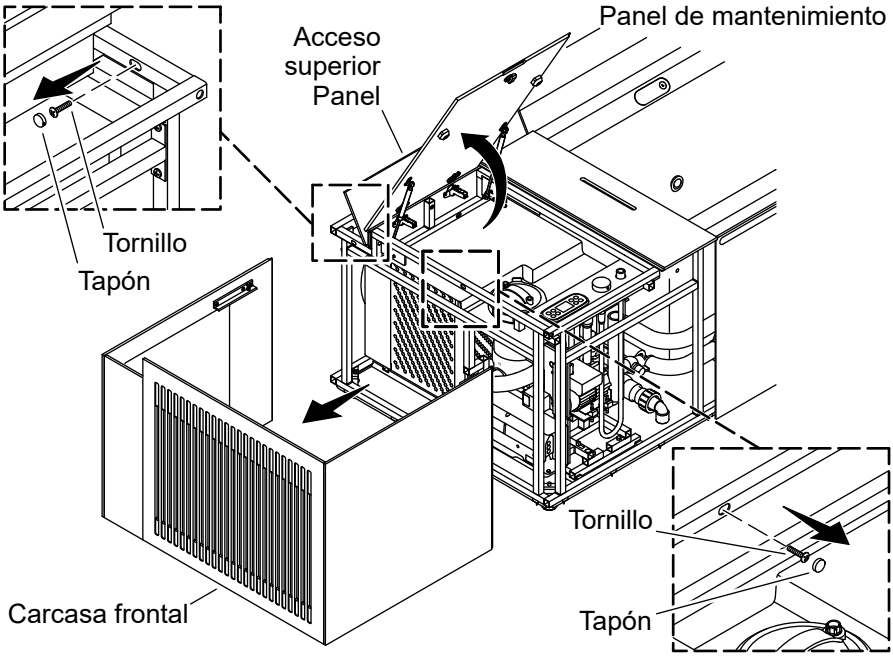

PRECAUCIÓN: Riesgo de ocasionar daños al producto. No mueva la bañera helada si la carcasa está instalada. Siempre retire la carcasa antes de cambiar de lugar la bañera helada.

PRECAUCIÓN: Riesgo de ocasionar daños al producto. Dos o más personas deben ayudar a desmontar la carcasa.

- ☐ Verifique que la bañera esté apagada y que el cable de suministro eléctrico esté desconectado.
- ☐ Con una moneda o un destornillador de punta plana, abra el panel de mantenimiento.
- ☐ Abra el panel de acceso superior.
- ☐ Retire y conserve los 2 tapones y los 2 tornillos de la carcasa frontal.
- ☐ Retire la carcasa frontal deslizando el panel de la carcasa para separarlo de la bañera, como se indica, y colocándolo a un lado para volver a instalarlo más tarde. Si se levanta el panel hacia arriba podría sufrir daños.

3. Retire la carcasa posterior

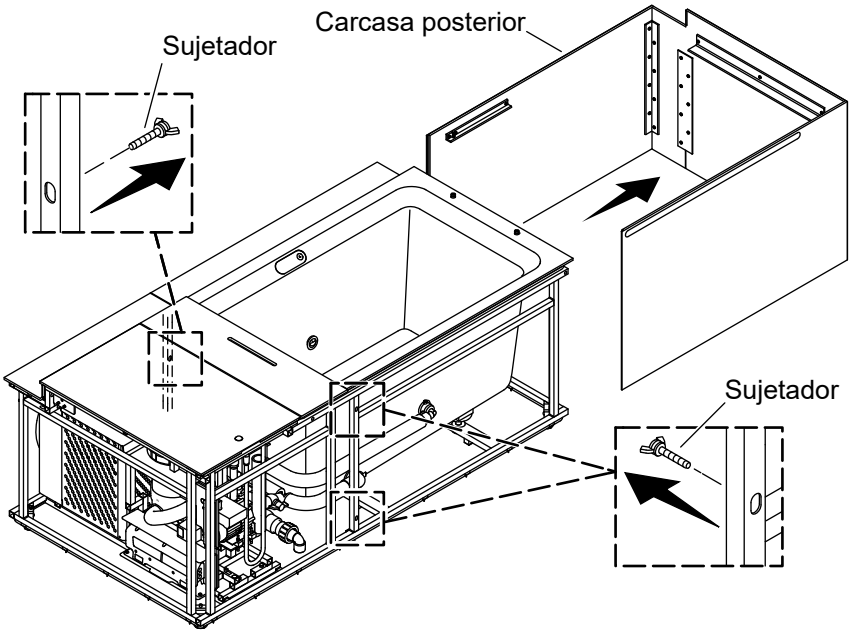

⚠ **PRECAUCIÓN: Riesgo de ocasionar daños al producto.** NO mueva la bañera helada si la carcasa está instalada. Siempre retire la carcasa antes de cambiar de lugar la bañera helada.

☐ Cuando ya haya retirado la carcasa frontal, retire y conserve los 3 sujetadores de la carcasa posterior.

☐ Retire la carcasa posterior deslizando el panel de la carcasa para separarlo de la bañera, como se indica, y colocándolo a un lado para volver a instalarlo más tarde. Si se levanta el panel hacia arriba podría sufrir daños.

4. Coloque la bañera

ES

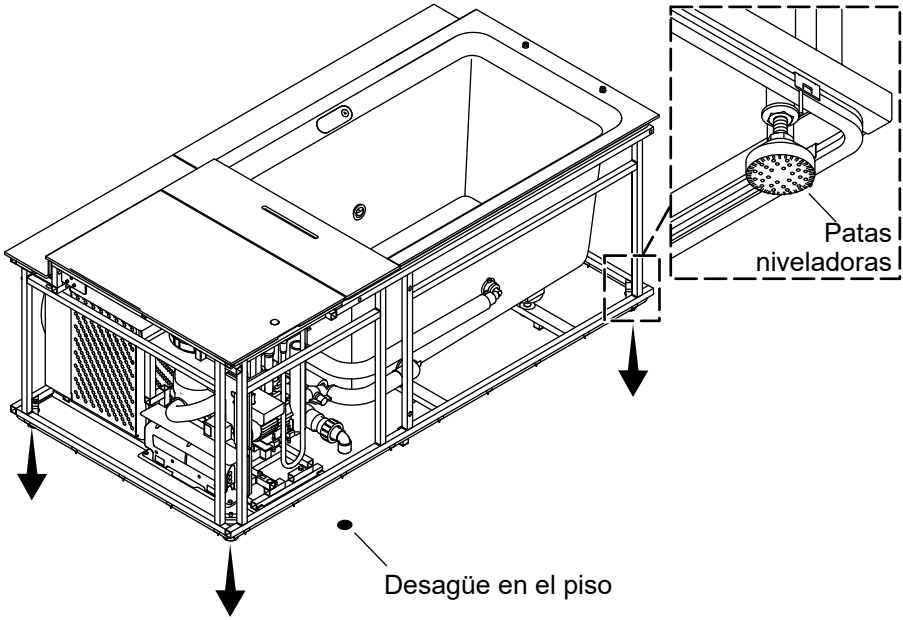

PRECAUCIÓN: Riesgo de sufrir lesiones personales. Debido al peso y al tamaño de la bañera, se recomienda que por lo menos 3 personas carguen la bañera.

PRECAUCIÓN: Riesgo de ocasionar daños al producto. Si se están usando correas de elevación, verifique que no queden bajo componentes de la estructura que contengan la iluminación integrada.

PRECAUCIÓN: Riesgo de ocasionar daños al producto. Si la bañera debe ser inclinada para moverla a su lugar final de instalación, no la incline durante mucho tiempo. No arrastre sobre el piso la bañera en una posición inclinada.

¡IMPORTANTE! Verifique que el subpiso esté plano y nivelado. Esto ayuda a minimizar los ajustes de nivelación necesarios para que el producto funcione bien.

¡IMPORTANTE! Con la bañera todavía en la tarima, coloque la bañera lo más cerca posible a su lugar de instalación antes de colocarla en su posición final de instalación.

No levante la bañera por medio de la carcasa. A menos que la bañera esté en una tarima, no la levante mediante un montacargas.

- ☐ Levante la bañera a su lugar donde deba quedar instalada. **Si arrastra la bañera a su lugar, sus patas niveladoras podrían resultar dañadas.**
- ☐ **Instalaciones con desagüe en el piso:** Verifique que el desagüe de la bañera quede alineado con el desagüe en el piso.
- ☐ Antes de nivelar la bañera, desde abajo de la estructura tienda el cable de suministro eléctrico hacia afuera.
- ☐ Verifique que la bañera esté nivelada.
- ☐ **Ajuste:** Las patas niveladoras están en las esquinas de la estructura. Con las carcasas ya desmontadas y con la bañera vacía, afloje las tuercas en las patas niveladoras. Antes de volver a apretar las tuercas en las patas niveladoras, verifique que las 4 patas niveladoras estén estables sobre el piso y que la bañera esté nivelada .

5. Instale la manguera para condensación (opcional)

E
S

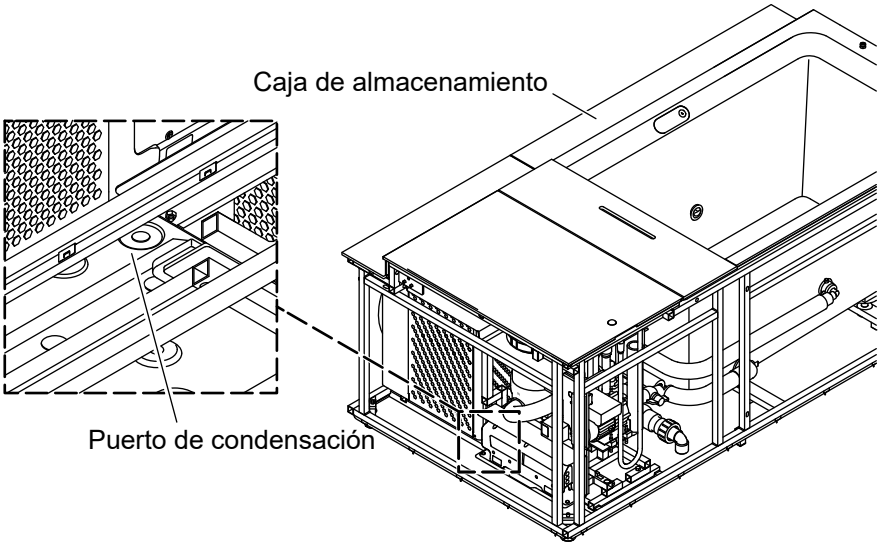

AVISO: Es posible que la bomba de calor produzca condensación. Para evitar que se acumule condensación en el piso, se incluye una manguera para condensación que envía esta condensación al desagüe en el piso.

- ☐ Saque la manguera para condensación de la caja de almacenamiento.
- ☐ Oprima la manguera para condensación contra el puerto de condensación en la parte inferior de la bomba de calor.
- ☐ Dirija la manguera para condensación al desagüe en el piso o a otro lugar deseado.

6. Prepare el desagüe en el piso (si corresponde)

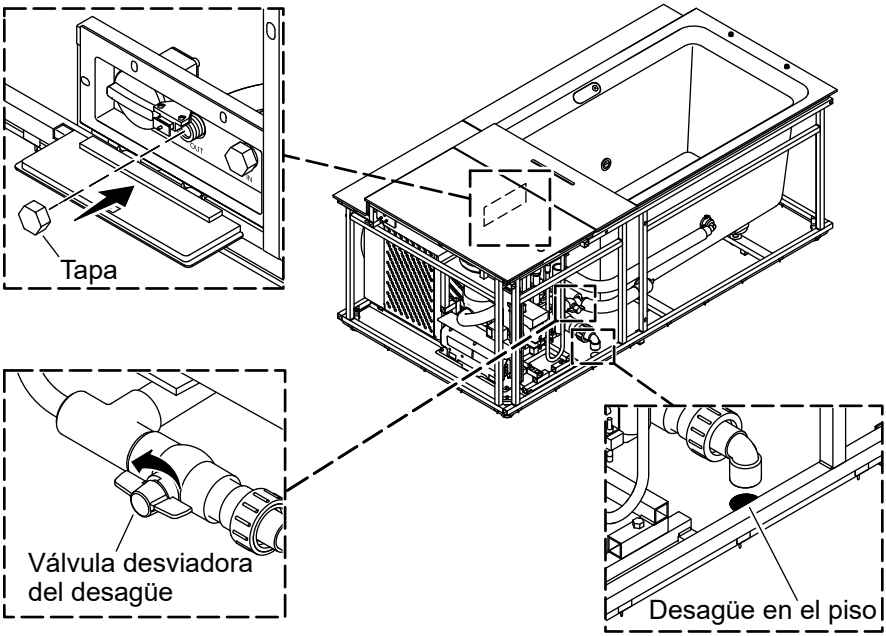

- ☐ Verifique que la válvula desviadora de desagüe esté abierta.
- ☐ Verifique que haya una tapa instalada en el puerto lateral de salida, indicado por la palabra "OUT".
- ☐ Verifique que el codo en el desagüe de la bañera quede alineado con el desagüe en el piso.

7. Instale la carcasa posterior

ES

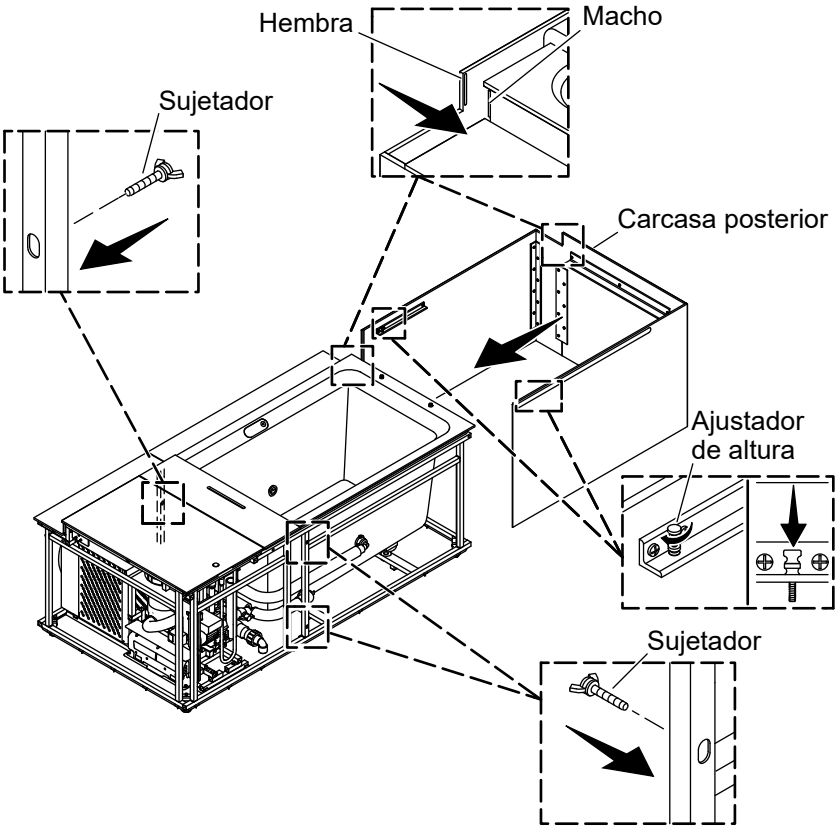

PRECAUCIÓN: Riesgo de ocasionar daños al producto. No mueva la bañera helada si la carcasa está instalada. Siempre retire la carcasa antes de cambiar de lugar la bañera helada.

- ☐ Alinee la carcasa posterior con la bañera. Verifique que el machihembrado quede alineado.
- ☐ **Ajuste:** Jale la carcasa posterior hacia atrás 2″ (51 mm). Gire los ajustadores de altura hacia arriba o hacia abajo para modificar la altura de la carcasa posterior.
- ☐ Fije la carcasa posterior a la bañera con los 3 sujetadores.

8. Instale la carcasa frontal

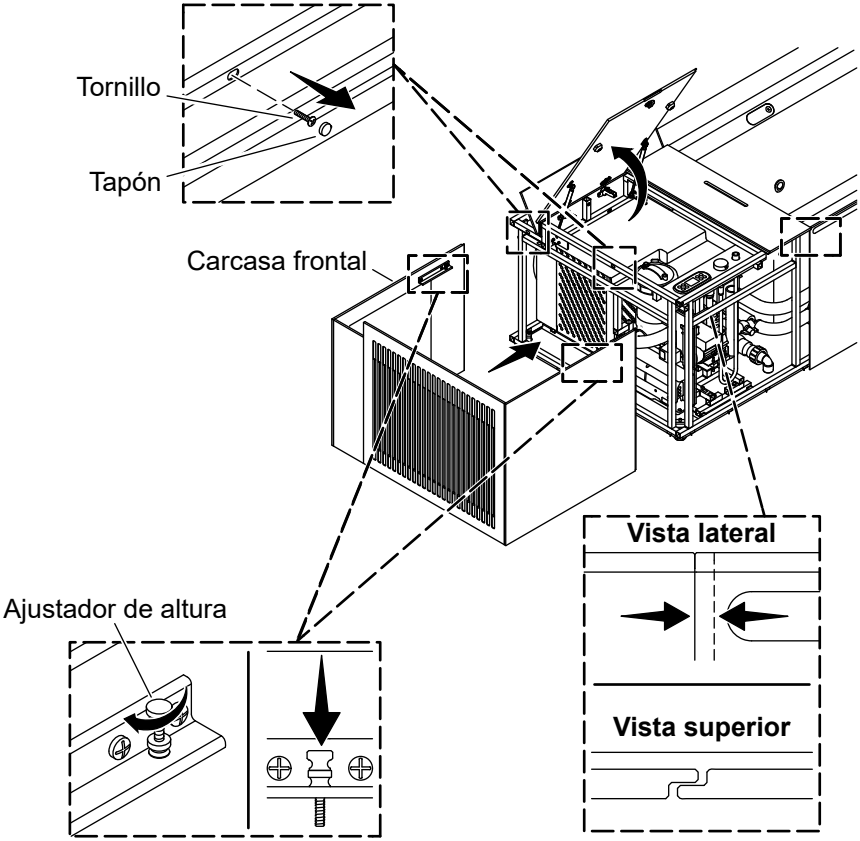

PRECAUCIÓN: Riesgo de ocasionar daños al producto. No mueva la bañera helada si la carcasa está instalada. Siempre retire la carcasa antes de cambiar de lugar la bañera helada.

- ☐ Abra el panel de mantenimiento y el panel de acceso superior.
- ☐ Alinee la carcasa frontal con la carcasa posterior. Verifique que los paneles se superpongan, como se muestra.
- ☐ **Ajuste:** Jale la carcasa frontal hacia atrás 2″ (51 mm). Gire los ajustadores de altura hacia arriba o hacia abajo para alinear la altura de la carcasa frontal y la posterior.
- ☐ Fije la carcasa frontal a la bañera con los 2 sujetadores.

9. Instale la manguera de desagüe (si corresponde)

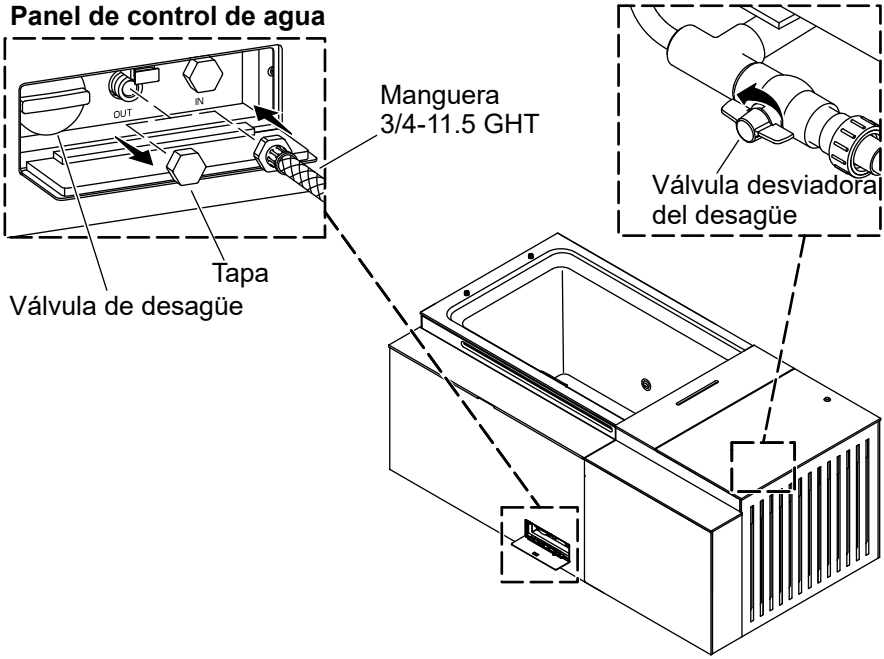

- ☐ Verifique que la válvula desviadora del desagüe en el piso esté cerrada.
- ☐ Verifique que la válvula de desagüe esté cerrada en el panel de control de agua.
- ☐ Saque la tapa del puerto de salida, indicado por la palabra "OUT", en la bañera.
- ☐ Instale una manguera 3/4-11.5 GHT (manguera estándar de jardín) como manguera de desagüe, y tienda la manguera de desagüe a un desagüe en el piso o a un lugar alejado de la bañera.

10. Conecte la manguera de suministro de agua

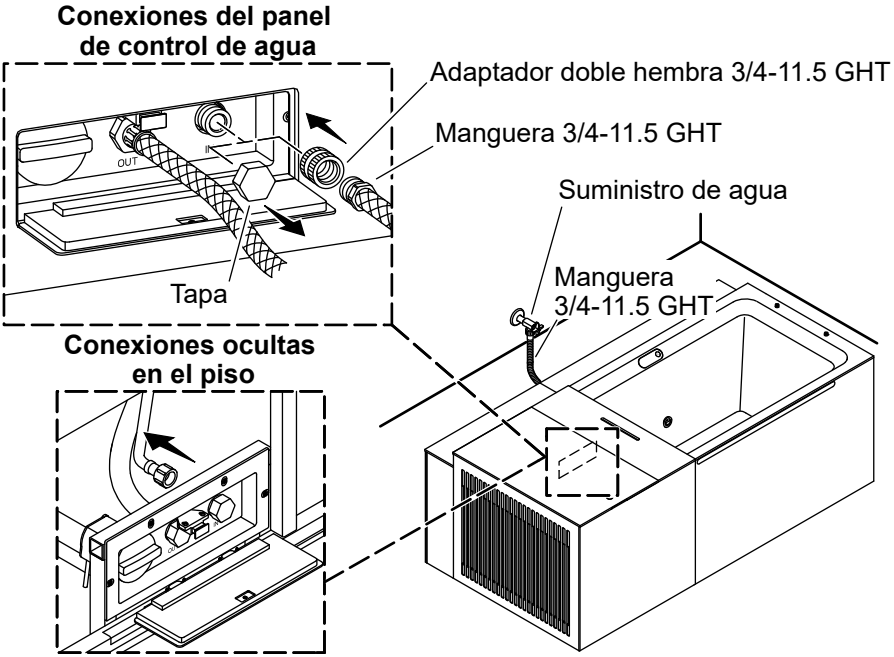

AVISO: Los pasos que se presentan son para usar la válvula de llenado integrada. También se puede usar una manguera estándar de jardín para evitar la válvula de llenado integrada para llenar la bañera.

Conexiones del panel de control de agua

- ☐ Saque la tapa del puerto de entrada, indicado por la palabra "IN", en la bañera.
- ☐ Conecte un adaptador doble hembra 3/4-11.5 GHT al puerto de entrada "IN" en la bañera.
- ☐ Conecte una manguera 3/4-11.5 GHT (conector para manguera estándar de jardín) al adaptador doble hembra 3/4-11.5 GHT.

Conexiones ocultas en el piso

- ☐ Desconecte la manguera en el interior del panel de control de agua.
- ☐ Conecte una manguera del suministro oculto de agua a la válvula integrada de llenado.

11. Instale el reposacabezas

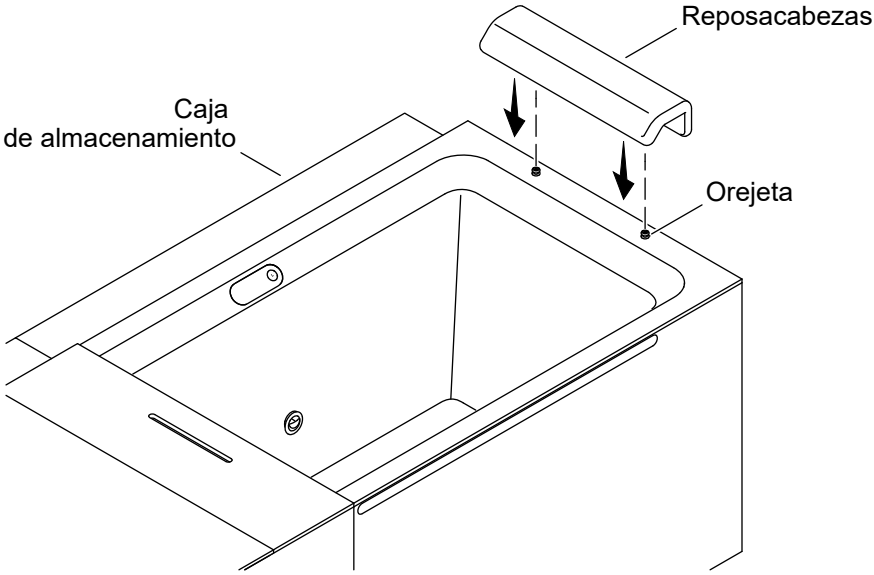

- ☐ Saque el reposacabezas de la caja de almacenamiento.
- ☐ Alinee el reposacabezas con las 2 orejetas en la bañera.
- ☐ Oprima hacia abajo el reposacabezas contra las 2 orejetas, hasta que el reposacabezas quede ajustado contra la bañera.

12. Instale la cubierta de la bañera

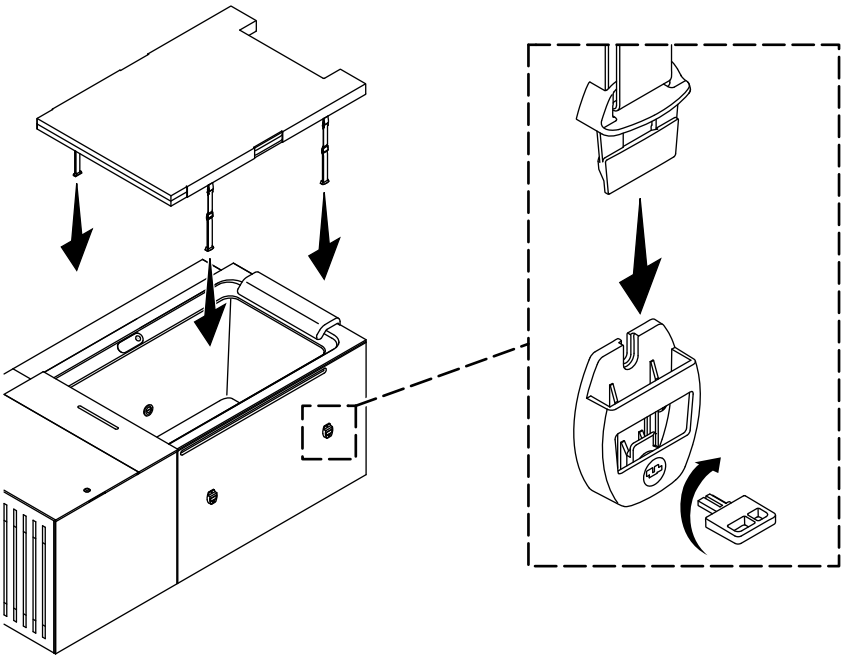

¡IMPORTANTE! Instale la cubierta de la bañera después de cada uso para mantener el agua limpia y mejorar la eficiencia de la bañera.

AVISO: Se incluyen pestillos de cierre para cumplir los requisitos de contar con barreras de seguridad y ofrecer seguridad adicional cuando el estado de tiempo sea inclemente.

- ☐ Coloque la cubierta de la bañera sobre la bañera.
- ☐ Introduzca cada extremo de correa en su pestillo correspondiente.
- ☐ Cierre cada pestillo con la llave que se incluye.

13. Instale el filtro del agua

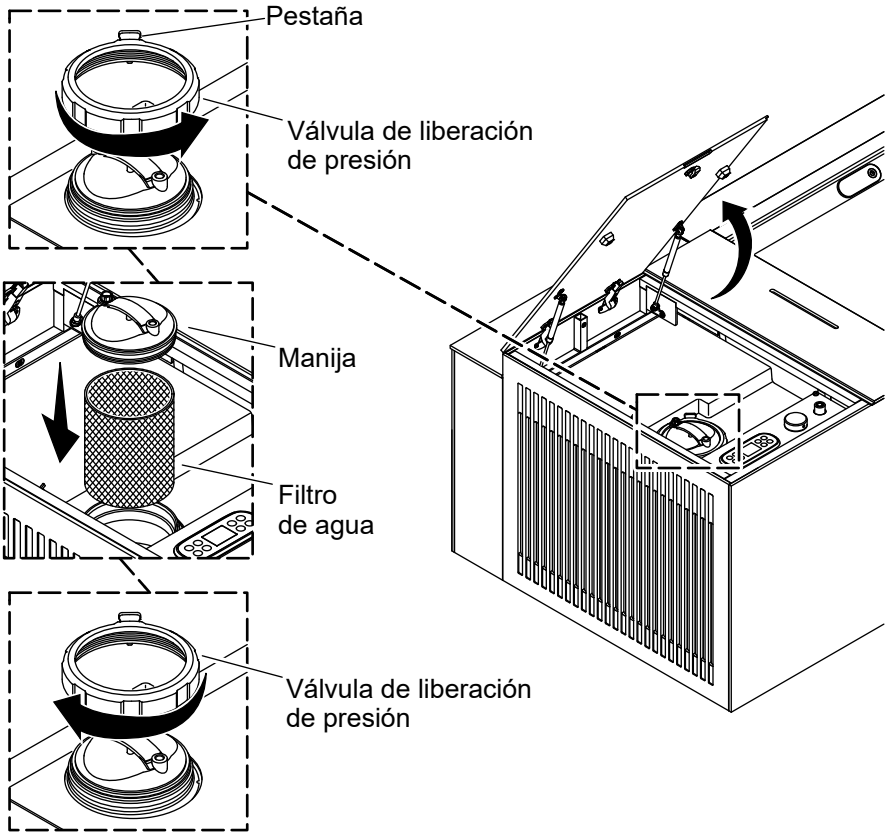

- ☐ Con una moneda o un destornillador de punta plana, desbloquee el panel de mantenimiento.
- ☐ Abra el panel de mantenimiento.
- ☐ Levante la lengüeta mientras hace girar el anillo de retención.
- ☐ Retire el anillo de retención y consérvelo para instalarlo de nuevo.
- ☐ Levante la manija.
- ☐ Instale el filtro del agua.
- ☐ Vuelva a instalar la manija y el anillo de retención.
- ☐ Cierre el panel de mantenimiento.

14. Llene la bañera

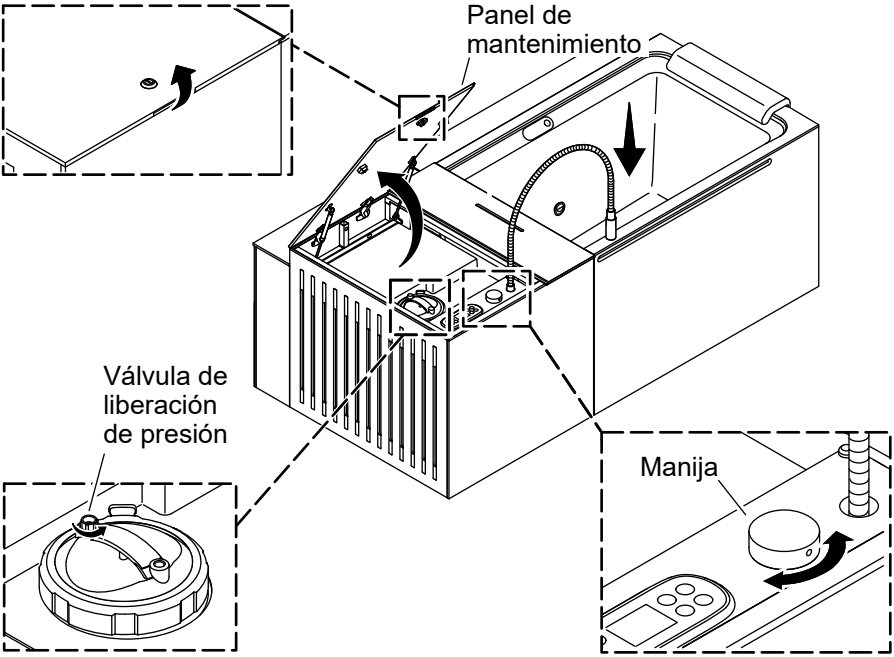

PRECAUCIÓN: Riesgo de ocasionar daños al producto. No encienda la bañera helada si estuvo en posición vertical más de una hora antes de ser instalada. Con la bañera en posición normal horizontal, espere un mínimo de 24 horas antes de encenderla.

NOTA: Consulte los procedimientos de funcionamiento en la Guía del usuario. Revise el funcionamiento de la bañera mediante la interface del usuario y el temporizador.

- ☐ Conecte el cable de suministro eléctrico a un tomacorriente con interruptor de circuito con pérdida a tierra (GFCI).
- ☐ Abra el suministro de agua.
- ☐ Abra el panel de mantenimiento.
- ☐ Introduzca la manguera dentro de la bañera.
- ☐ Abra el suministro de agua.

- ☐ Mientras se llena la bañera, abra la válvula de liberación de presión.
- ☐ Revise que no haya fugas.
- ☐ Llene la bañera hasta la línea de llenado máximo marcada en la bañera.
- ☐ Mantenga abierta la válvula de liberación de presión y encienda el sistema de la bañera. Va a escapar aire de la válvula de liberación de presión.
- ☐ Cierre la válvula de liberación de presión tan pronto como el agua comience a fluir lentamente de la misma.

kohler.com

THE BOLD LOOK OF KOHLER®

©2026 Kohler Co.

1637969-2

1637969-2-**B**