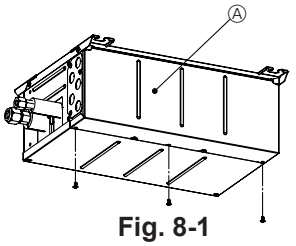

Fig. 8-1

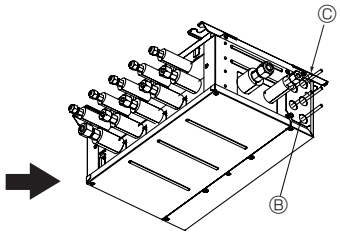

Fig. 8-2

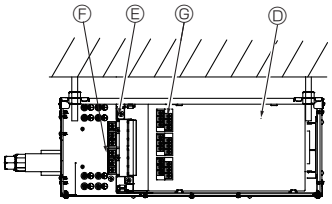

Ⓐ Electric cover
Ⓑ Conduit plate
Ⓒ Wiring
Ⓓ Controller board
Ⓔ Terminal block: TB5
Ⓕ Terminal block: TB2B <To outdoor unit>
Ⓖ Terminal block: TB3A-TB3E <To indoor unit>

Fig. 8-3

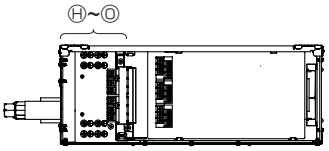

Ⓗ Earth Terminal <To outdoor unit>
Ⓙ Earth Terminal <For TB3A>
Ⓚ Earth Terminal <For TB3B>
Ⓛ Earth Terminal <For TB3D>
Ⓜ Earth Terminal <For TB3C>
Ⓝ Earth Terminal <For TB3E>
Ⓞ Earth Terminal <To other branch box>

Fig. 8-4

► **Cautions for electrical work.**

⚠ **Warning:**

- **Always use dedicated circuits with breakers, and at the rated voltage. Power supply circuits with insufficient capacity, and bad workmanship during installation, may result in electric shock or fire.**

⚠ **Caution:**

- **Be sure to establish an earth. Do not earth the unit to a utility pipe, arrester, or telephone earth.**
  Incomplete earth may cause electrical shock. A high surge current from lightning or other sources may cause damage to the air conditioner.
- **Use the specified electrical wiring and ensure that it is connected properly, and that it is not under tension.**
  Failure to follow these requirements may result in broken wiring, heating, or fire.

► **Before turning Branch Box on, be sure to set the switches.**

► **To turn the power on, turn on the Branch Box then the outdoor unit, in that order.**
(In case power supplies for Branch Box and outdoor unit are separated)

► **Wiring connecting branch box and outdoor unit, and branch box and indoor units, functions as both power supply and signal cable. Connect this wiring in accordance with the terminal block numbers to ensure correct polarity.**

► **Ensure that the appropriate refrigerant piping and electrical wiring are connected to each indoor unit. Incorrect wiring will interfere with the correct operation of the unit.**

► **Connect refrigerant pipes and connection wires to the appropriate ports marked with matching alphabets (Ex. A, B, C, D, E) on this unit.**

► **First, connect the power supply cable from the outdoor unit.**

► **Always fix each ground wire separately with a ground screw.**

► **To prevent that wiring installed in the ceiling is chewed by rats etc., it should be installed in wiring conduit.**

1. Remove the electric cover. (Fig. 8-1)
2. Remove the conduit cover.
3. Pass the wiring into the branch box through the conduit plate and fix with the conduit plate. (Refer to 8.1)
4. Firmly connect each wire to the appropriate terminal block. (Fig. 8-9)
5. Set dip sw. (Refer to 8.3)
6. Replace the electric cover.

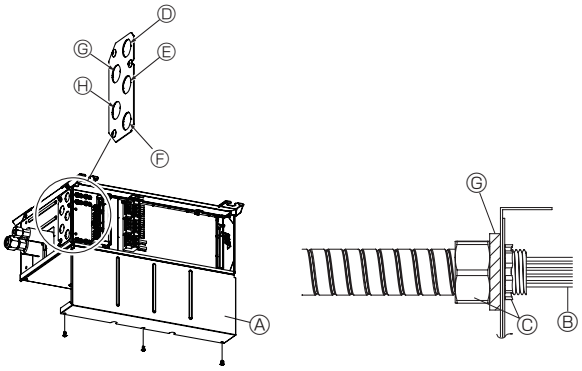

Fig. 8-5

8.1. When using wiring conduit (Fig. 8-5,6,7)

Replace the horizontal cover when the wiring conduit has been fixed in place.

Ⓐ Electric cover
Ⓑ Wiring
Ⓒ Nut 1/2" (procure locally)
Ⓓ Wiring conduit (For TB3A, TB3B)
Ⓔ Wiring conduit (For TB3C, TB3D)
Ⓕ Wiring conduit (For TB3E)
Ⓖ Wiring conduit (For TB2B)
Ⓗ Wiring conduit (For TB5B)
Ⓙ Conduit plate ⑩
Ⓚ Conduit hole
Ⓛ Conduit pipe
Ⓜ Controller board
Ⓝ 2-branch wiring conduit (procure locally)

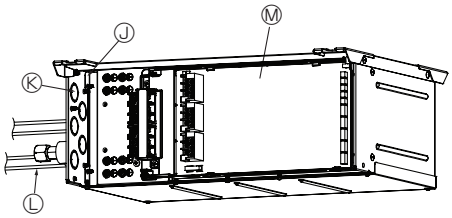

Fig. 8-6

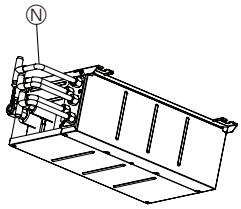

Fig. 8-7

⚠ **Caution:**

- **When installing the conduit plate ⑩, cut out only the knockout holes that are necessary for wiring Ⓑ.**
  Cutting out unnecessary knockout holes may cause damage due to the invasion of small creatures and the like.
- **When cutting out the knockout holes on the conduit plate, beware that neither deformation nor distortion occurs on the plate.**
  Also, when installing the conduit plate, beware that no gap exists between the plate and the conduit pipes or the conduit holes, otherwise it may cause failure of the controller board due to the invasion of small creatures or insects.
  (Fig. 8-6)

► **To divide the wirings of each terminal block into 2 branches outside the branch box, use 2-branch wiring conduits Ⓝ. (Fig. 8-7)**

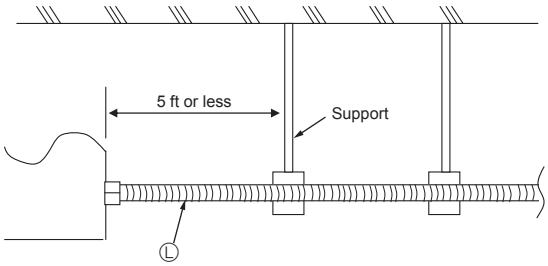

Fig. 8-8

⚠ **Caution:**

To avoid excessive strain on the branch box, support the conduit pipe Ⓛ with one or more support(s) 1.5 m [5 ft] or less from the branch box.
Refer to Fig. 8-8 as an example.

■ **Supply power separately to branch box and outdoor unit**

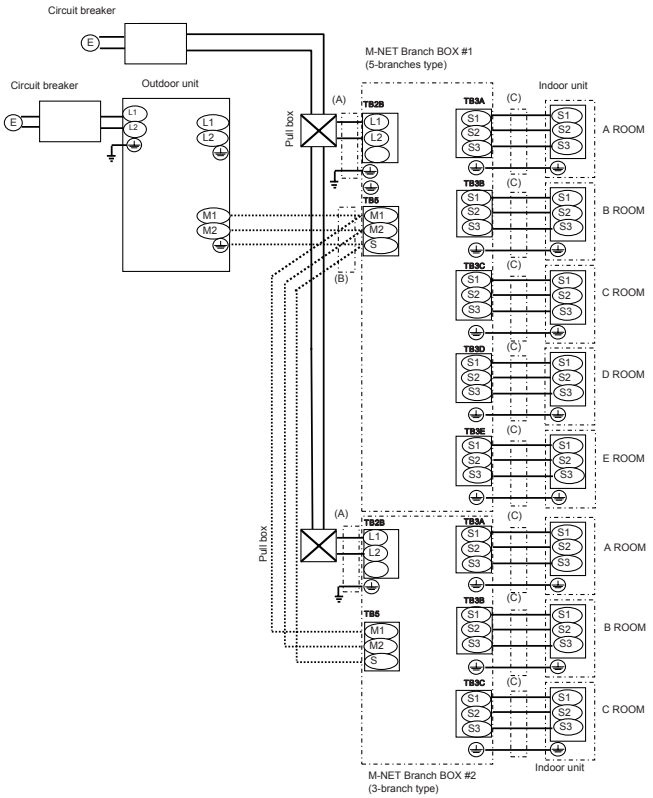

Fig. 8-9

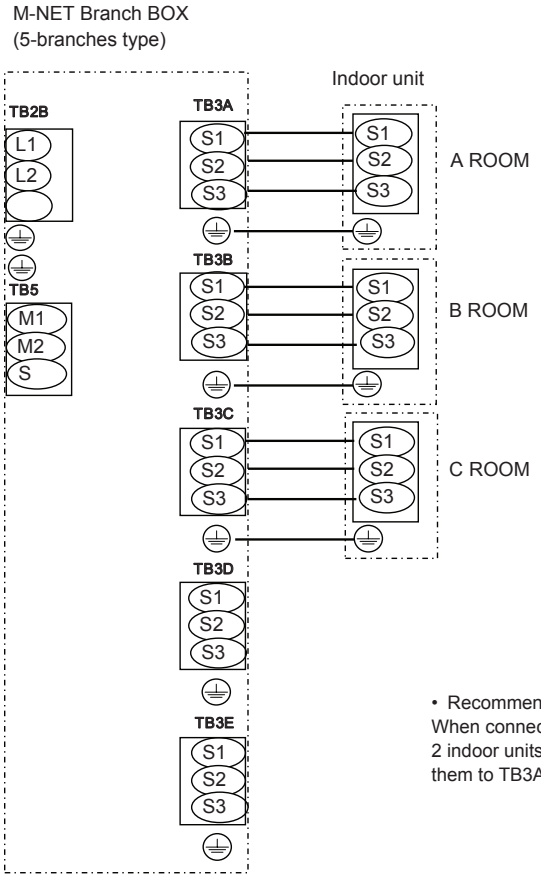

Fig. 8-10

8.2. External wiring procedure (Fig. 8-9, Fig 8-10)

■ **Power supply from Outdoor unit**

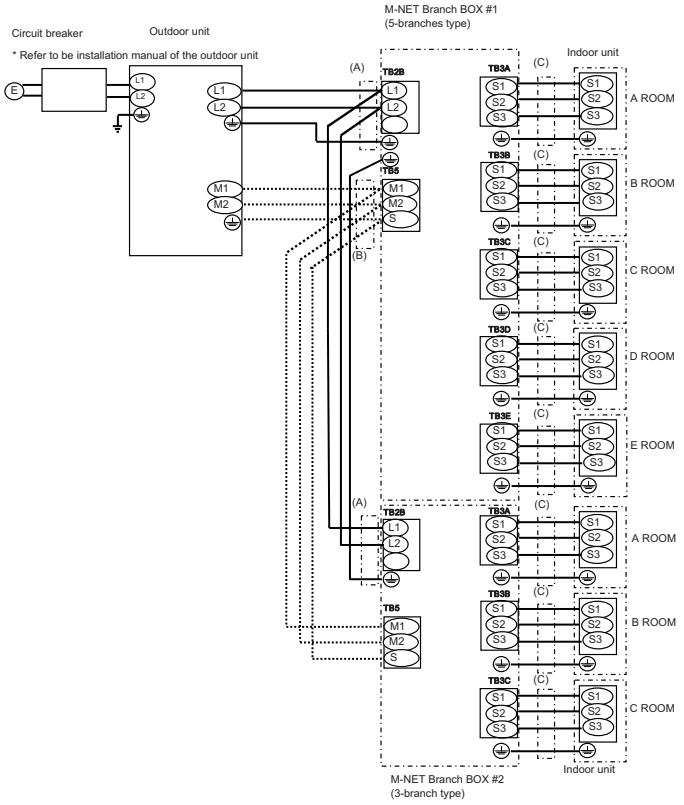

Ⓔ Power supply: Single phase 208 /230V, 60 Hz

Note:

① **Connect the lines (B), (C) in accordance with the terminal block names to ensure correct polarity.**

② **As for lines (C), S1 and S2 are for connecting the power source. And S2 and S3 are for signals. S2 is common cable for the power source and signal.**

Wire diameter		
(A) Main power line/ Earth line	(B) M-NETcable Shielding wire CVVS or CPEVS	(C) Signal line/ Earth line
2.1 mm² (AWG14)	1.25 mm² (AWG16) Less Than 200 m [656 ft]	1.25 mm² (AWG16) Less Than 25 m [82 ft]

When using twisted wire for the wiring, the use of round terminal is required.

Notes: 1. Wiring size must comply with the applicable local and national code.

2. Power supply cords and indoor unit/branch box/outdoor unit connecting cords shall not be lighter than polychloroprene sheathed flexible cord. (Design 60245 IEC 57)

3. Install an earth line longer than power cables.

4. Do not bundle the M-NET cable with the connection cable and power supply cable.
It may cause erroneous operation.

⚠ **Warning:**

Never splice the cable, otherwise it may result in a smoke, a fire or communication failure.

• Recommended Connection Method

When connecting one indoor unit to the branch box, connect it to TB3A. When connecting 2 indoor units, connect them to TB3A and TB3B. When connecting 3 indoor units, connect them to TB3A, TB3B, and TB3C. Connect indoor units in the order of A→B→C→D→E.

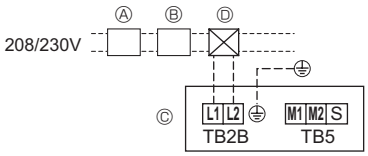

Fig. 8-11

■ Power supply wiring (Supply power separately to branch box and outdoor unit)

- Install an earth line longer than other cables.
- Power supply cords of appliance shall not be lighter than design 245IEC57 or 227IEC57, 245 IEC 53 or 227 IEC 53.
- A switch with at least 3 mm, 1/8 inch contact separation in each pole shall be provided by the air conditioner installation.

[Fig. 8-11]

Ⓐ Ground-fault interrupter
Ⓑ Local switch/Wiring breaker
Ⓒ Branch Box
Ⓓ Pull box

Total operating current of the indoor unit	Minimum wire thickness (mm²/AWG)			Capacity (A)	FUSE (A)	Breaker for wiring (NFB)	Ground-fault interrupter *1
	Main cable	Branch	Ground				
F0 = 15A or less *2	2.1/14	2.1/14	2.1/14	15	15	15	15A current sensitivity *3
F0 = 20A or less *2	3.3/12	3.3/12	3.3/12	20	20	20	20A current sensitivity *3
F0 = 30A or less *2	5.3/10	5.3/10	5.3/10	30	30	30	30A current sensitivity *3

Apply to IEC61000-3-3 about max. permissive system impedance.
*1 The Ground-fault interrupter should support inverter circuit.
The Ground-fault interrupter should combine using of local switch or wiring breaker.
*2 Please take the larger of F1 or F2 as the value for F0.
F1 = Total operating maximum current of the indoor units × 1.2
F2 = (V1/C)

Indoor unit		V1	V2
Type 1	SEZ-KD•NA, PLA-A•BA6	19.8	2.4
Type 2	PEAD-A•AA5, MVZ-A•AA	26.9	
Type 3	MSZ-FE•NA	9.9	
Type 4	MSZ-EF•NA, MSZ-FH•NA(2)	6.8	
	MSZ-GE•NA		
Type 5	SLZ-KA•NA	3.5	
Type 6	MFZ-KA•NA	16.2	
Type 7	Branch box (PAC-MKA•BC)	5.1	3.0

C : Multiple of tripping current at tripping time 0.01s
Please pick up "C" from the tripping characteristic of the breaker.

*Condition: Branch Box × 2 + SEZ-KD•NA × 5, C=8 (refer to right sample chart)
F2 = 5.1 × 2/8 + 19.8 × 5/8
= 13.65
→ 16A breaker (Tripping current = 8 × 16A at 0.01s)

*3 Current sensitivity is calculated using the following formula.
G1 = V2 + V3 × (Wire length[km])

G1	Current sensitivity
30 or less	30 mA 0.1sec or less
100 or less	100 mA 0.1sec or less

Wire thickness (mm²/AWG)	V3
2.1/14	48
3.3/12	56
5.3/10	66

Sample chart

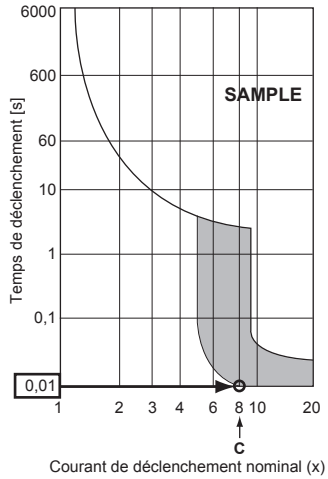

⚠ **Warning:**
In case of A-control wiring, there is high voltage potential on the S3 terminal caused by electrical circuit design that has no electrical insulation between power line and communication signal line. Therefore, please turn off the main power supply when servicing. And do not touch the S1, S2, S3 terminals when the power is energized. If an isolator should be used, use the 2 pole type between the outdoor unit and the branch box, and use the 3 pole type between the branch box and the indoor unit.

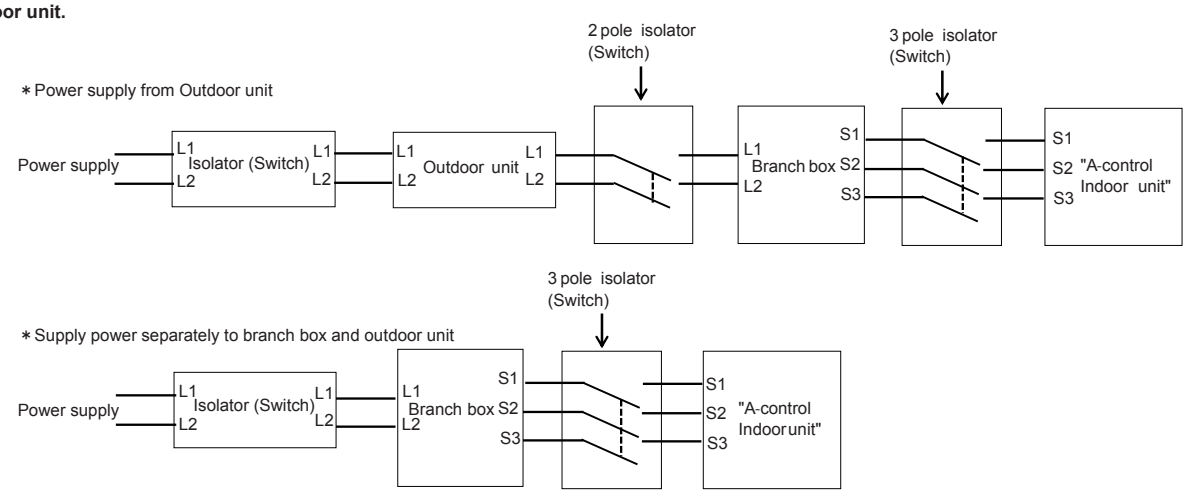

⚠ **Caution:**
After using the isolator, be sure to turn off and on the main power supply to reset the system. Otherwise, the outdoor unit may not be able to detect the branch box(es) or indoor units.

8.3. Switch setting

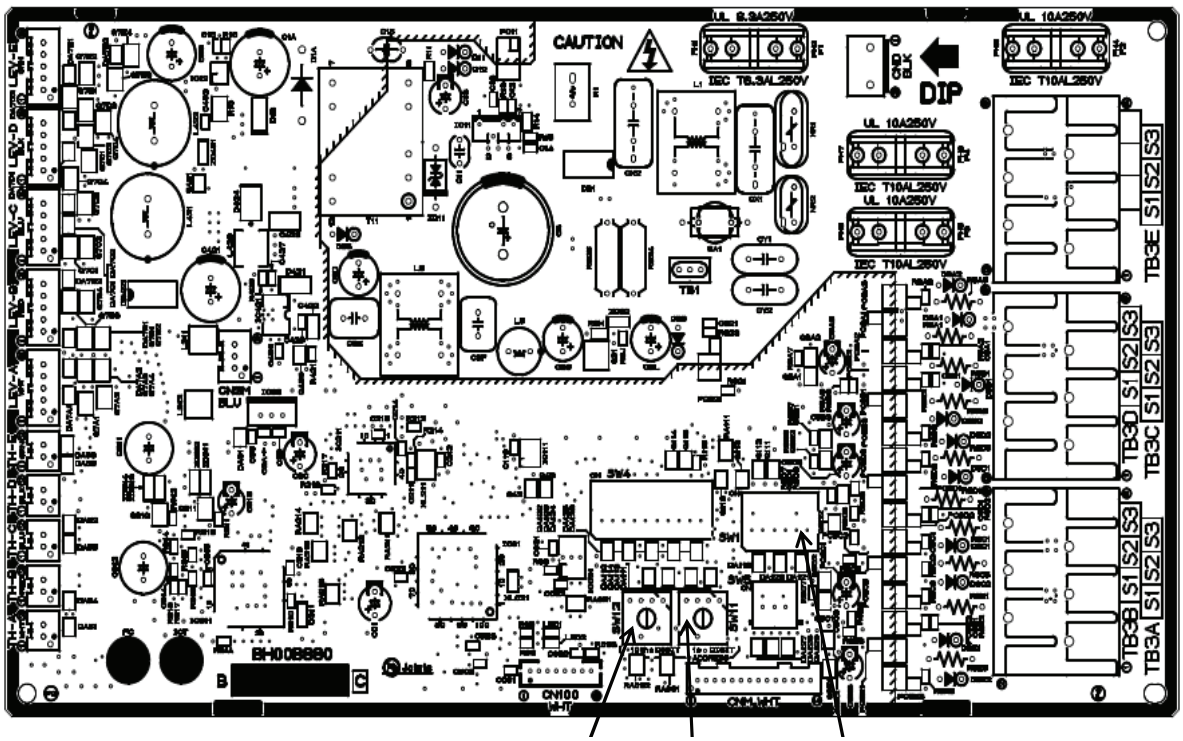

Dip switch setting (Effective only before turning on the power)

SW1

	1	2	3	4	5	6
ON						
OFF						

(Example)

- When the indoor units are connected to Indoor unit A and C, turn SW1-1 and SW1-3 to on.

	Switch	OFF	ON
Indoor Unit A	SW1-1	Not connected	Connected
Indoor Unit B	SW1-2	Not connected	Connected
Indoor Unit C	SW1-3	Not connected	Connected
Indoor Unit D	SW1-4	Not connected	Connected
Indoor Unit E	SW1-5	Not connected	Connected
Not used	SW1-6		

Address switch (Effective only before turning on the power)

Actual indoor unit address setting varies in different systems. Refer to the installation manual for the outdoor unit for details on how to make the address setting.
Each address is set with a combination of the settings for the tens digit and ones digit.

(Example)

- When setting the address to “3”, set the ones digit to 3, and the tens digit to 0.
- When setting the address to “25”, set the ones digit to 5, and the tens digit to 2.

(Example)

- When setting the address of the branch BOX to “3”, an address is assigned to each indoor unit starting with Unit A as shown below no matter if each indoor unit is connected. (SW1-1~5 ON)
  Indoor Unit A Address 3
  Indoor Unit B Address 4
  Indoor Unit C Address 5
  Indoor Unit D Address 6
  Indoor Unit E Address 7
- When the address is set to “25” and also 3 indoor units (Unit A, Unit C, and Unit E) are connected. (SW1-1, 1-3, 1-5 ON)
  Indoor Unit A Address 25
  Indoor Unit C Address 26
  Indoor Unit E Address 27

9. Test run

- Refer to the “Test run” section of the installation manual of the indoor units and outdoor unit.
- When the branch box and outdoor power source are separate, turn on the power of the branch box first, and then turn on the outdoor unit power.

- **After power is supplied or after an operation stop for a while, a small clicking noise may be heard from the inside of the branch box. The electronic expansion valve is opening and closing. The unit is not faulty.**

- Be sure to perform the test run in cooling mode for each indoor unit. Make sure each indoor unit operates properly following the installation manual attached to the unit.
- If you perform the test run for all indoor units at once, you cannot detect any erroneous connection, if any, of the refrigerant pipes and the indoor/outdoor unit connecting wires.
- To check for improper wiring, perform the test run for each indoor unit individually.

⚠ **Caution:**

- **Use the remote controller to operate the indoor unit.**
- **The following symptoms are not malfunctions.**

Symptom	Cause	Indoor unit LED display *
Indoor unit does not operate even if set to cooling (heating) operation	The cooling (heating) operation cannot be operated when the heating (cooling) operation of another indoor unit is operating.	Stand by (For Multi System)
Indoor unit fan stops during heating operation	The fan stops during defrosting operation.	-
	Fan stops when the refrigerant collecting mode ** is activated.	Stand by (For Multi System)

* See the operation manual of indoor units for details.

** This mode is activated for approximately 1 minute to help avoid an insufficient supply of refrigerant during heating operation when refrigerant is stored in an indoor unit that has been turned off or thermo-off.

Index

1. Consignes de sécurité 14
2. Choix d'un endroit pour l'installation 14
3. Vérification des accessoires fournis 15
4. Dimensions et espace requis pour l'entretien du boîtier de dérivation 15
5. Tuyau de réfrigérant 18
6. Montage du boîtier de dérivation 19
7. Installation des tuyaux de réfrigérant 19
8. Installations électriques 21
9. Marche d'essai 25

Ce manuel d'installation n'est dédié qu'à l'installation d'un boîtier de dérivation. Se reporter au manuel d'installation propre à chaque appareil lors de l'installation d'appareils intérieurs et extérieurs.

1. Consignes de sécurité

- **Avant d'installer le climatiseur, lire attentivement toutes les "Consignes de sécurité".**
- **Veuillez consulter ou obtenir la permission votre compagnie d'électricité avant de connecter votre système.**

⚠ **Avertissement:**
Précautions à suivre pour éviter tout danger de blessure ou de décès de l'utilisateur.

⚠ **Précaution:**
Décrit les précautions qui doivent être prises pour éviter d'endommager l'appareil.

Une fois l'installation terminée, expliquer les "Consignes de sécurité", l'utilisation et l'entretien de l'appareil au client conformément aux informations du mode d'emploi et effectuer l'essai de fonctionnement en continu pour garantir un fonctionnement normal. Le manuel d'installation et le mode d'emploi doivent être fournis à l'utilisateur qui doit les conserver. Ces manuels doivent également être transmis aux nouveaux utilisateurs.

⏚ : Indique un élément qui doit être mis à la terre.

⚠ **Avertissement:**
Prendre soin de lire les étiquettes se trouvant sur l'appareil principal.

⚠ **Avertissement:**
- **Contacter un revendeur ou un technicien agréé pour installer l'appareil.**
- **Pour l'installation, respecter les instructions du manuel d'installation et utiliser des outils et des composants de tuyau spécialement conçus pour une utilisation avec le réfrigérant spécifié dans le manuel d'installation de l' appareil extérieur.**
- **L'appareil doit être installé conformément aux instructions pour réduire les risques de dommages liés à des tremblements de terre, des typhons ou des vents violents. Une installation incorrecte peut entraîner la chute de l' appareil et provoquer des dommages ou des blessures.**
- **L'appareil doit être solidement installé sur une structure pouvant supporter son poids.**
- **Si le climatiseur est installé dans une petite pièce, certaines mesures doivent être prises pour éviter que la concentration de réfrigérant ne dépasse le seuil de sécurité en cas de fuite. En cas de fuite de réfrigérant et de dépassement du seuil de concentration, des risques liés au manque d'oxygène dans la pièce peuvent survenir.**
- **Aérer la pièce en cas de fuite de réfrigérant lors de l'utilisation. Le contact du réfrigérant avec une flamme peut provoquer des émanations de gaz toxiques.**
- **Tout travail sur les installations électriques doit être effectué par un technicien qualifié conformément aux réglementations locales et aux instructions fournies dans ce manuel.**
- **N'utiliser que les câbles spécifiés pour les raccordements.**
- **Le couvercle du bloc de sortie de l'appareil doit être solidement fixé.**
- **N'utiliser que les accessoires agréés par Mitsubishi Electric et contacter un revendeur ou un technicien agréé pour les installer.**
- **L'utilisateur ne doit jamais essayer de réparer ou de déplacer l'appareil.**
- **Une fois l'installation terminée, vérifier les éventuelles fuites de réfrigérant. Si le réfrigérant fuit dans la pièce et entre en contact avec la flamme d'un chauffage ou d'une cuisinière, des gaz toxiques peuvent se dégager.**
- **Veiller à relier les cordons d'alimentation et les fils de raccordement des appareils intérieurs, des appareils extérieurs et des boîtiers de dérivation directement sur les appareils (sans raccordement intermédiaire).**
  Les raccordements intermédiaires peuvent engendrer des erreurs de communication si de l'eau s'infiltre dans les cordons et les fils et provoquent une isolation insuffisante de la mise à la terre ou un mauvais contact électrique au niveau du point de raccordement intermédiaire.

⚠ **Précaution:**
- **Vérifier que les tuyaux de réfrigérant sont bien isolés pour empêcher la formation de condensation.**
  Une isolation incomplète peut provoquer de la condensation à la surface des tuyaux, l'apparition d'humidité au niveau du plafond et du sol, ainsi qu' à d'autres éléments importants.
- **Ne pas utiliser l'appareil dans un environnement inhabituel. Si le climatiseur est installé dans des endroits exposés à la vapeur, à l'huile volatile (notamment l'huile de machine), au gaz sulfurique ou à une forte teneur en sel, par exemple, en bord de mer, les performances peuvent considérablement diminuer et les pièces internes de l'appareil être endommagées.**
- **Ne pas installer l'appareil dans des endroits où des gaz de combustion peuvent s'échapper, se dégager ou s'accumuler. L'accumulation de gaz de combustion autour de l'appareil peut provoquer un incendie ou une explosion.**
- **Lors de l'installation de l'appareil dans un hôpital ou un centre de communications, se préparer au bruit et aux interférences électroniques. Les inverseurs, les appareils électroménagers, les équipements médicaux haute fréquence et de communications radio peuvent provoquer un dysfonctionnement ou une défaillance du climatiseur. Le climatiseur peut également endommager les équipements médicaux et de communications, perturbant ainsi les soins et réduisant la qualité d'affichage des écrans.**
- **Isoler le tuyau de réfrigérant pour éviter la condensation. S'il n'est pas correctement isolé, de la condensation risque de se former.**
- **Placer un isolant thermique sur les tuyaux pour éviter la condensation. L' installation incorrecte du tuyau d'écoulement peut provoquer des fuites d' eau et endommager le plafond, le sol, les meubles ou d'autres objets.**
- **Ne pas nettoyer le climatiseur à l'eau au risque de provoquer un choc électrique.**
- **Serrer tous les écrous évasés conformément aux spécifications à l'aide d' une clé dynamométrique. S'ils sont trop serrés, ils peuvent casser après une période prolongée.**
- **Veillez à installer des coupe-circuits. Sinon, une électrocution pourrait en résulter.**
- **Pour les lignes d'alimentation, utilisez des câbles standard de capacité suffisante. Sinon, un court-circuit, une surchauffe ou un incendie pourraient en résulter.**
- **Lors de l'installation des lignes d'alimentation, ne pas mettre les câbles sous tension. Si les raccordements sont lâches, les câbles peuvent se rompre ou surchauffer et entraîner un incendie.**
- **Ne raccordez pas les câbles de mise à la terre aux tuyaux du gaz ou de l'eau, aux poteaux d'éclairage ou aux lignes de mise à la terre du téléphone. Si l'unité n' est pas mise à la terre correctement, des électrocutions pourraient en résulter.**
- **Ne pas couper le disjoncteur du boîtier de dérivation M-NET lors de l' installation de l'unité à une température inférieure à -20 °C (-4°F), sinon cela pourrait provoquer une panne de communication.**

2. Choix d'un endroit pour l'installation

*** Le boîtier de dérivation est destiné uniquement à une utilisation intérieure. Veuillez fixer le couvercle spécial fourni en option (PAC-AK350CVR-E) pour installer le boîtier de dérivation à l'extérieur.**

- Vérifier que le boîtier de dérivation est installé dans un endroit pratique pour l' entretien et la maintenance (vérifier que l'espace ou les orifices d'entretien nécessaires sont accessibles).

- **Ne pas installer à proximité de chambres. Le bruit de l'écoulement du réfrigérant dans les tuyaux peut parfois s'entendre.**
- **Vérifier qu'il est placé dans un endroit où le bruit en fonctionnement ne représente pas un problème.**

Une fois sous tension ou après un arrêt prolongé, un cliquetis provenant de l'intérieur du boîtier de dérivation se fait entendre. Le détendeur électronique s'ouvre et se ferme. L'appareil n'est pas défectueux.

- Déterminer l'agencement des tuyaux de réfrigérant et des câbles électriques avant l'installation.
- Vérifier que l'endroit d'installation est tel que la longueur des tuyaux de réfrigérant ne dépasse pas les limites spécifiées.

- **Ne pas procéder à l'installation dans un endroit qui est chaud ou humide pendant de longues périodes.**

- Vérifier que le boîtier de dérivation est installé au-dessus du plafond du couloir, de la salle de bain, etc. c'est-à-dire dans un endroit peu fréquenté (éviter de procéder à l'installation au milieu de la pièce) pour la maintenance.

*** Vérifier que l'appareil est installé dans un endroit capable de supporter son poids.**

⚠ **Avertissement:**
Vérifier que l'appareil est correctement installé dans un endroit capable de supporter son poids.
Si l'installation manque de solidité, l'appareil peut tomber et provoquer des blessures.

3. Vérification des accessoires fournis

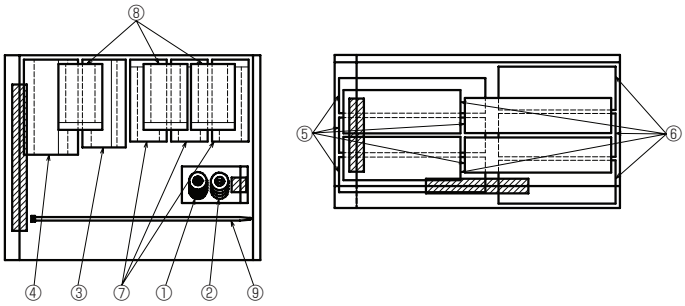

Fig. 3-1

3.1. Vérifier les accessoires et les pièces du boîtier de dérivation

	Nom des accessoires	Qté		
		PAC-MKA30BC	PAC-MKA50BC	
①	Rondelle (isolée)	4	4	
②	Rondelle	4	4	
③	Cache-tuyaux (liquide)	1	1	Vers l'appareil extérieur
④	Cache-tuyaux (gaz)	1	1	Vers l'appareil extérieur
⑤	Cache-tuyaux (liquide)	3	5	Vers l'appareil intérieur
⑥	Cache-tuyaux (gaz)	3	5	Vers l'appareil intérieur
⑦	Couvre-joint (liquide)	1	3	
⑧	Couvre-joint (gaz)	1	3	
⑨	Sangle	16	24	
⑩	Plaque de conduit	1	1	Attaché au corps principal et expédié.

4. Dimensions et espace requis pour l'entretien du boîtier de dérivation

Joints optionnels de différents diamètres (déformés)

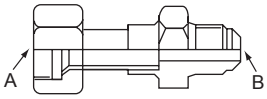

Fig. 4-1

Nom de modèle	Diamètre des tuyaux raccordés	Diamètre A	Diamètre B
	pouce, mm	pouce, mm	pouce, mm
MAC-A454JP	3/8, ø9,52 → 1/2, ø12,7	3/8, ø9,52	1/2, ø12,7
MAC-A455JP	1/2, ø12,7 → 3/8, ø9,52	1/2, ø12,7	3/8, ø9,52
MAC-A456JP	1/2, ø12,7 → 5/8, ø15,88	1/2, ø12,7	5/8, ø15,88
PAC-493PI	1/4, ø6,35 → 3/8, ø9,52	1/4, ø6,35	3/8, ø9,52
PAC-SG76RJ-E	3/8, ø9,52 → 5/8, ø15,88	3/8, ø9,52	5/8, ø15,88

■ **PAC-MKA50BC (type à 5 embranchements)**

(pouce)

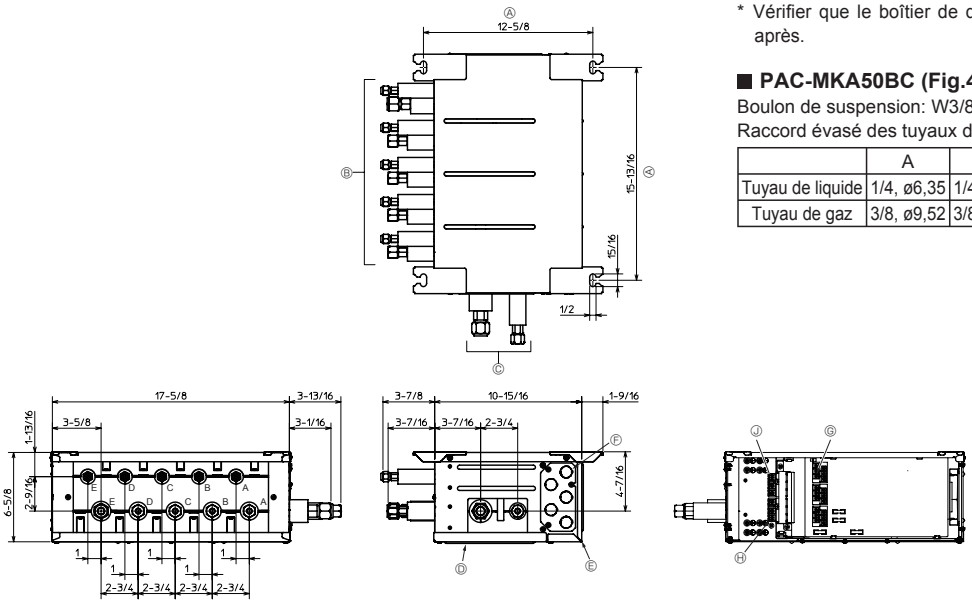

Fig. 4-2

* Il est possible de raccorder deux appareils intérieurs minimum à un système.
* Vous pouvez raccorder jusqu'à 2 boîtiers de dérivation sur 1 unité extérieure.
* Boulon de suspension : W3/8 (M10)
* Raccord évasé des tuyaux de réfrigérant

*** La taille des raccordements de tuyau diffère selon le type et la capacité des appareils intérieurs. Adapter la taille du raccordement du tuyau de l' appareil intérieur et du boîtier de dérivation. Si la taille du raccordement du tuyau du boîtier de dérivation diffère de celle du raccordement du tuyau de l'appareil intérieur, utiliser des joints (déformés) d'un diamètre différent (disponibles en option) au niveau du boîtier de dérivation. (Raccorder le joint déformé directement au niveau du boîtier de dérivation.)**

Ⓐ Pas de boulon de suspension
Ⓑ Vers l'appareil intérieur
Ⓒ Vers l'appareil extérieur
Ⓓ Panneau de service (pour LEV, THERMISTOR)
Ⓔ Protection électrique
Ⓕ Plaque de conduit
Ⓖ Bloc de raccordement (vers l'appareil intérieur sur la carte de commande)
Ⓗ Bloc de raccordement (vers l'appareil extérieur)
Ⓙ Bloc de raccordement (pour le câble de communication)

* Vérifier que le boîtier de dérivation est installé comme illustré sur le schéma ci-après.

■ **PAC-MKA50BC (Fig.4-2)**

Boulon de suspension: W3/8 (M10)

Raccord évasé des tuyaux de réfrigérant

pouce, mm

	A	B	C	D	E	Vers l'appareil extérieur
Tuyau de liquide	1/4, ø6,35	1/4, ø6,35	1/4, ø6,35	1/4, ø6,35	1/4, ø6,35	3/8, ø9,52
Tuyau de gaz	3/8, ø9,52	3/8, ø9,52	3/8, ø9,52	3/8, ø9,52	1/2, ø12,7	5/8, ø15,88

Formule de conversion

1/4 F	ø6,35
3/8 F	ø9,52
1/2 F	ø12,7
5/8 F	ø15,88
3/4 F	ø19,05

4. Dimensions et espace requis pour l'entretien du boîtier de dérivation

■ **PAC-MKA30BC (type à 3 embranchements)**

(pouce)

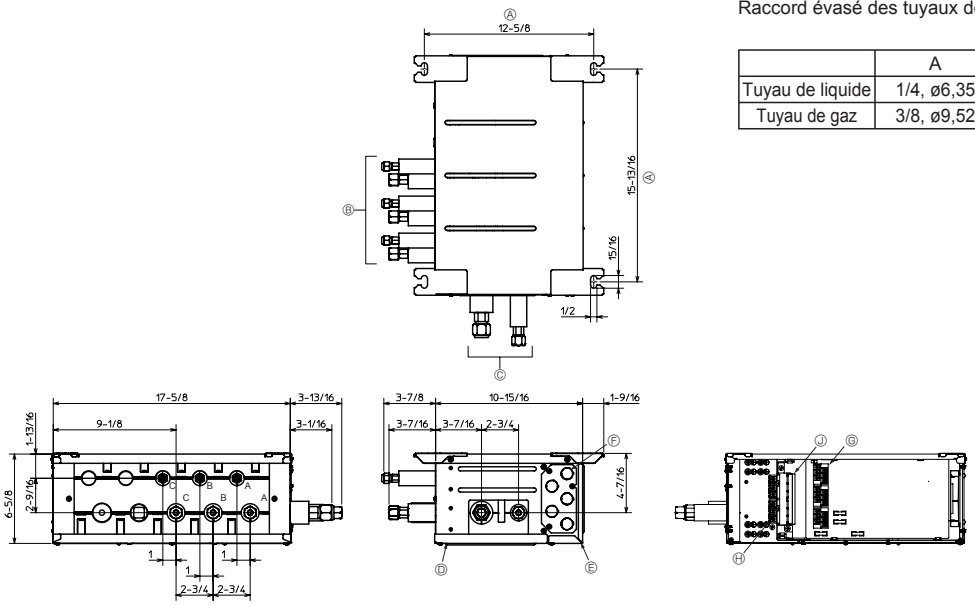

Fig. 4-3

■ **PAC-MKA30BC (Fig.4-3)**

Boulon de suspension: W3/8 (M10)

Raccord évasé des tuyaux de réfrigérant

pouce, mm

	A	B	C	Vers l'appareil extérieur
Tuyau de liquide	1/4, ø6,35	1/4, ø6,35	1/4, ø6,35	3/8, ø9,52
Tuyau de gaz	3/8, ø9,52	3/8, ø9,52	3/8, ø9,52	5/8, ø15,88

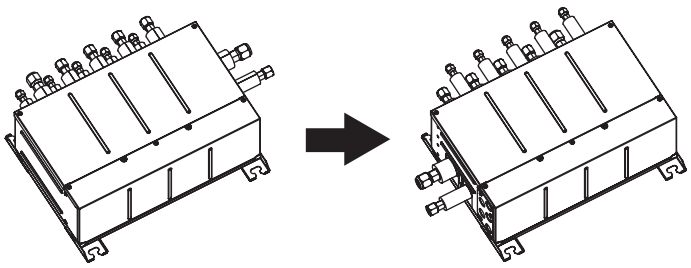

Fig. 4-4

4.1. Il est possible de modifier la direction des tuyaux. (Fig. 4-4). [Procédures de travail] (Fig. 4-5)

① Retirer les vis de chaque pièce.

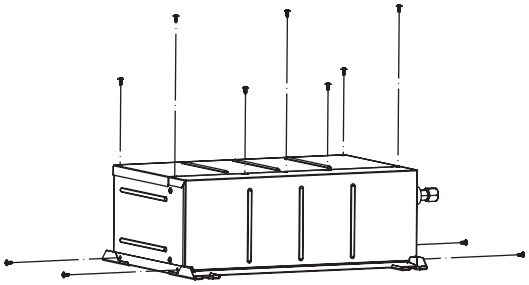

② Retirez le capot électrique, le panneau de service et le panneau supérieur.

Ⓐ Protection électrique

Ⓑ Panneau de service

Ⓒ Panneau supérieur

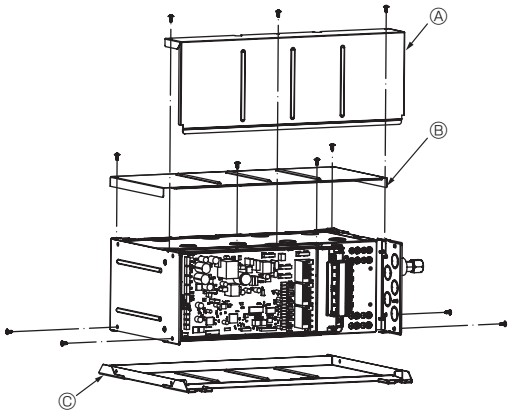

③ Installer le panneau supérieur sur la surface opposée.

Ⓒ Panneau supérieur

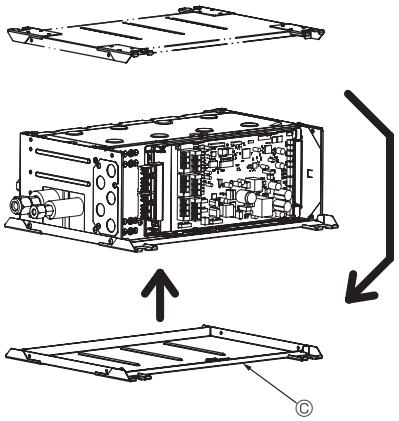

④ Fixer les vis de chaque pièce.

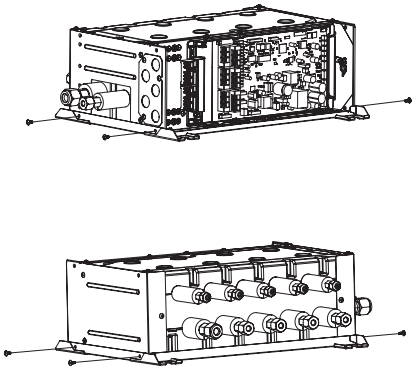

⑤ Installer le panneau de service sur la surface opposée.
Ⓑ Panneau de service

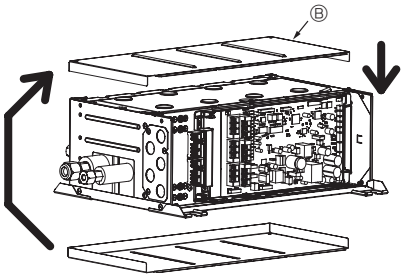

⑥ Fixer les vis.

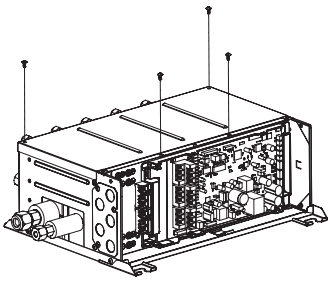

⑦ Installer la protection électrique sur la surface opposée.
Ⓐ Protection électrique

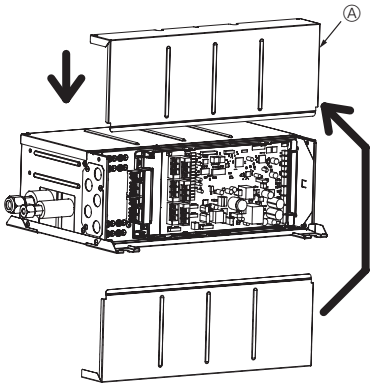

⑧ Fixer les vis.

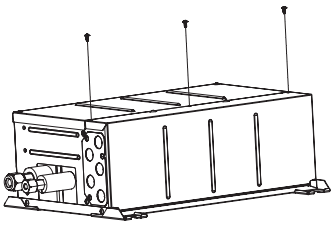

Fig. 4-5